Robot de tuns gazon RURIS RXR800/ RXR1000

1. INTRODUCERE 2
2. INSTRUCȚIUNI DE SIGURANȚĂ 2
3. DATE TEHNICE 5
4. PREZENTARE GENERALĂ A UTILAJULUI 6
5. INSTALAREA 8
6. PUNEREA ÎN FUNCȚIUNE 10
7. ÎNTREȚINERE DEPOZITARE ȘI DEPANARE 17
8. DECLARAȚII DE CONFORMITATE 18

1. INTRODUCERE

Stimate client!

Îți mulțumim pentru decizia de a cumpăra un produs RURIS și pentru încrederea acordată companiei noastre! RURIS este pe piață din anul 1993 și în tot acest timp a devenit un brand puternic, care și-a construit reputația prin respectarea promisiunilor, dar și prin investițiile continue menite să vină în ajutorul clienților cu soluții fiabile, eficiente și de calitate.
Suntem convinși că veți aprecia produsul nostru și vă veți bucura de performanțele sale timp îndelungat. RURIS nu oferă clienților săi doar utilaje, ci soluții complete. Un element important în relația cu clientul este consilierea atât înainte de vânzare, cât și post vânzare, clienții RURIS având la dispoziție o întreagă rețea de magazine și puncte service partenere.
Pentru a vă bucura de produsul cumpărat, vă rugăm să parcurgeți cu atenție manualul de utilizare. Prin respectarea instrucțiunilor, o să aveți garanția unei utilizări îndelungate.
Compania RURIS lucrează continuu pentru dezvoltarea produselor sale și de aceea își rezervă dreptul de a modifica printre altele forma, înfățișarea și performanțele acestora, fără a avea obligația de a comunica acest lucru în prealabil.

Vă mulțumim încă o dată că ați ales produsele RURIS!

Informații și suport clienți:
Telefon: 0351.820.105
e-mail: **info@ruris.ro**

2. INSTRUCȚIUNI DE SIGURANȚĂ

2.1. ATENȚIONĂRI PE UTILAJ

	Avertizare! Pericol!		Păstrați o distanță sigură față de robot în timpul funcționării
	Opriți robotul înainte de a-l ridica sa când efectuați operațiile de mentenanța.		Țineți mâinile și picioarele departe de lamele rotative. Nu puneți niciodată mâinile sau picioarele aproape de sau sub robot.
	Asigurați-vă că întrerupătorul principal de alimentare este în poziția „OPRIT” înainte de a efectua orice inspecție și/sau întreținere.		Citiți manualul.
	Atenţie! Nu turnati apa pe robot .		Nu va urcați pe robot.
	Atenţie! Nu spălați dedesubtul robotului cu jet de apa.		

2.2. AVERTIZĂRI

Citiți manualul de instrucțiuni înainte de utilizare. Păstrați-l pentru consultări ulterioare.

Instruire
a. Citiți cu atenție instrucțiunile. Familiarizați-vă cu comenzile robotului.
b. Nu permiteți persoanelor nefamiliarizate cu aceste instrucțiuni sau copiilor să utilizeze robotul.
c. Operatorul sau utilizatorul este responsabil pentru accidentele sau pericolele provocate altor persoane sau proprietăților acestora.
Pregătire
a. Asigurați-vă că instalarea sistemului automat de delimitare a perimetrului este făcută corect, conform instrucțiunilor.
b. Verificați periodic zona în care aparatul este utilizat și eliminați toate pietrele, bețele, firele și alte obiecte străine.
c. Verificați periodic dacă lamele, șuruburile lamei și ansamblul de tăiere sunt uzate sau deteriorate. Înlocuiți lamele și șuruburile uzate sau deteriorate în seturi pentru a păstra echilibrul.
Utilizare
a. Nu puneți mâinile sau picioarele în apropierea sau sub părțile rotative ale robotului.
b. Nu ridicați sau transportați robotul în timp ce motorul este pornit.
c. Opriți robotul de la butonul de alimentare:
- Înainte de a îndepărta un blocaj;
- Înainte de a verifica, curăța sau lucra la robot.
Nu lăsați robotul să funcționeze nesupravegheat dacă știți că există animale de companie, copii sau persoane în apropierea acestuia.
În plus, atunci când utilizați robotul:
a) Tundeți gazonul la lumina zilei sau la lumină artificială bună.
b) Evitați sa utilizați robotul pe iarba umedă.
c) Nu utilizați robotul când sunteți desculți sau purtați sandale deschise. Purtați întotdeauna încălțăminte de protecție și pantaloni lungi.
d) Fiți extrem de precaut atunci când întoarceți utilajul spre dvs.
e) Porniți întotdeauna robotul conform instrucțiunilor, cu picioarele departe de lamă(e).
Întreținere şi depozitare
a. Mențineți strânse toate piulițele, bolțurile și șuruburile pentru a vă asigura că utilajul funcționează corect, în condiții de siguranță.
b. Pentru siguranță, înlocuiți piese uzate sau deteriorate.
c. Asigurați-vă că folosiți piese originale atunci când le înlocuiți pe cele deteriorate.
d. Asigurați-vă că bateria este încărcată folosind încărcătorul corect, recomandat de producător. Utilizarea incorectă a încărcătorului poate duce la șoc electric, supraîncălzire sau scurgeri de lichid coroziv din baterie.
e. În cazul unei scurgeri de electrolit, clătiți cu apă / agent neutralizant, solicitați ajutor medical în cazul în care acesta intra în contact cu ochii, etc.
f. Service-ul robotului se va face în conformitate cu instrucțiunile producătorului.
g. Nu deschideți și nu deteriorați acumulatorul.
h. Asigurați-vă că acumulatorul este încărcat folosind încărcătorul corect recomandat de producător. Utilizarea incorectă poate duce la electrocutare, supraîncălzire sau scurgeri de lichid coroziv din baterie.

Întreținere și instrucțiuni speciale
1. Opriți întotdeauna întrerupătorul principal de alimentare al robotului înainte de a elimina blocajele, verificarea si curățare utilajului sau înainte de a înlocui lama de tăiere. Nu încercați niciodată să reparați sau să reglați robotul în timp ce acesta este în funcțiune.
2. În cazul vibrațiilor anormale, opriți robotul și verificați dacă lamelele sunt deteriorate. Înlocuiți lamele uzate sau deteriorate pentru a păstra echilibrul. Dacă vibrația continuă, contactați un service autorizat RURIS.
3. Folosiți mănuși de protecție când inspectați sau întrețineți lama.
4. Nu efectuați întreținerea când sunteți desculți sau purtați sandale deschise. Purtați întotdeauna pantofi de lucru adecvați și pantaloni lungi;
5. Înlocuiți piesele uzate sau deteriorate pentru siguranța dumneavoastră.
6. Folosiți numai echipamente și accesorii originale. Nu este permisă modificarea designului original al robotului. Toate modificările sunt făcute pe propriul risc și anulează garanția.

7. Păstrați toate piulițele și șuruburile strânse pentru a vă asigura că robotul este în condiții de funcționare sigure.
8. Atenție! Când există riscul de descărcări electrice, deconectați cablul perimetral de la stația de încărcare și deconectați ștecărul de la sursa de alimentare.

Instrucțiuni de siguranță pentru încărcător
1. Priza trebuie instalată în apropierea echipamentului și trebuie să fie ușor accesibilă.
2. Cablul extern al acestei unități nu poate fi înlocuit; dacă cablul este deteriorat, unitatea trebuie schimbată complet.
4. Nu deschideți carcasa încărcătorului. Din motive de siguranță, doar personalul service calificat are voie să deschidă orice echipament.
5. Protejați echipamentul de umiditate.
6. Deconectați echipamentul de la sursa de alimentare înainte de curățare. Folosiți o cârpă umedă.
7. Echipamentul trebuie amplasat pe o suprafață stabilă.
8. Dacă încărcătorul nu este folosit pentru o perioadă lungă de timp, deconectați-l de la sursa de alimentare.
9. Dacă apare una dintre următoarele situații, echipamentul trebuie verificat de către personal service calificat:
- Ștecărul este deteriorat.
- A pătruns lichid în echipament.
- Încărcătorul a fost expus la umiditate.
- Încărcătorul a căzut și/sau este deteriorat.
- Încărcătorul prezintă semne evidente de spargere.
- Încărcătorul nu funcționează bine sau nu îl puteți face să funcționeze conform acestui manual.
10. Nu conectați un cablu de alimentare deteriorat la sursa de alimentare. Nu atingeți un cablu de alimentare deteriorat atâta timp cât acesta este conectat la sursa de alimentare.

Instrucțiuni speciale de siguranță pentru dispozitivele alimentate cu baterie:
1. Asigurați-vă că robotul este oprit înainte de a introduce bateria reîncărcabilă. Introducerea unei baterii într-o unealtă electrică care este pornită poate duce la accidente.
2. Scoateți ștecărul încărcătorului din priză înainte de a-l curăța.
3. Nu expuneți bateria la lumina directă a soarelui pentru perioade lungi de timp și nu o așezați pe un radiator. Căldura deteriorează bateria și există riscul de explozie. Dacă bateria este caldă, lăsați-o să se răcească înainte de încărcare. Nu deschideți bateria și evitați deteriorarea mecanică a acesteia.

2.3. CARACTERISTICILE DE SIGURANTA ALE ROBOTULUI

1.Dispozitiv antifurt/ dezactivare
Funcția sistemului antifurt/dezactivare a dispozitivului va împiedica pe oricine să folosească robotul, cu excepția cazului în care are codul. Vi se va solicita să introduceți un cod din patru cifre la alegere pentru a-l utiliza ca si cod personal de securitate.
3. Senzor de ridicare
În cazul în care robotul de tuns iarba este ridicat de la sol, lama se va opri din rotație.
4. Senzor de înclinare
În cazul în care robotul de tuns iarba este înclinat, lama se va opri imediat.
5. Senzor de obstacol
Robotul de tuns iarba detectează obstacolele în calea sa în timpul funcționării. Dacă robotul de tuns iarba se ciocnește de un obstacol, se va opri si se va întoarce in alta direcție.
6. Senzor de ploaie
Robotul de tuns iarba are un senzor de ploaie și acesta se va opri din lucru.
7. Buton de oprire de urgență
Apăsarea butonului STOP va opri robotul și lama imediat.
8. Baterie sigilată
Bateria care acționează robotul este complet etanșată.
9. Stație de bază și cablu de delimitare
Robotul nu poate funcționa fără un cablu perimetral instalat și activat prin stația de bază. Dacă cablul nu este conectat corect sau este deteriorat, robotul va înceta să funcționeze.

2.4. PROTECTIE IMPOTRIVA TRANSETULTI

Nu așezați stația de încărcare sub copaci înalți.
În timpul fulgerelor, deconectați stația de încărcare și deconectați cablul de delimitare, dacă este posibil.
Important:
Nu utilizați robotul in condiții meteo nefavorabile (ploi, fulgere).

3. DATE TEHNICE

Model	RXR800	RXR1000
Tip motor	Motor electric fără perii	Motor electric fără perii
Voltaj baterie Li-ion	20V	20V
Capacitate baterie Li-ion	2Ah	4Ah
Tip conexiune	-	Bluetooth, Wifi
Timp de încărcare	45 min	120 min
Timp de lucru	40 min	70 min
Turație motor	3100 rpm	3100 rpm
Lățime de tăiere	180 mm	220 mm
Înălțime de tăiere	25mm-60mm	25mm-60mm
Tip lamă	Disc cu 3 tăișuri	Disc cu 3 tăișuri
Unghi maxim de urcare	25°	25°
Viteza maximă	0.4 m/s	0.4 m/s
Suprafață maximă	800 mp	1000 mp
Greutate neta cu accesorii	8,88 kg	9.32 kg
Specificații Radio	Dispozitiv cu raza scurta de actiune (SRD), Caracteristici: RMI Spectru de operare/Putere 100Hz-148.5kHz; 50dBA/m at 10 m	Dispozitiv cu raza scurta de actiune (SRD), Caracteristici: RMI Spectru de operare/Putere 100Hz-148.5kHz; 50dBA/m at 10 m Bluetooth V4.2 - Specificatie BLE, Adaptive Spectru de operare/putere: 2400MHz-2483.5 MHz / 7 dm Wlan: specificatie 802.11b/g/n - Specificatie Adaptive Spectru de operare/Putere 2400 MHz- 2483.5 MHz/ 17.5 dBm
Garanție	24 luni	24 luni

Robotul este potrivit pentru o înălțime a ierbii de maxim 60 mm. În iarba mai înaltă, robotul s-ar putea opri. Tundeți gazonul la mai puțin de 60 mm folosind o mașină de tuns gazon.

Bateria robotului beneficiază de funcția "α UP- Inovation RURIS" . Aceasta funcție ajuta bateria atunci când ajunge in pragul critic de descărcare. Ruris a venit cu o inovație in sistemul celulelor din interiorul bateriei, prin care bateria se poate reîncarcă după o perioada lunga de timp in care a stat descărcata. Astfel, utilizatorii RURIS se pot bucura de fiabilitatea si inovația RURIS. După depozitare, se recomanda încărcarea la un interval de 6 luni- 1 an

4. PREZENTARE GENERALĂ A UTILAJULUI

1- Capac panou de control
2-Buton de reglare a înălțimii
3-Butonul START
4-Butonul CASĂ
5-Butonul Înapoi
6-Butonul săgeată
7-Butonul OK
8-Mâner de transport
9-Buton de oprire
10-Afișare digitala
11-Cablu de delimitare
12- Cuie de fixare (pentru stația de încărcare)
13-Cuie de fixare (pentru cablul de delimitare)
14-Adaptor de alimentare
15-Stecher de alimentare
16-Fișă de încărcare
17-Stație de încărcare
18-Bara de protecție a stației de încărcare
19-Șurub
20-Lamă
21-Baza stației
22-Unitate de încărcare
23-Aparatoare
24-Bucșă
25-Mufă conectare încărcător
26-Contact +
27-Contact -
28-LED
29-Canal cablu
30-Mufă de încărcare
31-Indicator de funcționare
32-Compartiment baterie
33-Baterie
34-Șurub lamă

B

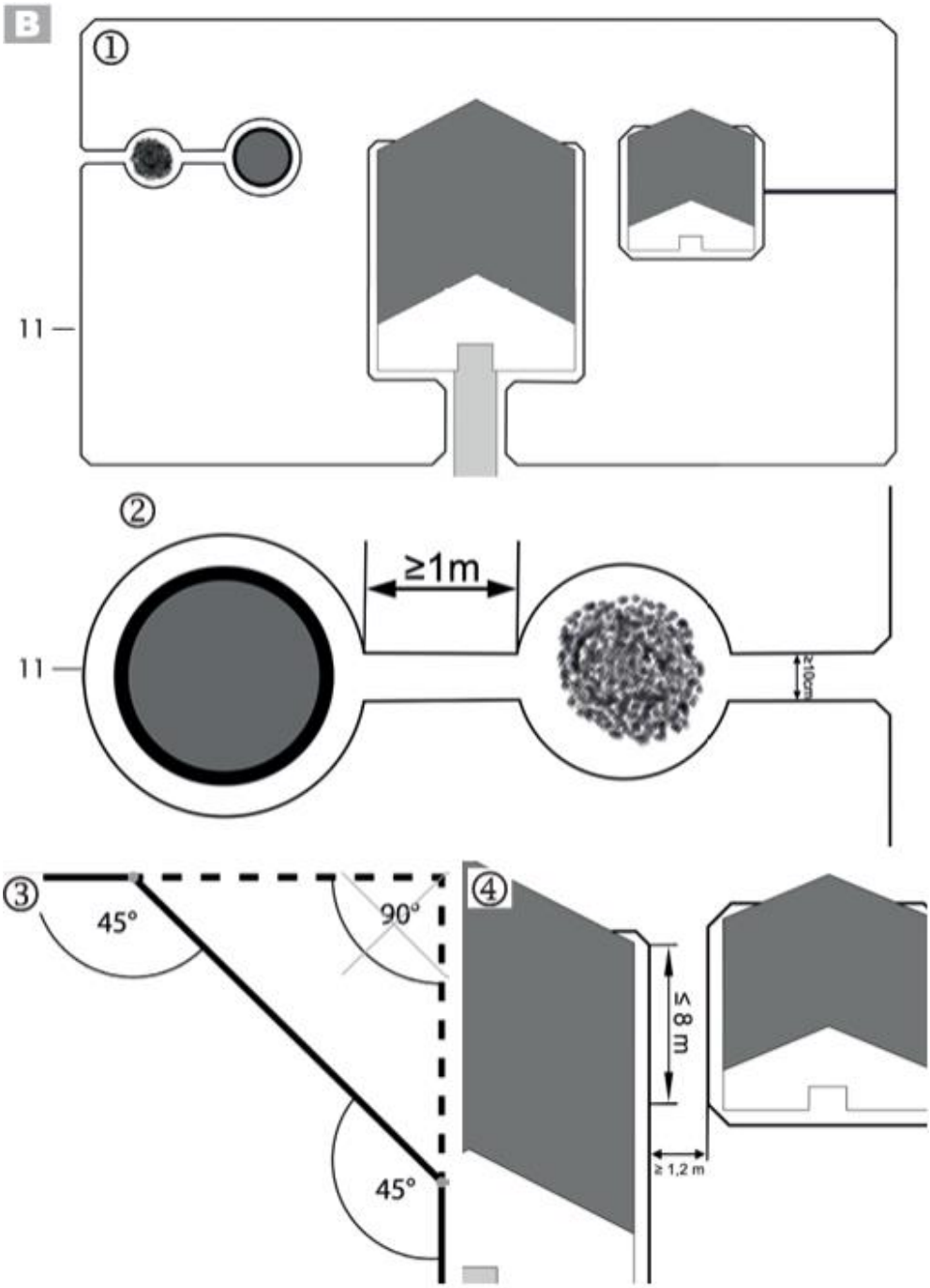

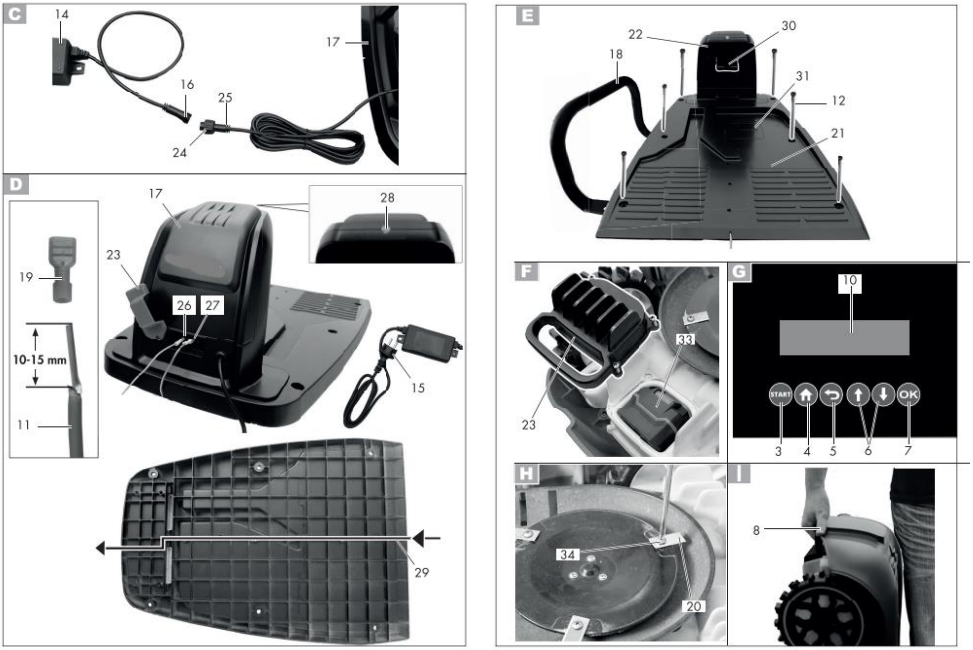

Imaginile sunt cu caracter informativ, furnizorul își rezervă dreptul de a aduce modificări structurale și funcționale față de utilajul prezentat în acest manual.

5. INSTALAREA

Pornirea inițială

În primul rând, găsiți cea mai bună poziție pentru stația dvs. de încărcare, luați în considerare cea mai apropiată priză exterioară, deoarece stația trebuie conectată la aceasta. Asigurați-vă ca terenul pe care plasați stația de încărcare este plat, uscat, fără câmpuri magnetice și fără obstacole în partea din față. Verificați în mod regulat zona gazonului și îndepărtați pietrele, ramurile, firele și obiectele care pot deteriora robotul și lamele acestuia.

Asamblarea și poziționarea stației de încărcare

1. Conectați unitatea de încărcare (22) în placa de bază (21) a stației de încărcare.
2. Apăsați unitatea de încărcare (22) în jos, astfel încât să fie bine așezată în placa de bază.
3. Fixați unitatea de încărcare (22) pe placa de bază (21) cu cele patru șuruburi incluse (19).

Amplasați stația de încărcare(17) pe o suprafață plată, lângă o priză.

Stația de încărcare trebuie să aibă cel puțin 2 m spațiu în față pentru a vă asigura că robotul de tuns iarba se poate întoarce fără probleme la stația de bază. De asemenea, trebuie să existe o distanță de cel puțin 1 m de la capătul din spate la colțul perimetrului.

După ce ați așezat și conectat cablul de delimitare, trebuie să fixați stația de încărcare.

Asigurați-vă că stația de încărcare (17) este poziționată la o distanță adecvată de iazuri, piscine și trepte. Vă recomandăm să instalați un acoperiș pentru stația de încărcare (17) pentru a nu fi de deteriorată de intemperii.

Instalarea cablului de delimitare

Înainte de a porni robotul, cablul de delimitare (11) trebuie instalat în jurul zonei de gazon care urmează să fie acoperită de robot:

1.Marcați zona gazonului cu cârligele (13).

2.Îngropați firul de delimitare (11) în pământ (adâncime max. 5cm). În timpul lucrului, robotul trece peste firul de delimitare cu aproximativ 20 - 30 cm înainte de a se întoarce și de a căuta o nouă cale. Instalați cablul de delimitare în mod corespunzător pentru a preveni lovirea robotului de corpuri străine și deteriorarea acestuia.

3.Pentru instalarea inițială, vă recomandăm marcarea firului de delimitare (11) cu cârligele (13) pentru cazul în care trebuie făcute corecții ulterioare. Zona de gazon trebuie să fie mărginită ca o singură zonă închisă (fig. 1).
4.Firele de delimitare paralele (11) instalate la o distanță de cel puțin 10 cm sunt identificate ca obstacol de către robot și sunt evitate (fig 2).Dacă firele de delimitare sunt instalate la o distanță mai mica de 5 mm, nu sunt detectate de robot și acesta trece peste ele.
5.Evitați crearea colțurilor în unghi de 90°. În schimb, împărțiți-le în două unghiuri de 45°(fig 3).
6.Senzorii robotului sunt proiectați să detecteze și să evite obstacolele staționare și solide (pereți, mobilier de grădină etc.) mai mari de 100 mm. Protejați obstacolele sensibile (de exemplu, paturi de flori) de pe zona gazonului cu cablul de delimitare (11).
7. Distanța dintre 2 obstacole trebuie sa fie de cel puțin 1 m(fig. 2).
8. Asigurați-vă că firul de delimitare (11) nu se intersectează în niciun punct. Acest lucru poate duce la defectarea sau funcționarea incorecta a robotului

Copaci

Robotul detectează copacii ca fiind un obstacol normal. Cu toate acestea, rădăcinile proeminente pot deteriora partea inferioară/lamele (20). Vă recomandăm să folosiți firul de delimitare (11) și pentru a delimita copacii.

Roci

Îndepărtați pietrele mici (mai mici de 100 mm) din zona gazonului. Acestea pot deteriora robotul și lamele (20). Robotul detectează pietrele (mai înalte de 100 mm) ca obstacole normale. Vă recomandăm să folosiți firul de delimitare (11) și pentru a delimita rocile.

Pante/denivelări

Robotul poate să funcționeze pe pante/denivelări de până la max. 25° (47%). La o distanță de 1 m de cablul de delimitare, panta nu trebuie să depășească 5,7° (10 %). Asigurați-vă că se menține o distanță de cel puțin 30 cm între cablul de delimitare (11) și un obstacol pe o pantă în partea de sus și de cel puțin 40 cm în partea de jos.

Iazuri/bazine

Iazurile și bazinele trebuie să fie mărginite de cablul de delimitare (11) acolo unde este posibil sau proiectate astfel încât robotul să nu poată intra în apă. Acest lucru poate deteriora grav componentele electronice ale acestuia.

Căi de acces/drumuri

Robotul poate traversa cu ușurință căile de acces și drumurile la nivelul solului. Dacă există diferențe de înălțime între zona gazonului și potecă/drum, limitați poteca/drumul cu o distanță de siguranță de aprox. 40 cm.

Pasaje înguste

Pasajele înguste din zona delimitata a gazonului trebuie să aibă cel puțin 1,2 m lățime și nu mai mult de 8 m lungime (fig. 4) Lățimea de 1,2 m se referă la distanța dintre firele de delimitare. Robotul depășește firul de delimitare cu 0,2m, pe ambele părți, la tunderea gazonului.

Conectarea stației de încărcare la adaptorul de alimentare

1. Conectați adaptorul de alimentare (14) la stația de încărcare (17) prin mufa de încărcare (16) și priza de încărcare (25).
2. Înșurubați bucșa (24) în jurul îmbinării pentru a o proteja de umiditate.

Conectarea cablului de delimitare la stația de încărcare

1. Îndepărtați izolația cablului de delimitare pe cca. 10-15 mm, la ambele capete (11).
2. Rabatați capacul (23) în sus.
3. Conectați capătul firului de delimitare (11), care se duce la partea din față a stației și înconjoară gazonul, la priza de contact marcată cu "-„.
4.Treceți celălalt capăt al cablului de delimitare (11) prin canelura de sub stația de încărcare (17).
5. Conectați acest capăt al firului la priza de contact marcată cu +.
6. Conectați ștecărul (15) la sursa de alimentare.
7. Verificați LED-ul de pe stația de încărcare. Dacă LED-ul se aprinde în verde, cablul de delimitare (11) este conectat corect la stația de încărcare (17).

Fixarea stației de încărcare

Fixați stația de încărcare și bara de protecție (18) cu cuiele de fixare (12). Bara de protecție a stației de încărcare (18) se fixează pe partea laterală a stației, în afara zonei de gazon restricționate. Indicatorul intervalului de funcționare (31) de pe stația de încărcare trebuie să fie amplasat în zona de gazon restricționată.

Introducerea/Înlocuirea bateriei

Înainte de înlocuirea bateriei, opriți robotul și așteptați ca lamele să se oprească.

Există riscul de vătămare corporală. Există riscul de rănire din cauza scurgerii de lichid din baterie, dacă bateria este deteriorată! În cazul contactului cu ochii sau pielea, clătiți zonele afectate cu apă sau cu un neutralizant și solicitați asistență medicală.
1. Întoarceți robotul.
2. Deschideți compartimentul bateriei demontând cele 4 șuruburi de pe partea inferioară a robotului.
3. Dacă este necesar, scoateți bateria descărcată.
4. Introduceți bateria.
5. Închideți din nou compartimentul bateriei (32).

6. PUNEREA ÎN FUNCȚIUNE

6.1 PORNIREA INIȚIALĂ

Pornirea robotului
1. Apăsați și mențineți apăsat butonul START (3) timp de aprox. 3 secunde până când afișajul (10) se aprinde.
2. Setați limba dorită. Selectați limba dorita cu ajutorul butoanelor săgeată (6) și confirmați selecția cu butonul OK (7).
3. Setați data și ora cu butoanele săgeată (6). Confirmați selecția cu butonul OK (7). Setarea corectă a datei și orei este necesară pentru a asigura funcționarea corectă a setărilor timpului de funcționare.
4. Introduceți codul PIN din 4 cifre (setarea din fabrică „1111”).
Schimbați parola setată din fabrică după prima punere în funcțiune.
5. Apăsați butonul OK (7) pentru a intra în meniul principal. Robotul este acum în modul de așteptare.
Setarea limbii
1. Dacă este necesar, deschideți capacul (1).
2. Deblocați afișajul (10) introducând codul PIN din 4 cifre (setare din fabrică „1111”).
3. Apăsați butonul OK (7) pentru a intra în meniul principal.
4. Folosiți butoanele săgeată (6) pentru a selecta meniul ,,Settings”
5. Confirmați selecția cu butonul OK (7)
6. Folosiți butoanele săgeți (6) pentru a selecta „Language”
7. Confirmați selecția cu butonul OK (7)
8. Utilizați butoanele săgeți (6) pentru a selecta limba dorită
9. Confirmați selecția cu butonul OK (7)
10.Reveniți la meniul principal cu butonul înapoi (5).

6.2 PORNIREA ȘI OPRIREA

Pornirea robotului
1. Apăsați și mențineți apăsat butonul START (3) timp de aprox. 3 secunde până când afișajul (10) se aprinde.
2. Introduceți codul PIN din 4 cifre (setarea din fabrică „1111”).
3. Apăsați butonul OK (7) pentru a intra în meniul principal. Robotul este acum în modul de așteptare. Dacă robotul este în modul așteptare sau încărcare, apăsați butonul START (3) o dată pentru a începe tunsul. Robotul nu va porni până când capacul (1) nu este închis.
Dacă ați introdus codul PIN greșit. Așteptați aproximativ 3 secunde sau apăsați butonul OK (7) pentru a putea introduce din nou codul PIN. Dacă introduceți un PIN incorect de trei ori la rând, ecranul este blocat timp de 15 secunde. Pentru fiecare PIN suplimentar incorect, timpul de blocare este dublat. **Oprirea robotului**
1. Apăsați și mențineți apăsat butonul START (3) timp de aproximativ 3 secunde.
Robotul se oprește dacă:
1. Butonul STOP (9) este apăsat
2. Butonul START (3) este apăsat timp de 3 secunde
3. Capacul (1) este ridicat
4. Robotul pierde semnalul firului de delimitare și nu îl mai găsește în 5 minute
5. Depășește firul de delimitare.
6. Se blochează între obstacole și are nevoie de mai mult de 10 secunde pentru a găsi o cale de ieșire.
7. Este ridicat

6.3 TUNDEREA GAZONULUI

1.Deschideți capacul (1).
2. Deblocați afișajul (10) cu codul PIN din 4 cifre (setarea din fabrică „1111”).
Când robotul se află în stația de încărcare și se încarcă:

3. Apăsați butonul START (3) o dată.
- dacă nivelul de încărcare a bateriei este mai mare de 70 %, afișajul arată „Close the cover to start”. Închideți capacul (1) și robotul va începe automat să tundă gazonul.
- dacă nivelul de încărcare a bateriei este mai mic de 70 %, afișajul arată „Low battery”, după 2 secunde. Robotul se încarcă până când nivelul bateriei este de 90 % și apoi începe automat tunsul.

Când robotul este în modul de așteptare:

3. Apăsați butonul START (3) o dată.
- dacă nivelul de încărcare a bateriei este mai mare de 30 %, afișajul arată „Close the cover to start”. Închideți capacul (1) și robotul va începe automat să tundă gazonul.
- dacă nivelul de încărcare a bateriei este mai mic de 30 %, afișajul arată „Low battery”, după 2 secunde. Robotul se deplasează la stația de încărcare.

În funcție de natura ierbii (înălțime, grosime), robotul își reglează viteza de tuns pentru a asigura un rezultat bun.

Înapoi la stația de încărcare

Când robotul este în modul de așteptare, apăsați și mențineți apăsat butonul HOME (4) timp de aproximativ 3 secunde. Afișajul (10) arată „Close the cover to start”. Închideți capacul (1) și robotul se deplasează la stația de încărcare. Apoi începe să se încarce.

Setările robotului

Robotul are următoarele opțiuni de setare pe care le puteți face prin intermediul panoului de control dacă doriți să modificați setările din fabrică.

Buton pe panoul de control	Nume	Număr pentru introducerea codului PIN	Funcții
	Buton acasă (4)	1	Apăsați butonul, atunci când robotul este în modul de așteptare, pentru a face ca acesta să revină la stația de încărcare
	Buton săgeată(6)	2	Mută selecția/cursorul în sus, în interfața meniului
			Mărește cifra la setarea parametrilor
	Buton săgeată(6)	3	Mută selecția/cursorul în jos, în interfața meniului
			Micșorează cifra la setarea parametrilor
	Buton OK(7)	4	Confirmă setările
			Apelează interfața de introducere a codului PIN după ce o condiție de eroare s-a încheiat
			Apelează următorul meniu
			Confirmare pentru a trece de la meniul principal la nivelul următor al meniului
	Buton înapoi(5)		Înapoi la meniul anterior
			Anulează următoarea funcție

Explicația mesajelor care pot apărea pe afișaj

Mesaj pe panoul de control	**Explicaţie/Soluţie remediere**
Standby	Robotul este în modul de așteptare, nu există mesaje de eroare
Input PIN	Solicită introducerea codului PIN
Charging	Robotul se încarcă
Mowing	Robotul tunde iarba
Auto mowing	Robotul tunde iarba automat
Spot mode	Robotul tunde o zonă definită
Fix point mowing finished	Tunderea în „spot mode” a fost finalizată
Returning	Robotul se întoarce la stația de încărcare

Paused	Robotul a intrat in modul “pauză” prin: - apăsarea butonului STOP - apăsarea butonul „Pause” din APP
Emergency stop	A fost apăsat butonul STOP (9).
Updating	Efectuați/se realizează firmware-ul necesar/în curs
Low battery,Charge to work	Nivelul de încărcare al bateriei este scăzut. Bateria trebuie să fie încărcată minim 70 % pentru tunsul automat și 30 % pentru tunsul în punct fix (spot mode)
Raining now, returning	Senzorul de ploaie a fost activat
Close cover to start	Închideți capacul pentru a începe
Charge to work paused	Încărcarea a fost întreruptă (de exemplu, manual sau în urma unei pene de curent)
Work interrupted, please retry	Tunsul automat a fost întrerupt (de exemplu, butonul STOP (9) a fost apăsat, capacul (1) a fost deschis)
Place inside the boundary and retry	Solicitată plasarea robotului în interiorul perimetrului delimitat de cablu.
Continue working?	Apăsați butonul OK (7) pentru a continua lucrul sau apăsați butonul înapoi (5)
Time set wrong	Timpul setat greșit
Charge to work paused	Încărcarea a fost întreruptă
Close cover to start	Închideți capacul (1)
Current work was stopped	Tunderea gazonului a fost oprită
Low battery voltage	Nivelul de încărcare al bateriei este scăzut. Bateria trebuie să fie încărcată minim 70 % pentru tunsul automat și 30 % pentru tunsul în punct fix (spot mode) Așezați robotul în stația de încărcare Așteptați finalizarea procesului de încărcare Robotul revine singur la stația de încărcare
Low battery, charge to work	
Low battery voltage, Return to station	
No loop singal	Verificați instalarea corectă firului de delimitare și corectați dacă este necesar, plasați robotul în interiorul perimetrului și reporniți-l
No signal, please setup the loop first	
Loop signal lost	
Mower was locked! waiting...	Așteptați până când procesul care rulează în prezent este finalizat
Wrong pin, kindly retry.	Introduceți PIN-ul din nou
Place inside the boundary and retry	Plasați robotul în interiorul perimetrului și reporniți-l
Mower outside	
Please reboot to start the firmware update	Reporniți robotul
Work interrupted, please retry	
Rain sensor activated	Senzorul de ploaie este activat
Mower in the station	Robotul este in stație
Mower is not in the station	Robotul nu este în stație. Dacă este necesar, puneți-l în stație
Press ‚START’ key to start	Apăsați butonul START (3)
Duration at least 30 mins	Indicarea timpului necesar
Searching for signal...	Se caută semnal...
Copy file, please wait	Vă rugăm să așteptați procesul de copiere
Please turn it off	Opriți robotul
Cutting motor stall	Verificați si înlăturați obiectele care blochează lamele; Verificați starea lamelor; Dacă este necesar, contactați un service autorizat RURIS
Left motor stall	
Please replace the battery	Înlocuiți bateria robotului
Battery abnormal	
Battery damaged	
Battery temperature too low (discharge)	Anulați procesul de încărcare

Battery voltage high	Tensiunea bateriei este ridicată
Battery High temp	Bateria are o temperatură ridicată
High charge current	Anulați procesul de încărcare, verificați curentul de intrare
High charge voltage	Anulați procesul de încărcare, verificați tensiunea de intrare
High temp	Anulați procesul de încărcare
Mower lifted	Robotul este ridicat de la sol
Mower overturned	Robotul s-a răsturnat
Mower trapped	Curățați robotul și reporniți-l
Mower tilted	Puneți robotul în poziție verticală și reporniți-l
Motor over temperature	Opriți robotul și lăsați-l să se răcească
Motor error	Contactați un service autorizat RURIS
Emsensor disconnect	
Hall sensor failure	
Hardware error	
Ladung abnormal	
Charging abnormal	
Battery discharge error	
Inertial measurement unit (IMU) Error	
Motor disconnect	
Motor hall error	
Motor overcurrent	
Motor stall	
Right motor stall	
Rain sensor failure	
Loop sensor failure	

Spot mode/Mod tuns cu punct fix
Această funcție vă permite să tundeți gazonul atunci când pe acesta se află, de exemplu, mobilier pentru grădina sau echipamente de joacă.
1. Așezați robotul pe zona în care doriți sa tundă gazonul.
2. Dacă este necesar, deschideți capacul (1).
3. Deblocați afișajul (10) cu PIN-ul din 4 cifre (setare din fabrică „1111”).
4. Apăsați butonul OK (7) pentru a intra în meniul principal.
5. Selectați „Mod spot” cu butoanele săgeată (6). Ecranul afișează „Close the cover to start”.
6. Închideți capacul (1) și robotul începe să tundă cu punctul fix.
Robotul tunde în direcția spirală în sens invers acelor de ceasornic și comută pe „Automating mowing” după o rază de tundere de 1 m sau 3,5 minute de tundere. Dacă robotul întâlnește un obstacol, se oprește, afișajul indică faptul că tunderea s-a oprit și robotul trece în modul standby. Când robotul atinge firul de delimitare (11), continuă tunderea în direcția spirală opusă.
Dacă robotul se află în afara firului de delimitare (11) sau pe stația de încărcare și selectați „Spot mode”, ecranul afișează „Place inside the boundary and retry”. Așezați robotul în interiorul cablului de delimitare (11), lângă stația de încărcare și reporniți „Spot mode”.
Dacă nivelul de încărcare a bateriei este mai mic de de 30 %, afișajul arată „Low battery voltage”, după 2 secunde. Încărcați robotul înainte de a începe tunsul.
Setarea datei și orei
1. Dacă este necesar, deschideți capacul (1).
2. Deblocați afișajul (10) cu codul PIN din 4 cifre (setarea din fabrică „1111”).
3. Apăsați butonul OK (7) pentru a intra în meniul principal.
4. Utilizați butoanele săgeți (6) pentru a selecta „Settings”.
5. Confirmați selecția cu butonul OK (7).
6. Utilizați butoanele săgeți (6) pentru a selecta „Data și oră”.
7. Confirmați selecția cu butonul OK (7).
8. Schimbați data și ora cu butoanele săgeată (6). Pozițiile inițiale pot fi schimbate cu ajutorul butonului OK (7).
Setarea corectă a datei și orei este necesară pentru a asigura funcționarea corectă a setărilor timpului de funcționare.

Setarea senzorului de ploaie
Nu utilizați niciodată robotul în timpul furtunilor și asigurați-vă că ați deconectat stația de încărcare de la rețea. Dacă senzorul de ploaie este pornit, robotul revine la stația de încărcare când plouă.
1. Dacă este necesar, deschideți capacul (1).
2. Deblocați afișajul (10) cu PIN-ul din 4 cifre (setarea din fabrică „1111”).
3. Apăsați butonul OK (7) pentru a intra în meniul principal.
4. Utilizați butoanele săgeți (6) pentru a selecta „Setting”.
5. Confirmați selecția cu butonul OK (7).
6. Folosiţi butoanele săgeată (6) pentru a selecta „Rain mode”.
7. Confirmați selecția cu butonul OK (7).
8. Pentru a dezactiva senzorul de ploaie, selectați „Disable” și confirmați selecția cu butonul OK (7).
Pentru a activa senzorul de ploaie, selectați „Enable” și confirmați selecția cu butonul OK (7).
Selectați o oră, în minute, când robotul ar trebui să înceapă să funcționeze din nou, după ploaie. Confirmați fiecare selecție cu OK, butonul (7).
9. Reveniți la meniul principal folosind butonul înapoi (5)
Nu este recomandat sa utilizați robotul în ploaie. Robotul de tuns iarba poate tăia iarba umedă, dar iarba umedă se va acumula pe discul cu lame și pe roți, ceea ce înseamnă că trebuie efectuată o curățare frecventă a utilajului.
Setarea timpilor de operare .
1. Dacă este necesar, deschideți capacul (1).
2. Deblocați afișajul (10) cu cele 4 cifre PIN (setare din fabrică „11117).
3. Apăsați butonul OK (7) pentru a accesa meniu principal.
4. Folosiți butoanele săgeți (6) pentru a selecta „Setting”.
5. Confirmați selecția cu butonul OK (7).
6. Utilizați butoanele săgeată (6) pentru a selecta "Work time".
7. Confirmați selecția cu butonul OK (7).
8. Selectați timpul de funcționare dorit cu butoanele săgeată. Setați timpul de funcționare în ore/zi.
9. Confirmați selecția cu butonul OK (7).
10. Reveniți la meniul principal folosind butonul (5).
Când s-a atins timpul de funcționare setat pe zi, robotul se întoarce la stația de încărcare.

Conectarea robotului prin Wi-fi (pentru modelul RXR1000).
1. Dacă este necesar, deschideți capacul (1).
2. Deblocați afișajul (10) cu cele 4 cifre PIN (setare din fabrică „1111).
3. Apăsați butonul OK (7) pentru a intra în meniu principal.
4. Utilizați butoanele săgeți (6) pentru a selecta „Settings” .
5. Confirmați selecția cu butonul OK (7).
6. Utilizați butoanele săgeți (6) pentru a selecta „Set WiFi”.
7. Utilizați smartphone-ul pentru a vă conecta la robot prin aplicația Tuya Smart.
Schimbarea PIN-ului.
1. Dacă este necesar, deschideți capacul (1).
2. Deblocați afișajul (10) cu cele 4 cifre PIN (setare din fabrică „11117).
3. Apăsați butonul OK (7) pentru a intra în meniu principal.
4. Utilizați butoanele săgeți (6] pentru a selecta „Setting”.
5. Confirmați selecția cu butonul OK (7).
6. Utilizați butoanele săgeți (6) pentru a selecta "Change PIN".
7. Confirmați selecția cu butonul OK (7).
8. Introduceți vechiul PIN din 4 cifre. Daca ați a introdus incorect codul PIN, utilizați butonul înapoi (5) pentru a reveni la introducerea pin-ului.
9. Introduceți un nou PIN.
10.Confirmați noul PIN introducându-l din nou. Dacă ați introdus codul PIN incorect, reveniți la introducerea pin-ului cu butonul înapoi (5) și repetați pașii 8 și 9.
11.După schimbarea codului pin, pe ecran va apărea mesajul „Succes!”. Reveniți la meniul principal cu butonul înapoi (5).
Setarea/ștergerea unui program
Stabilirea unui program de tuns gazonul
1.Dacă este necesar, deschideți capacul (1).
2. Deblocați afișajul (10) cu cele 4 cifre PIN (setare din fabrică „1111).
3. Apăsați butonul OK (7) pentru a intra în meniu principal.

4. Utilizați butoanele săgeți (6) pentru a selecta "Schedule".
5. Selectați ziua pe care doriți să o setați (luni, marți, miercuri, joi, vineri, sâmbătă, duminică) cu butoanele săgeată (6).
6. Apăsați butonul OK pentru a seta ziua.
7. Selectați timpul când începe și când se termină lucrul folosind butoanele săgeată (6).
Pot fi setate două perioade pe zi.
8. Apăsați butonul OK (7) pentru a confirma și selecția revine în partea stângă, pe zi
9. Repetați pașii 5-8 pentru a selecta programul de lucru pentru fiecare zi a săptămânii.
10.Apăsați butonul OK (7) pentru a confirma setarea.

Ștergerea unui program de tuns gazonul
1. Mutați selecția cu butoanele săgeată (6) la „Alle" (stânga sus).
2. Apăsați și mențineți apăsat butonul înapoi (5) pentru a șterge întregul program al săptămânii.

Stabilirea zonelor secundare
1. Dacă este necesar, deschideți capacul (1).
2. Deblocați afișajul (10) cu cele 4 cifre PIN (setare din fabrică „1111).
3. Apăsaţi butonul OK (7) pentru a intra meniul principal.
4. Folosiţi butoanele săgeată (6) pentru a selecta „Secondary areas".
5. Apăsaţi butonul OK pentru a selecta o zona secundara (Arie). Selectați pornirea distanța „Distance (dst)m"" și raportul „Percent (pct)%" din suprafață care urmează să fie tunsă, folosind butoanele săgeată (6), apoi apăsați butonul OK pentru a confirma.
6. Repetați pasul 5 pentru a finaliza seta fiecare zonă secundară (Zone).
7. Apăsaţi butonul OK (7) pentru a confirma setările.
Robotul parcurge distanța „Distance (dst)m" specificată de dumneavoastră, de-a lungul cablului de delimitare (1 - 500 de metri) și apoi începe lucrul.)
Introducând procentul „Percent (pct)%" specificați ce procent din suprafața totală din interiorul firului de delimitare urmează să fie tunsă.
Suma procentului „Percent (pct)%" celor 5 zone secundare (Areas) trebuie să fie mai mica sau egală cu 100.

Revenirea la setările din fabrică
Robotul poate fi resetat, acesta revenind la setările din fabrică
1. Dacă este necesar, deschideți capacul (1).
2. Deblocați afișajul (10) cu cele 4 cifre PIN (setare din fabrică „1111").
3. Apăsaţi butonul OK (7) pentru a intra în meniu principal.
4. Folosiți butoanele săgeți (6) pentru a selecta „Setting"".
5. Confirmați selecția cu butonul OK (7).
6. Folosiţi butoanele săgeată (6) pentru a selecta „Factory set".
7. Confirmați selecția cu butonul OK (7).
Robotul se oprește și revine la setările din fabrică. Resetarea nu va șterge setările și datele salvate în aplicația Tuya Smart App.

Reglarea înălțimii de tăiere
Robotul are setări de reglaj a înălțimii de tăiere între 25 mm și 60 mm. Dacă iarba este mai mare de 60 mm, tăiați iarba până la max. 60 mm, altfel sarcina de lucru a robotului va fi prea mare și eficiența de tăiere va scădea. Utilizați o mașină de tuns iarba obișnuită. Odată ce instalarea este finalizată, înălțimea de tăiere poate fi reglată la înălțimea adecvata. Începeți întotdeauna într-o poziție de tăiere înaltă și coborâți cu pași mici până la înălțimea dorită.
Notă: Nu încercați să ridicați sau să coborâți înălțimea de tăiere în timp ce robotul tunde gazonul.

Conectarea robotului cu TuyaSmartApp (pentru modelul RXR1000).
1. Deschideți capacul (1).
2. Deblocați afișajul (10) cu cele 4 cifre PIN (setare din fabrică „1111).
3. Apăsaţi butonul OK (7) pentru a intra meniul principal.
4. Folosiți butoanele săgeți (6) pentru a selecta „Settings".
5. Confirmați selecția cu butonul OK (7).
6. Utilizați butoanele săgeată (6) pentru a selecta „Set WiFi".
7. Activați Bluetooth® pe smartphone-ul dvs.
8. Deschideți aplicația Tuya Smart. De aici există 3 opțiuni pentru a conecta dispozitivul. ❶,❷,❸

❶Dacă acesta este dispozitivul pe care doriți să îl conectați către aplicație:
9. Selectați opțiunea „Add Device". Aplicația scanează zona pentru a găsi dispozitive disponibile.
10.Dacă selectați „Got to add", sunt afișate într-o listă.
11.Selectați un singur dispozitiv.
12.Acum apăsați pe ⊕, selectați dispozitivul.

13.Selectați WLAN-ul dvs. și introduceți parola corespunzătoare.
14.Confirmați conexiunea prin apăsarea "Finish".
Dispozitivul este acum listat și poate fi selectat.

❷Dacă ați conectat deja alte dispozitive la aplicație:

9. În setarea , selectați din dreapta sus. Aplicația scanează zona pentru dispozitivele disponibile și indică dacă au fost găsite dispozitive.
10.Continuați ca și cu ❶ de la punctul 10.

❸ Dacă nu vi se sugerează automat o listă de dispozitive disponibile:

Dacă dispozitivul nu este sugerat automat, urmați acești pași:
9. În setarea , selectați în dreapta sus.
10.Selectați "Other" în bara din stânga.
11.Selectați " Other 2".
12.Confirmarea este gata când afișajul clipește rapid. Aplicația caută acum dispozitive disponibile și vi le sugerează.
13.Selectați dispozitivul dorit apăsând pentru a-l adăuga in aplicație.
14.Mai întâi confirmați cu "Next", apoi cu "Finish".
Actualizarea firmware-ului poate schimba caracteristicile aplicației.

Activarea Bluetooth (pentru modelul RXR1000).

Bluetooth este necesar doar pentru a conecta dispozitivul la aplicația Smart Life App.
După ce dispozitivul este conectat la Aplicația Smart Life App, Bluetooth se oprește și pornește din nou numai când dispozitivul este resetat la setările din fabrică.
1. Dacă este necesar, deschideți capacul (1).
2. Deblocați afișajul (10) cu 4 cifre PIN (setat din fabrica "1111").
3. Apăsați butonul OK (7) pentru a accesa meniul principal.
4. Utilizați butonul săgeată (6) pentru a selecta "Setting".
5. Confirmați selecția cu butonul OK (7).
6. Utilizați butonul săgeată (6) pentru a selecta "Set WiFi".
7. Confirmați selecția cu butonul OK (7).
Acest lucru este necesar pentru conectarea inițială cu aplicația Tuya Smart, pentru care există o conexiune WLAN și funcția Bluetooth a robotului este inactivă.

Caracteristicile aplicației (pentru modelul RXR1000).

Dacă selectați robotul, aceasta vă va duce la pagina de prezentare generală.
Apăsați butonul din cercul din stânga și țineți degetul pe afișaj pentru a glisa butonul "START >"
Selectați meniurile individuale prin intermediul butonului "START >" poziție.

- Program

Aici puteți seta două perioade de funcționare pentru fiecare zi a săptămânii.
Robotul trebuie să fie în modul de așteptare ca să puteți face secvențele dorite.
1. Selectați ziua dorită.
2. Pentru perioada de timp dorita, definiți un timp Start și un timp End.
3. Salvați programul în dreapta sus la "Save".
Programul poate fi resetat din meniul din dreapta prin "Reset".

- Zone secundare.

Aici puteți configura până la 5 zone secundare. Robotul trebuie să fie în modul de așteptare astfel încât să puteți face setări aici.
1. Selectați o zonă secundară.
2. Setați distanța până la punctul de intrare.
Robotul se deplasează de-a lungul firului de delimitare pentru distanța specificata și apoi începe să tundă.
3. Setați un procent din suprafață.
Procentajul suprafeței indică ce procent din suprafața totală din interiorul firului de delimitare urmează să fie tuns.
Suma procentelor de suprafață ale celor 5 zone secundare trebuie să fie mai mici sau egală cu 100% din suprafața totala.
4. Confirmați cu "Save".
Dacă nu doriți să împărțiți zona de cosit într-o zona secundara, selectați:

- Distanța până la punctul de intrare: 1 m
- Procentul suprafeței: 100 %

Control
Aici puteți sa:
- Vizualizați modul în care se află robotul în prezent;
- Vizualizați capacitatea bateriei în procente;
- Începeți sau întrerupeți tunderea automată Ⓐ;
- Începeți tunderea la fața locului prin punctul fix, selectați dacă robotul este în modul standby.
Această funcție vă permite să tundeți peluze care pe care se află corpuri de mobilier, sau altele obiecte similare.
- Prin selectarea butonului, robotul se va deplasa la stația de încărcare.

⚠Jurnal de erori
Aici puteți citi erorile și data erorii.

Jurnal de lucru
Aici puteți citi timpii de funcționare ai robotului.

Setări
Aici puteți să:
- Setați durata totală de funcționare pe zi in orele de funcționare.
- Setați sau să modificați o parolă a dispozitivului (PIN).
- Activați și dezactivați senzorul de ploaie și setați o oră în care robotul ar trebui să înceapă să funcționeze din nou după ploaie. De asemenea, puteți specifica dacă indicatorul ar trebui să compenseze pauza în timpul de funcționare, cauzată de ploaie.
Nu este recomandat să lăsați robotul să funcționeze în timp ce plouă.

-Setări

Dacă selectați din nou pictograma, puteți atribui o nouă imagine robotului prin „Symbol”, puteți să redenumiți robotul si locația prin „Name” „Location”.
„Device information” pot fi apelate sub acest element de meniu.
„Tap to run and automate” vă permite sa rulați automatizările pe care le-ați salvat.
„Share device” vă permite să acordați acces altor membri din aceeași gospodărie la robot.
„Offline Message”, când este activat, vă trimite o notificare când aplicația pierde conexiunea robotului.
„Create group” vă permite să creați grupuri de dispozitive.
„FAQ” raspunsuri frecvente la întrebări.
„Check for firmware upgrade” verifică dacă firmware-ul este actualizat și permite upgrade dacă este disponibilă o versiune mai nouă.
„Remove device” șterge robotul din lista de dispozitive din aplicație.

Deconectarea dispozitivului și ștergerea datelor din aplicație(pentru modelul RXR1000).
1. În setarea, selectați dispozitivul pe care doriți să il eliminați și ale căror date doriți sa le ștergeți.
2. Selectați pictograma din dreapta sus.
3. Selectați "Remove device".
4. Pentru a șterge datele, selectați "Disconnect and delete data". Dacă doriți doar să deconectați dispozitivul fără a șterge datele, selectați " Disconnect ".

7. ÎNTREȚINERE DEPOZITARE ȘI DEPANARE

Curățare și întreținere
Este important să păstrați robotul de tuns gazon curat.
Robotul va urca mai ușor pantele dacă roțile sunt curate, lamele vor tăia, de asemenea, mai bine dacă sunt curate și ascuțite. Nu folosiți niciodată un spălător de înaltă presiune pentru curățare.

Curățarea corpului
Utilizați o perie moale și/sau o cârpă umedă cu detergent de uz casnic.

Curățarea părții inferioare
Asigurați-vă că întrerupătorul de alimentare este în poziția OPRIT și purtați mănuși de protecție. Întoarceți robotul pe o parte pentru a-și expune partea inferioară, curățați discul cu lame și cadrul, folosind o perie moale sau o cârpă umedă. Rotiți discul pentru a vă asigura că se mișcă liber.
Ascuțirea/înlocuirea lamelor;
Dacă lamele sunt uzate pe o parte, ele pot fi întoarse.
Dacă lamele sunt deteriorate sau prezintă semne de dezechilibru, acestea trebuie înlocuite.
1. Întoarceți dispozitivul.

2. Scoateți șuruburile lamei (34) de pe partea inferioară a dispozitivului, apoi întoarceți lamele (20).
3. Fixați lamele cu șuruburile acestora (34).

Înlocuirea lamelor

3. Scoateți lamele vechi si înlocuiți-le urmând pașii de mai sus.

Reciclarea

Nu aruncați echipamentele electrice, electronice industriale și părțile componente la gunoiul menajer! Informații privind DEEE. Având în vedere prevederile OUG 195/2005 - referitoare la protecția mediului și O.U.G. 5/2015. Consumatorii vor avea în vedere următoarele indicații pentru predarea deșeurilor electrice, precizate mai jos:

- Consumatorii au obligația de a nu elimina deșeurile de echipamente electrice și electronice (DEEE) ca deșeuri municipale nesortate și de a colecta separat aceste DEEE.
- Colectarea acestor deșeuri numite (DEEE) se va efectua prin Serviciul Public de Colectare de pe raza fiecărui județ și prin centre de colectare organizate de operatorii economici autorizați pentru colectarea DEEE. Informații furnizate de către Administrația Fondului de Mediu www.afm.ro sau jurnalul Uniuni Europene.
- Consumatorii pot preda DEEE în mod gratuit în punctele de colectare specificate anterior.

Depanarea robotului

Problema	Cauze posibile	Soluții de remediere
Robotul nu porneste	Bateria reîncărcabilă nu este introdusă	Introduceți bateria
	Capacul (1) este deschis	Închideți capacul (1)
	Motor este defect	Contactați un service autorizat RURIS
	Iarba este prea mare	Tundeți gazonul, dacă este necesar. Setați o înălțime de tăiere mai mare.
Motorul se oprește	Lamele sunt blocate de un corp străin	Îndepărtați corpul străin, deblocați lamele
Robotul se mișcă, dar nu taie iarba	Lamele sunt tocite sau defecte	Înlocuiți lamele
	Motor de tăiere defect	Contactați un service autorizat RURIS
Robotul nu tunde gazonul	Înălțimea de tăiere este prea mică	Setați înălțimea de tăiere mai mare
	Lamele (20) sunt tocite	Ascuțiți sau înlocuiți lamele
	Zona lamei este blocată	Curățați dispozitivul
	Lamele (20) sunt montate incorect	Montați lamele corect
Sunete anormale, zgomot sau vibrații	Șuruburile lamei (34) sunt slăbite	Strângeți șuruburile lamei
	Lamele (20) sunt deteriorate	Înlocuiți lamele
Robotul se deplasează în afara cablului de delimitare	Eroare de rutare: colțurile de 90° pot duce la pierderea semnalului.	Aranjați cablul de delimitare la un unghi de 45°

8. DECLARAȚII DE CONFORMITATE

DECLARATIA DE CONFORMITATE CE

Producator: SC RURIS IMPEX SRL
Bvd. Decebal, nr. 111, Cladire Administrativa, Craiova, Dolj, Romania
Tel. 0351 464 632, www.ruris.ro, info@ruris.ro
Reprezentant autorizat: ing. Stroe Marius Catalin – Director General
Persoana autorizata pentru dosarul tehnic: ing.Radoi Alexandru – Director Proiectare Producție
Descrierea masinii: ROBOTUL DE TUNS GAZON are rolul de a realiza lucrari de taiat iarba.
Numar de serie produs: AASF0100001XXRURRXR800 (unde AA reprezinta ultimele doua cifre ale anului de fabricatie, caracterele 5 si 6 nr de lot, caracterele 7-11 numarul de produs)
Produsul: robot de tuns gazon
Model: RURIS RXR800 **Latime de lucru**: 180 mm
Motor: electric, fara perii **Înălțime de tăiere:** 25mm-60mm

Noi, SC RURIS IMPEX SRL Craiova, producator, in conformitate cu H.G. 1029/2008 - privind conditiile introducerii pe piata a masinilor, ***Directiva 2006/42/EC*** *– cerinte de siguranta si securitate, Standardul EN ISO 12100:2010 – Masini. Securitate****, Directiva 2014/35/UE****, HG 409/2016- privind echipamentele de joasa tensiune,* ***Directiva 2014/30/UE*** *privind*

compatibilitatea electromagnetica (HG 487/2016 privind compatibilitatea electromagnetica, actualizata 2019), ***Directiva 2014/53/UE*** *(aplicata in Romania* ***prin HOTĂRÂREA nr. 740 din 5 octombrie 2016,*** *privind punerea la dispoziţie pe piaţă a echipamentelor radio),* ***Directiva 2011/65/EU,*** *privind restricțiile de utilizare a anumitor substanțe periculoase în echipamentele electrice și electronice, cu amendamentul EU 2015/863, declaram ca au fost efectuate toate seriile de teste radio esentiale pentru atestarea conformitatii produsului cu standardele specificate si declaram ca este conform cu principalele cerinte de siguranta si securitate, nu pune in pericol viata, sanatatea, securitatea muncii si nu are impact negativ asupra mediului.*

Subsemnatul Stroe Catalin, reprezentantul producatorului, declar pe proprie raspundere ca produsul este in conformitate cu urmatoarele standarde si directive europene:

- **Directiva 2006/42/EC** – cerinte de siguranta si securitate, Directiva 2014/35/UE, privind echipamentele de joasa tensiune:

EN ISO 12100:2011- Securitatea maşinilor. Principii generale de proiectare. Aprecierea riscului şi reducerea riscului

EN 13857:2008- Securitatea mașinilor. Distanțe de securitate pentru prevenirea pătrunderii membrelor superioare și inferioare în zonele periculoase

EN 60335-2-29:2004 - Aparate electrice pentru uz casnic şi scopuri similare. Securitate. Partea 2-29: Prescripţii particulare pentru încărcătoare de baterie

EN 60335-1:2012/A15:2021- Aparate electrice pentru uz casnic şi scopuri similare. Securitate. Partea 1: Prescripţii generale

EN 50636-2-107:2015/A3:2021- Securitatea aparatelor electrice pentru uz casnic şi scopuri similare. Partea 2-107: Prescripţii particulare pentru cositoare de gazon robotizate electrice alimentate de la baterie

EN 61558-1:2019- Securitatea transformatoarelor, bobinelor de reactanță, blocurilor de alimentare și combinații ale acestora. Partea 1: Prescripții generale și încercări

IEC 61558-2-16:2009/AMD1:2013- Amendamentul 1 - Siguranța transformatoarelor, reactoarelor, unităților de alimentare cu energie electrică și a produselor similare pentru tensiuni de alimentare de până la 1 100 V - Partea 2-16: Cerințe particulare și încercări pentru unitățile de alimentare cu energie în comutație și transformatoare pentru unități de alimentare cu modul în comutație

EN 62841-1:2015- Unelte electrice portabile cu motor, unelte transportabile şi maşini pentru grădină şi gazon. Securitate. Partea 1: Prescripţii generale

EN 61032:2001- Protecţia persoanelor şi a echipamentelor în carcasă. Calibre de încercare pentru verificare

EN 62233:2008+AC:2008- Metode de măsurare a câmpurilor electromagnetice ale aparatelor electrice de uz casnic şi scopuri similare referitor la expunerea umană

EN 50525-2-21:2011- Cabluri electrice. Cabluri de energie de joasă tensiune cu tensiunea nominală (Uo/U) până la 450/750 V, inclusiv. Partea 2-21: Cabluri pentru aplicaţii generale. Cabluri flexibile cu izolaţie elastomerică reticulată

EN 60127-1:2006- Siguranţe fuzibile miniatură. Partea 1: Definiţii pentru siguranţe fuzibile miniatură şi prescripţii generale pentru elemente de înlocuire miniatură

EN 60384-14:2013/A1:2016- Condensatoare fixe utilizate în echipamente electronice. Partea 14: Specificaţie intermediară. Condensatoare fixe de antiparazitare pentru conectare la alimentare

Directiva 2014/30/UE privind compatibilitatea electromagnetica, Directiva 2014/53/UE (aplicata in Romania prin HOTĂRÂREA nr. 740 din 5 octombrie 2016):

EN 50665:2017- Standard de produs pentru evaluarea echipamentelor electronice şi electrice în legătură cu restricţiile de expunere umană la câmpuri electromagnetice (0 Hz - 300 GHz)

EN 50663:2017- Standard de produs pentru evaluarea conformităţii aparatelor electrice şi electronice de putere mică cu restricţiile de bază referitoare la expunerea corpului uman la câmpuri electromagnetice (10 MHz - 300 GHz)

EN 62311:2008- Evaluarea echipamentelor electrice şi electronice în funcţie de restricţiile privind expunerea corpului uman la câmpuri electromagnetice (0 Hz - 300 GHz)

EN IEC 55014-1:2021- Compatibilitate electromagnetică. Cerinţe pentru aparate electrocasnice, unelte electrice şi aparate similare. Partea 1: Emisie

EN IEC 55014-2:2021- Compatibilitate electromagnetică. Cerinţe pentru aparate electrocasnice, scule electrice şi aparate similare. Partea 2: Imunitate. Standard de familie de produse

EN 61000-3-2:2019/A1:2021- Compatibilitate electromagnetică (CEM) - Partea 3-2: Limite - Limite pentru emisiile de curenți armonici (curent de intrare al echipamentelor ≤ 16 A pe fază)

EN 61000-3-3:2013/A2:2021- Compatibilitate electromagnetică (CEM) - Partea 3-3: Limite - Limitarea variațiilor de tensiune, a fluctuațiilor de tensiune și a flickerului în rețelele publice de alimentare de joasă tensiune, pentru echipamente având un curent nominal ≤ 16 A pe fază și care nu sunt supuse unor restricții de conectare
EN 301 489-1 V2.2.3- Standard de compatibilitate electromagnetică (EMC) pentru echipamente radio și servicii. Partea 1: Cerințe tehnice comune. Standard armonizat pentru compatibilitate electromagnetică
EN 301 489-3 V2.2.1- Standard de compatibilitate electromagnetică (CEM) pentru echipamente radio și servicii. Partea 33: Condiții specifice pentru dispozitive de bandă ultra largă (UWB). Standard armonizat acoperind cerințele esențiale ale articolului 3.1(b) al Directivei 2014/53/EU
EN 301 489-17 V3.2.4- Standard de compatibilitate electromagnetică (EMC) pentru echipamente radio şi servicii Partea 17: Condiţii specifice pentru echipamente de transmisii de date de bandă largă. Standard armonizat pentru compatibilitate electromagnetică
Directiva 2006/42/EC - privind maşinile – introducerea pe piata a masinilor
Directiva 2014/30/UE - privind compatibilitatea electromagnetica (HG 487/2016 privind compatibilitatea electromegnetica, actualizata 2019);
Directiva 2014/35/UE, HG 409/2016 - privind echipamentele de joasa tensiune
Directiva 2014/53/UE - privind armonizarea legislaţiei statelor membre referitoare la punerea la dispoziţie pe piaţă a echipamentelor radio (***HOTĂRÂREA nr. 740 din 5 octombrie 2016*** *privind punerea la dispoziţie pe piaţă a echipamentelor radio)*
Directiva 2011/65/EU privind restricțiile de utilizare a anumitor substanțe periculoase în echipamentele electrice și electronice
Conformitatea acestui produs cu cerințele esențiale ale Directivei 2014/53/UE privind echipamentele radio a fost verificată de următorul organism notificat:
TUV SUD Danmark in baza raportului numarul DK-RED002591 i01, eliberat 08.01.2022.
Alte Standarde sau specificatii utilizate:

- **SR EN ISO 9001** - Sistemul de Management al Calitatii
- **SR EN ISO 14001** - Sistemul de Management al Mediului
- **SR ISO 45001:2018** - Sistemul de Management al Sanatatii si Securitatii Ocupationale.

Marca si numele fabricantului: Z.K.T Co. Ltd
Nota: documentatia tehnica este detinuta de producator.
Precizare: Prezenta declaratie este conforma cu originalul.
Termen de valabilitate: 10 ani de la data aprobarii.
Locul si data emiterii: **Craiova, 05.12.2023**
Anul aplicarii marcajului CE: **2023**
Nr. inreg: **1524/05.12.2023**

Persoana autorizata si semnatura:

Ing. Stroe Marius Catalin
Director General al
SC RURIS IMPEX SRL

DECLARATIA DE CONFORMITATE EC

Producator: SC RURIS IMPEX SRL
Bvd. Decebal, nr. 111, Cladire Administrativa, Craiova, Dolj, Romania
Tel. 0351 464 632, www.ruris.ro, info@ruris.ro
Reprezentant autorizat: ing. Stroe Marius Catalin – Director General
Persoana autorizata pentru dosarul tehnic: ing.Radoi Alexandru – Director Proiectare Producţie
Descrierea masinii: ROBOTUL DE TUNS GAZON are rolul de a realiza lucrari de taiat iarba.
Numar de serie produs: AASF0100001XXRURRXR800 (unde AA reprezinta ultimele doua cifre ale anului de fabricatie, caracterele 5 si 6 nr de lot, caracterele 7-11 numarul de produs)
Produsul: robot de tuns gazon
Model: RURIS RXR800
Motor: electric, fara perii **Latime de lucru**: 220 mm
Nivelul de putere acustica masurat:62.9dB(A) **Nivelul de putere acustica garantat:** 63 dB(A)

Nivelul de putere acustica este certificat de TUV SUD Certification and Testing prin raport nr. 704032244608-Rev01 din 09.10.2022 in conformitate cu prevederile EN ISO 3744:2010

Noi, SC RURIS IMPEX SRL Craiova, producator, in conformitate cu H.G. 1029/2008 - privind conditiile introducerii pe piata a masinilor, ***Directiva 2006/42/EC*** *– cerinte de siguranta si securitate, Standardul EN ISO 12100:2010 – Masini. Securitate****, Directiva 2014/35/UE****, HG 409/2016 - privind echipamentele de joasa tensiune,* ***Directiva 2014/30/UE*** *privind compatibilitatea electromagnetica (HG 487/2016 privind compatibilitatea electromagnetica, actualizata 2019),* ***Directiva 2014/53/UE*** *(aplicata in Romania* ***prin HOTĂRÂREA nr. 740 din 5 octombrie 2016*** *privind punerea la dispoziţie pe piaţă a echipamentelor radio),* ***Directiva 2011/65/EU*** *privind restricțiile de utilizare a anumitor substanțe periculoase în echipamentele electrice și electronice, cu amendamentul EU 2015/863 declaram ca au fost efectuate toate seriile de teste radio esentiale pentru atestarea conformitatii produsului cu standardele specificate si declaram ca este conform cu principalele cerinte de siguranta si securitate, nu pune in pericol viata, sanatatea, securitatea muncii si nu are impact negativ asupra mediului*

Subsemnatul Stroe Catalin, reprezentantul producatorului, declar pe proprie raspundere ca produsul este in conformitate cu urmatoarele standarde si directive europene:

EN 3744:2010: Acustică. Determinarea nivelurilor de putere acustică şi a nivelurilor de energie acustică ale surselor de zgomot utilizând presiunea acustică. Metode tehnice în condiţii apropiate de cele ale unui câmp liber deasupra unui plan reflectant

SR EN 50636-2-107:2015/A2:2020/ EN 50636-2-107:2015/A2:2020- Securitatea aparatelor electrice pentru uz casnic și scopuri similare. Partea 2-107: Prescripții particulare pentru cositoare de gazon tip robot cu alimentare electrică de la baterie

Alte Standarde sau specificatii utilizate:

- **SR EN ISO 9001** - Sistemul de Management al Calitatii
- **SR EN ISO 14001** - Sistemul de Management al Mediului
- **ISO 45001:2018** - Sistemul de Management al Sanatatii si Securitatii Ocupationale.

Nota: documentatia tehnica este detinuta de producator.

Precizare: Prezenta declaratie este conforma cu originalul.

Termen de valabilitate: 10 ani de la data aprobarii.

Locul si data emiterii: **Craiova, 05.12.2023**
Anul aplicarii marcajului CE: **2023**
Nr. inreg: **1525/05.12.2023**

Persoana autorizata si semnatura:

Ing. Stroe Marius Catalin
Director General al SC RURIS IMPEX SRL

DECLARATIA DE CONFORMITATE CE

Producator: SC RURIS IMPEX SRL
Bvd. Decebal, nr. 111, Cladire Administrativa, Craiova, Dolj, Romania
Tel. 0351 464 632, www.ruris.ro, info@ruris.ro
Reprezentant autorizat: ing. Stroe Marius Catalin – Director General
Persoana autorizata pentru dosarul tehnic: ing.Radoi Alexandru – Director Proiectare Producţie

Descrierea masinii: ROBOTUL DE TUNS GAZON are rolul de a realiza lucrari de taiat iarba.

Numar de serie produs: AASF0100001XRURRX1000 (unde AA reprezinta ultimele doua cifre ale anului de fabricatie, caracterele 5 si 6 nr de lot, caracterele 7-11 numarul de produs)

Produsul: robot de tuns gazon

Model: RURIS RXR1000 **Latime de lucru**: 220 mm
Motor: electric, fara perii **Înălțime de tăiere:** 25mm-60mm

Noi, SC RURIS IMPEX SRL Craiova, producator, in conformitate cu H.G. 1029/2008 - privind conditiile introducerii pe piata a masinilor, ***Directiva 2006/42/EC*** *– cerinte de siguranta si securitate, Standardul EN ISO 12100:2010 – Masini. Securitate****, Directiva 2014/35/UE****, HG 409/2016- privind echipamentele de joasa tensiune,* ***Directiva 2014/30/UE*** *privind compatibilitatea electromagnetica (HG 487/2016 privind compatibilitatea electromagnetica, actualizata 2019),* ***Directiva 2014/53/UE*** *(aplicata in Romania* ***prin HOTĂRÂREA nr. 740 din 5 octombrie 2016,*** *privind punerea la dispoziţie pe piaţă a echipamentelor radio),* ***Directiva 2011/65/EU,*** *privind restricțiile de utilizare a anumitor substanțe periculoase în echipamentele electrice și electronice, cu amendamentul EU 2015/863, declaram ca au fost efectuate toate seriile de teste radio esentiale pentru atestarea conformitatii produsului cu standardele specificate si declaram ca este conform cu principalele cerinte de siguranta si securitate, nu pune in pericol viata, sanatatea, securitatea muncii si nu are impact negativ asupra mediului.*

Subsemnatul Stroe Catalin, reprezentantul producatorului, declar pe proprie raspundere ca produsul este in conformitate cu urmatoarele standarde si directive europene:

- **Directiva 2006/42/EC** – cerinte de siguranta si securitate, Directiva 2014/35/UE, privind echipamentele de joasa tensiune:

EN ISO 12100:2011- Securitatea maşinilor. Principii generale de proiectare. Aprecierea riscului şi reducerea riscului

EN 13857:2008- Securitatea mașinilor. Distanțe de securitate pentru prevenirea pătrunderii membrelor superioare și inferioare în zonele periculoase

EN 60335-2-29:2004 - Aparate electrice pentru uz casnic şi scopuri similare. Securitate. Partea 2-29: Prescripţii particulare pentru încărcătoare de baterie

EN 60335-1:2012/A15:2021- Aparate electrice pentru uz casnic şi scopuri similare. Securitate. Partea 1: Prescripţii generale

EN 50636-2-107:2015/A3:2021- Securitatea aparatelor electrice pentru uz casnic şi scopuri similare. Partea 2-107: Prescripţii particulare pentru cositoare de gazon robotizate electrice alimentate de la baterie

EN 61558-1:2019- Securitatea transformatoarelor, bobinelor de reactanță, blocurilor de alimentare și combinații ale acestora. Partea 1: Prescripții generale și încercări

IEC 61558-2-16:2009/AMD1:2013- Amendamentul 1 - Siguranța transformatoarelor, reactoarelor, unităților de alimentare cu energie electrică și a produselor similare pentru tensiuni de alimentare de până la 1 100 V - Partea 2-16: Cerințe particulare și încercări pentru unitățile de alimentare cu energie în comutație și transformatoare pentru unități de alimentare cu modul în comutație

EN 62841-1:2015- Unelte electrice portabile cu motor, unelte transportabile şi maşini pentru grădină şi gazon. Securitate. Partea 1: Prescripţii generale

EN 61032:2001- Protecţia persoanelor şi a echipamentelor în carcasă. Calibre de încercare pentru verificare

EN 62233:2008+AC:2008- Metode de măsurare a câmpurilor electromagnetice ale aparatelor electrice de uz casnic şi scopuri similare referitor la expunerea umană

EN 50525-2-21:2011- Cabluri electrice. Cabluri de energie de joasă tensiune cu tensiunea nominală (Uo/U) până la 450/750 V, inclusiv. Partea 2-21: Cabluri pentru aplicaţii generale. Cabluri flexibile cu izolaţie elastomerică reticulată

EN 60127-1:2006- Siguranţe fuzibile miniatură. Partea 1: Definiţii pentru siguranţe fuzibile miniatură şi prescripţii generale pentru elemente de înlocuire miniatură

EN 60384-14:2013/A1:2016- Condensatoare fixe utilizate în echipamente electronice. Partea 14: Specificaţie intermediară. Condensatoare fixe de antiparazitare pentru conectare la alimentare

Directiva 2014/30/UE privind compatibilitatea electromagnetica, Directiva 2014/53/UE (aplicata in Romania prin HOTĂRÂREA nr. 740 din 5 octombrie 2016):

EN 50665:2017- Standard de produs pentru evaluarea echipamentelor electronice şi electrice în legătură cu restricţiile de expunere umană la câmpuri electromagnetice (0 Hz - 300 GHz)

EN 50663:2017- Standard de produs pentru evaluarea conformităţii aparatelor electrice şi electronice de putere mică cu restricţiile de bază referitoare la expunerea corpului uman la câmpuri electromagnetice (10 MHz - 300 GHz)

EN 62311:2008- Evaluarea echipamentelor electrice şi electronice în funcţie de restricţiile privind expunerea corpului uman la câmpuri electromagnetice (0 Hz - 300 GHz)

EN IEC 55014-1:2021- Compatibilitate electromagnetică. Cerinţe pentru aparate electrocasnice, unelte electrice şi aparate similare. Partea 1: Emisie

EN IEC 55014-2:2021- Compatibilitate electromagnetică. Cerinţe pentru aparate electrocasnice, scule electrice şi aparate similare. Partea 2: Imunitate. Standard de familie de produse

EN 61000-3-2:2019/A1:2021- Compatibilitate electromagnetică (CEM) - Partea 3-2: Limite - Limite pentru emisiile de curenți armonici (curent de intrare al echipamentelor ≤ 16 A pe fază)

EN 61000-3-3:2013/A2:2021- Compatibilitate electromagnetică (CEM) - Partea 3-3: Limite - Limitarea variațiilor de tensiune, a fluctuațiilor de tensiune și a flickerului în rețelele publice de alimentare de joasă tensiune, pentru echipamente având un curent nominal ≤ 16 A pe fază și care nu sunt supuse unor restricții de conectare

EN 301 489-1 V2.2.3- Standard de compatibilitate electromagnetică (EMC) pentru echipamente radio și servicii. Partea 1: Cerințe tehnice comune. Standard armonizat pentru compatibilitate electromagnetică

EN 301 489-3 V2.2.1- Standard de compatibilitate electromagnetică (CEM) pentru echipamente radio și servicii. Partea 33: Condiții specifice pentru dispozitive de bandă ultra largă (UWB). Standard armonizat acoperind cerințele esențiale ale articolului 3.1(b) al Directivei 2014/53/EU

EN 301 489-17 V3.2.4- Standard de compatibilitate electromagnetică (EMC) pentru echipamente radio şi servicii Partea 17: Condiţii specifice pentru echipamente de transmisii de date de bandă largă. Standard armonizat pentru compatibilitate electromagnetică

EN 300 328 V2.2.2:2020- Sisteme de transmisie de bandă largă. Echipamente pentru transmisii de date care funcționează în banda 2,4 GHz. Standard armonizat pentru acces la spectrul radio

EN 303 447 V1.3.1:2022- Dispozitive de distanţă mică (SRD). Standard armonizat pentru acces la spectrul radio. Sisteme cu buclă inductivă pentru cositoare robotizate care funcționează în domeniul de frecvenţă de la 100 Hz până la 148,5 kHz

Directiva 2006/42/EC - privind maşinile – introducerea pe piata a masinilor

Directiva 2014/30/UE - privind compatibilitatea electromagnetica (HG 487/2016 privind compatibilitatea electromegnetica, actualizata 2019);

Directiva 2014/35/UE, HG 409/2016 - privind echipamentele de joasa tensiune

Directiva 2014/53/UE - privind armonizarea legislaţiei statelor membre referitoare la punerea la dispoziţie pe piaţă a echipamentelor radio (***HOTĂRÂREA nr. 740 din 5 octombrie 2016*** *privind punerea la dispoziţie pe piaţă a echipamentelor radio)*

Directiva 2011/65/EU privind restricțiile de utilizare a anumitor substanțe periculoase în echipamentele electrice și electronice

Conformitatea acestui produs cu cerințele esențiale ale Directivei 2014/53/UE privind echipamentele radio a fost verificată de următorul organism notificat:

TUV SUD Danmark in baza raportului numarul DK-RED002591 i01, eliberat 08.01.2022.

Alte Standarde sau specificatii utilizate:

- **SR EN ISO 9001** - Sistemul de Management al Calitatii
- **SR EN ISO 14001** - Sistemul de Management al Mediului
- **SR ISO 45001:2018** - Sistemul de Management al Sanatatii si Securitatii Ocupationale.

Marca si numele fabricantului: Z.K.T Co. Ltd

Nota: documentatia tehnica este detinuta de producator.

Precizare: Prezenta declaratie este conforma cu originalul.

Termen de valabilitate: 10 ani de la data aprobarii.

Locul si data emiterii: **Craiova, 05.12.2023**

Anul aplicarii marcajului CE: **2023**

Nr. inreg: **1526/05.12.2023**

Persoana autorizata si semnatura:

Ing. Stroe Marius Catalin
Director General al
SC RURIS IMPEX SRL

DECLARATIA DE CONFORMITATE EC

Producator: SC RURIS IMPEX SRL
Bvd. Decebal, nr. 111, Cladire Administrativa, Craiova, Dolj, Romania
Tel. 0351 464 632, www.ruris.ro, info@ruris.ro
Reprezentant autorizat: ing. Stroe Marius Catalin – Director General
Persoana autorizata pentru dosarul tehnic: ing.Radoi Alexandru – Director Proiectare Producţie
Descrierea masinii: ROBOTUL DE TUNS GAZON are rolul de a realiza lucrari de taiat iarba.
Numar de serie produs: AASF0100001XRURRX1000 (unde AA reprezinta ultimele doua cifre ale anului de fabricatie, caracterele 5 si 6 nr de lot, caracterele 7-11 numarul de produs)
Produsul: robot de tuns gazon

Model: RURIS RXR1000	**Latime de lucru**: 220 mm
Motor: electric, fara perii	**Înălțime de tăiere:** 25mm-60mm

Nivelul de putere acustica masurat: 61.1 dB(A) **Nivelul de putere acustica garantat:** 63 dB
Nivelul de putere acustica este certificat de TUV SUD Certification and Testing prin raport nr. 704032244608-Rev01 din 09.10.2022 in conformitate cu prevederile EN ISO 3744:2010

*Noi, SC RURIS IMPEX SRL Craiova, producator, in conformitate cu H.G. 1029/2008 - privind conditiile introducerii pe piata a masinilor, **Directiva 2006/42/EC** – cerinte de siguranta si securitate, Standardul EN ISO 12100:2010 – Masini. Securitate**, Directiva 2014/35/UE**, HG 409/2016 - privind echipamentele de joasa tensiune, **Directiva 2014/30/UE** privind compatibilitatea electromagnetica (HG 487/2016 privind compatibilitatea electromagnetica, actualizata 2019), **Directiva 2014/53/UE** (aplicata in Romania **prin HOTĂRÂREA nr. 740 din 5 octombrie 2016** privind punerea la dispoziţie pe piaţă a echipamentelor radio), **Directiva 2011/65/EU** privind restricțiile de utilizare a anumitor substanțe periculoase în echipamentele electrice și electronice, cu amendamentul EU 2015/863 declaram ca au fost efectuate toate seriile de teste radio esentiale pentru atestarea conformitatii produsului cu standardele specificate si declaram ca este conform cu principalele cerinte de siguranta si securitate, nu pune in pericol viata, sanatatea, securitatea muncii si nu are impact negativ asupra mediului*

Subsemnatul Stroe Catalin, reprezentantul producatorului, declar pe proprie raspundere ca produsul este in conformitate cu urmatoarele standarde si directive europene:

EN 3744:2010: Acustică. Determinarea nivelurilor de putere acustică şi a nivelurilor de energie acustică ale surselor de zgomot utilizând presiunea acustică. Metode tehnice în condiţii apropiate de cele ale unui câmp liber deasupra unui plan reflectant

SR EN 50636-2-107:2015/A2:2020/ EN 50636-2-107:2015/A2:2020- Securitatea aparatelor electrice pentru uz casnic și scopuri similare. Partea 2-107: Prescripții particulare pentru cositoare de gazon tip robot cu alimentare electrică de la baterie

Alte Standarde sau specificatii utilizate:

- **SR EN ISO 9001** - Sistemul de Management al Calitatii
- **SR EN ISO 14001** - Sistemul de Management al Mediului
- **ISO 45001:2018** - Sistemul de Management al Sanatatii si Securitatii Ocupationale.

Nota: documentatia tehnica este detinuta de producator.
Precizare: Prezenta declaratie este conforma cu originalul.
Termen de valabilitate: 10 ani de la data aprobarii.

Locul si data emiterii: **Craiova, 05.12.2023**
Anul aplicarii marcajului CE: **2023**
Nr. inreg: **1527/05.12.2023**

Persoana autorizata si semnatura:

Ing. Stroe Marius Catalin
Director General al SC RURIS IMPEX SRL

Robotic lawn mower RURIS RXR800/ RXR1000

1. INTRODUCTION 2
2. SAFETY INSTRUCTIONS 2
3. TECHNICAL DATA 5
4. OVERVIEW OF THE MACHINE 6
5. INSTALLATION 8
6. COMMISSIONING 10
7. STORAGE MAINTENANCE AND TROUBLESHOOTING 17
8. DECLARATIONS OF CONFORMITY 18

1. INTRODUCTION

Dear Client!

Thank you for your decision to purchase a RURIS product and for your trust in our company! RURIS has been on the market since 1993 and during all this time it has become a strong brand, which has built its reputation by keeping promises, but also by continuous investments aimed at helping customers with reliable, efficient and quality solutions.
We are confident that you will appreciate our product and enjoy its performance for a long time. RURIS does not offer its customers only machines, but complete solutions. An important element in the relationship with the customer is advice both before and after the sale, as RURIS customers have at their disposal a whole network of partner stores and service points.
To enjoy the purchased product, please read the user manual carefully. By following the instructions, you will be guaranteed a long use.
The RURIS company is continuously working on the development of its products and therefore reserves the right to modify, among other things, their form, appearance and performance, without having the obligation to communicate this in advance.

Thank you once again for choosing RURIS products!

Customer information and support:
Phone: 0351.820.105
e-mail: **info@ruris.ro**

2. SAFETY INSTRUCTIONS

2.1. WARNINGS ON THE MACHINE

	Warning! Danger!		Keep a safe distance from the robot during operation
	Stop the robot before lifting it when performing maintenance operations.		Keep hands and feet away from rotating blades. Never put your hands or feet near or under the robot.
	Make sure the main power switch is in the "OFF" position before performing any inspection and/or maintenance.		Read the manual.
	Careful! Do not pour water on the robot .		Do not get on the robot.
	Careful! Do not wash under the robot with a water jet.		

2.2. WARNINGS

Read the instruction manual before use. Keep it for future reference.

education
a. Read the instructions carefully. Familiarize yourself with the robot's commands.
b. Do not allow persons unfamiliar with these instructions or children to operate the robot.
c. The operator or user is responsible for accidents or dangers caused to other persons or their property.
Training
a. Make sure the installation of the automatic perimeter delimitation system is done correctly according to the instructions.
b. Periodically check the area where the appliance is used and remove all stones, sticks, wires and other foreign objects.
c. Periodically check the blades, blade screws and cutting assembly for wear or damage. Replace worn or damaged blades and screws in sets to maintain balance.
Use
a. Do not place hands or feet near or under rotating parts of the robot.
b. Do not lift or carry the robot while the motor is running.
c. Turn off the robot from the power button:
- Before removing a blockage;
- Before checking, cleaning or working on the robot.
Do not leave the robot unattended if you know there are pets, children or people near it.
In addition, when using the robot:
a) Mow the lawn in daylight or good artificial light.
b) Avoid using the robot on wet grass.
c) Do not use the robot when you are barefoot or wearing open sandals. Always wear safety shoes and long pants.
d) Be extremely careful when turning the machine towards you.
e) Always start the robot as directed with your feet away from the blade(s).
Maintenance and storage
a. Keep all nuts, bolts and screws tight to ensure proper, safe operation of the machine.
b. For safety, replace worn or damaged parts.
c. Be sure to use original parts when replacing damaged ones.
d. Make sure the battery is charged using the correct charger recommended by the manufacturer. Improper use of the charger may result in electric shock, overheating or leakage of corrosive liquid from the battery.
e. In case of electrolyte leakage, rinse with water / neutralizing agent, seek medical help in case of contact with eyes, etc.
f. Service of the robot will be done in accordance with the manufacturer's instructions.
g. Do not open or damage the battery.
h. Make sure the battery is charged using the correct charger recommended by the manufacturer. Improper use may result in electric shock, overheating or leakage of corrosive liquid from the battery.

Care and special instructions
1. Always turn off the main power switch of the robot before clearing blockages, checking and cleaning the machine or before replacing the cutting blade. Never attempt to repair or adjust the robot while it is in operation.
2. In case of abnormal vibration, stop the robot and check if the blades are damaged. Replace worn or damaged blades to maintain balance. If the vibration continues, contact an authorized RURIS service.
3. Use protective gloves when inspecting or servicing the blade.
4. Do not perform maintenance while barefoot or wearing open sandals. Always wear suitable work shoes and long trousers;
5. Replace worn or damaged parts for your safety.
6. Use only original equipment and accessories. It is not allowed to modify the original design of the robot. All modifications are done at your own risk and will void the warranty.
7. Keep all nuts and bolts tight to ensure the robot is in safe operating condition.
8. Attention! When there is a risk of electric shock, disconnect the perimeter cable from the charging station and disconnect the plug from the power source.

Charger safety instructions

1. The outlet must be installed near the equipment and must be easily accessible.
2. The external cable of this unit cannot be replaced; if the cable is damaged, the unit must be completely replaced.
4. Do not open the charger case. For safety reasons, only qualified service personnel are allowed to open any equipment.
5. Protect the equipment from moisture.
6. Disconnect the equipment from the power source before cleaning. Use a damp cloth.
7. The equipment must be placed on a stable surface.
8. If the charger is not used for a long period of time, disconnect it from the power source.
9. If one of the following situations occurs, the equipment must be checked by qualified service personnel:
- The plug is damaged.
- Liquid has entered the equipment.
- The charger has been exposed to moisture.
- The charger has been dropped and/or is damaged.
- The charger shows obvious signs of breakage.
- The charger is not working well or you cannot make it work according to this manual.
10. Do not connect a damaged power cord to the power source. Do not touch a damaged power cord while it is connected to the power source.

Special safety instructions for battery powered devices:

1. Make sure the robot is turned off before inserting the rechargeable battery. Inserting a battery into a power tool that is switched on can lead to accidents.
2. Unplug the charger before cleaning.
3. Do not expose the battery to direct sunlight for long periods of time or place it on a radiator. Heat damages the battery and there is a risk of explosion. If the battery is warm, allow it to cool before charging. Do not open the battery and avoid mechanical damage to it.

2.3. THE SAFETY FEATURES OF THE ROBOT

1.Anti -theft/disabling device
The device's anti-theft/disable feature will prevent anyone from using the robot unless they have the code. You will be prompted to enter a four-digit code of your choice to use as your personal security code.
3. Lift sensor
If the robotic lawnmower is lifted off the ground, the blade will stop rotating.
4. Tilt sensor
If the robotic lawnmower is tilted, the blade will stop immediately.
5. Obstacle sensor
The robotic lawnmower detects obstacles in its path during operation. If the robotic lawnmower collides with an obstacle, it will stop and turn in another direction.
6. Rain sensor
The robotic lawnmower has a rain sensor and it will stop working.
7. Emergency stop button
Pressing the STOP button will stop the robot and the blade immediately.
8. Sealed battery
The battery that powers the robot is completely sealed.
9. Base station and boundary wire
The robot cannot operate without a perimeter cable installed and activated through the base station. If the cable is not connected correctly or is damaged, the robot will stop working.

2.4. PROTECTION AGAINST TRANSECTS

Do not place the charging station under tall trees.
During lightning strikes, unplug the charging station and disconnect the boundary wire if possible.
Important:
Do not use the robot in adverse weather conditions (rain, lightning).

3. TECHNICAL DATA

Model	RXR800	RXR1000
Engine type	Brushless electric motor	Brushless electric motor
Li-ion battery voltage	20V	20V
Li-ion battery capacity	2Ah	4 Ah
Connection type	-	Bluetooth, Wi-Fi
Loading time	45 min	120 min
Work time	40 min	70 min
Engine speed	3100 rpm	3100 rpm
Cutting width	180 mm	220 mm
Cutting height	25mm-60mm	25mm-60mm
Blade type	Disc with 3 edges	Disc with 3 edges
Maximum climb angle	25°	25°
Full speed	0.4 m/s	0.4 m/s
Maximum area	800 sqm	1000 sqm
Net weight with accessories	8.88 kg	9.32 kg
Radio Specifications	Short Range Device (SRD), Features: RMI Operating Spectrum/Power 100Hz-148.5kHz; 50dBA/m at 10 m	Short Range Device (SRD), Features: RMI Operating Spectrum/Power 100Hz-148.5kHz; 50dBA/m at 10 m Bluetooth V4.2 - BLE specification, Adaptive Operating spectrum/power: 2400MHz-2483.5 MHz / 7 dm Wlan: specification 802.11b/g/n - Adaptive specification Operating Spectrum/Power 2400 MHz- 2483.5 MHz/ 17.5 dBm
Guarantee	24 months	24 months

The robot is suitable for a maximum grass height of 60 mm. In taller grass, the robot may stop. Cut the lawn to less than 60mm using a lawnmower.

The robot's battery benefits from the "α UP-Innovation RURIS" function. This function helps the battery when it reaches the critical discharge threshold. Ruris came up with an innovation in the system of cells inside the battery, through which the battery can be recharged after a long period of time in which it has been discharged. Thus, RURIS users can enjoy the reliability and innovation of RURIS. After storage, charging is recommended at an interval of 6 months - 1 year

4. OVERVIEW OF THE MACHINE

1- Control panel cover
2-Height adjustment button
3-The START button
4-HOME button
5-Back button
6-The arrow button
7-OK button
8-Carrying handle
9-Stop button
10-Digital display
11-Delimitation cable
12- Fixing nails (for charging station)
13-Fixing nail (for boundary wire)
14-Power adapter
15-Power plug
16-Load sheet
17-Charging station
18-Loading station bumper
19-Screw
20-Blade
21-Station base
22-Charging unit
23-Guards
24-Bushing
25-Charger connection plug
26-Contact +
27-Contact -
28-LED
29-Cable channel
30-Charging socket
31-Operation indicator
32-Battery compartment
33-Battery
34-Blade screw

B

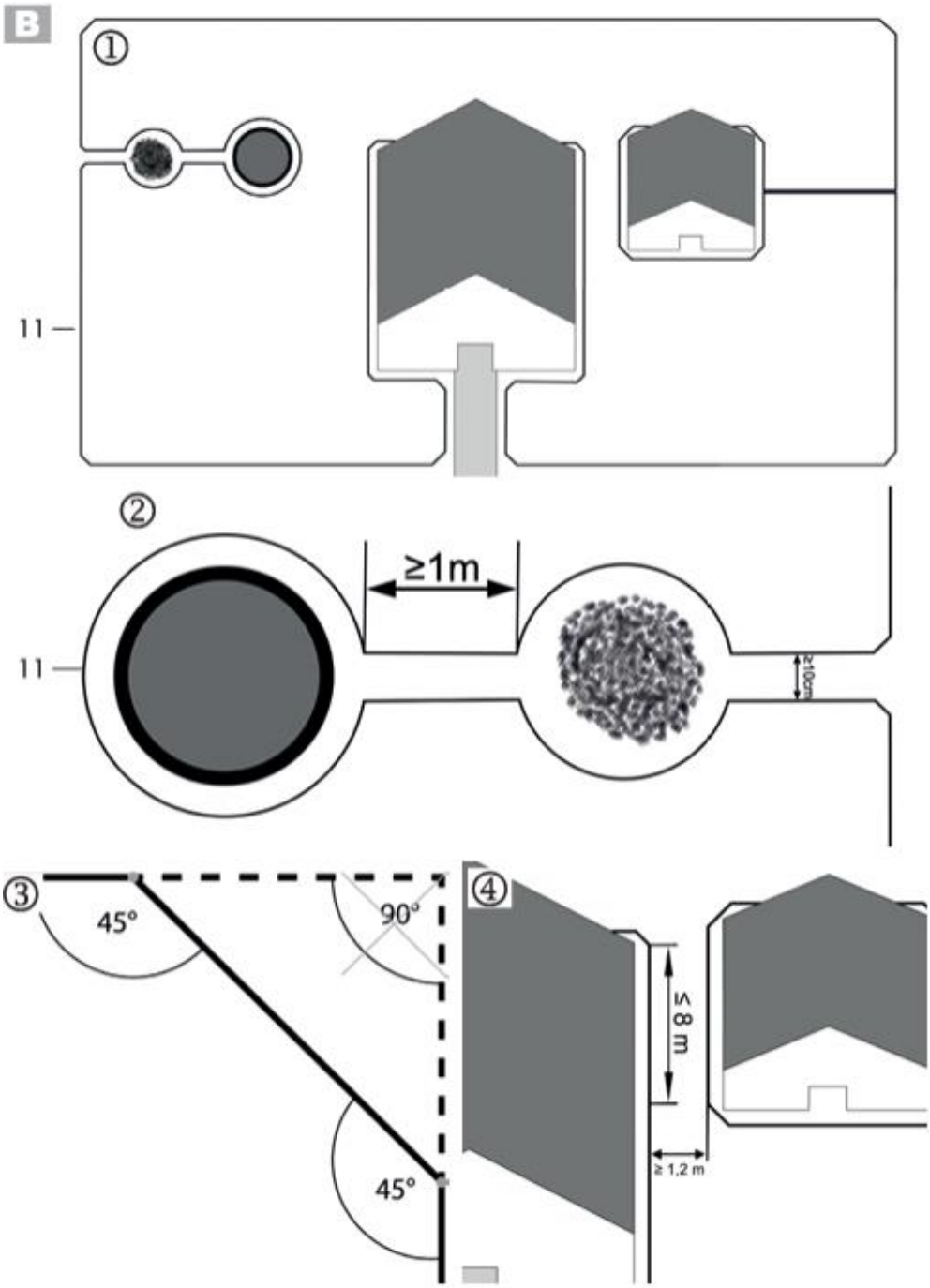

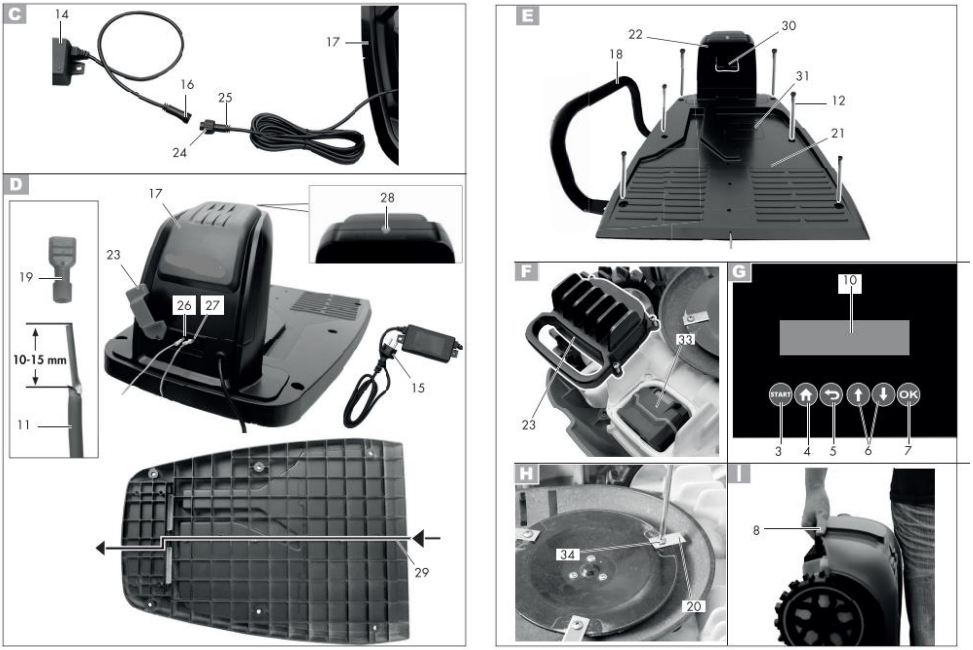

The images are informative, the supplier reserves the right to make structural and functional changes to the machine presented in this manual.

5. INSTALLING

Initial startup

First, find the best position for your charging station, consider the nearest outdoor outlet, as the station must be connected to it. Make sure the ground where you place the charging station is flat, dry, free of magnetic fields and free of obstacles in front.

Check the lawn area regularly and remove stones, branches, wires and objects that can damage the robot and its blades.

Assembly and positioning of the charging station

1. Plug the charging unit (22) into the base plate (21) of the charging station.
2. Press the charging unit (22) down so that it is firmly seated in the base plate.
3. Secure the charging unit (22) to the base plate (21) with the four included screws (19).

Place the charging station (17) on a flat surface near an outlet.

The charging station must have at least 2 m of space in front to ensure that the robotic lawnmower can return to the base station without any problems. There must also be a distance of at least 1 m from the rear end to the corner of the perimeter.

After placing and connecting the boundary wire, you need to secure the charging station.

Make sure the charging station (17) is positioned at an appropriate distance from ponds, swimming pools and steps. We recommend installing a cover for the charging station (17) to protect it from weather damage.

Installation of boundary wire

Before starting the robot, the boundary wire (11) must be installed around the lawn area to be covered by the robot :

1.Mark the lawn area with the hooks (13).

2. Bury the boundary wire (11) in the ground (max. depth 5cm). While working, the robot goes over the boundary wire about 20 - 30 cm before turning around and looking for a new path. Install the boundary wire properly to prevent the robot from hitting foreign objects and damaging it.

3. For initial installation, we recommend marking the boundary wire (11) with the hooks (13) in case later corrections need to be made. The lawn area must be bordered as a single enclosed area (fig. 1).

4. Parallel boundary wires (11) installed at a distance of at least 10 cm are identified as an obstacle by the robot and are avoided (fig 2). If the boundary wires are installed at a distance of less than 5 mm, they are not detected by the robot and it passes over them.
5.Avoid creating 90° corners. Instead, divide them into two 45° angles (fig 3).
6.The robot's sensors are designed to detect and avoid stationary and solid obstacles (walls, garden furniture, etc.) larger than 100 mm. Protect sensitive obstacles (e.g. flower beds) on the lawn area with the boundary wire (11).
7. The distance between 2 obstacles must be at least 1 m (fig. 2).
8. Make sure that the boundary wire (11) does not cross at any point. This may cause the robot to malfunction or malfunction

Trees

The robot detects trees as a normal obstacle. However, protruding roots can damage the underside/slats (20). We recommend using the boundary wire (11) to delimit the trees as well.

ROCKS

Remove small stones (less than 100 mm) from the lawn area. They can damage the robot and the blades (20). The robot detects stones (higher than 100 mm) as normal obstacles. We recommend using the boundary wire (11) to delineate the rocks as well.

Slopes/bumps

The robot can operate on slopes/bumps of up to max. 25° (47%). At a distance of 1 m from the boundary wire, the slope must not exceed 5.7° (10 %). Make sure that a distance of at least 30 cm is maintained between the boundary wire (11) and an obstacle on a slope at the top and at least 40 cm at the bottom.

Ponds/pools

Ponds and pools should be bordered by boundary wire (11) where possible or designed so that the robot cannot enter the water. This can seriously damage its electronic components.

Driveways/roads

The robot can easily cross driveways and roads at ground level. If there are height differences between the lawn area and the path/road, limit the path/road with a safety distance of approx. 40 cm.

Narrow passages

The narrow passages in the demarcated area of the lawn must be at least 1.2 m wide and no more than 8 m long (fig. 4) The width of 1.2 m refers to the distance between the boundary wires. The robot exceeds the boundary wire by 0.2m, on both sides, when mowing the lawn.

Connecting the charging station to the power adapter

1. Connect the power adapter (14) to the charging station (17) via the charging plug (16) and the charging socket (25).
2. Screw the bushing (24) around the joint to protect it from moisture.

Connecting the boundary wire to the charging station

1. Remove the boundary wire insulation approx. 10-15 mm, at both ends (11).
2. Fold the cover (23) upwards.
3. Connect the end of the boundary wire (11), which goes to the front of the station and surrounds the lawn, to the socket marked " -".
4.Put the other end of the boundary wire (11) through the groove under the charging station (17).
5. Connect this end of the wire to the socket marked +.
6. Connect the plug (15) to the power source.
7. Check the LED on the charging station. If the LED lights up green, the boundary wire (11) is correctly connected to the charging station (17).

Fastening the charging station

Secure the charging station and bumper (18) with the fixing nails (12). The charging station bumper (18) attaches to the side of the station , outside the restricted turf area. The operating range indicator (31) on the charging station must be located in the restricted turf area.

Inserting/Replacing the Battery

Before replacing the battery, turn off the robot and wait for the blades to stop.
There is a risk of personal injury. There is a risk of injury from leaking battery fluid if the battery is damaged! In case of contact with eyes or skin, flush affected areas with water or a neutralizing agent and seek medical attention.

1. Turn the robot over.
2. Open the battery compartment by removing the 4 screws on the bottom of the robot.
3. If necessary, remove the discharged battery.
4. Insert the battery.
5. Close the battery compartment (32) again.

6. PUTTING INTO SERVICE

6.1 INITIAL START-UP

Starting the robot
1. Press and hold the START button (3) for approx. 3 seconds until the display (10) lights up.
2. Set the desired language. Select the desired language using the arrow buttons (6) and confirm the selection with the OK button (7).
3. Set the date and time with the arrow buttons (6). Confirm the selection with the OK button (7). The correct date and time setting is required to ensure the correct operation of the operating time settings.
4. Enter the 4-digit PIN code (factory setting "1111").
Change the factory set password after the first start-up.
5. Press the OK button (7) to enter the main menu. The robot is now in standby mode.
Language setting
1. If necessary, open the cover (1).
2. Unlock the display (10) by entering the 4-digit PIN code (factory setting "1111").
3. Press the OK button (7) to enter the main menu.
4. Use the arrow buttons (6) to select the "Settings" menu
5. Confirm the selection with the OK button (7)
6. Use the arrow buttons (6) to select "Language"
7. Confirm the selection with the OK button (7)
8. Use the arrow buttons (6) to select the desired language
9. Confirm the selection with the OK button (7)
10.Return to the main menu with the back button (5).

6.2 STARTING AND STOPPING

Starting the robot
1. Press and hold the START button (3) for approx. 3 seconds until the display (10) lights up.
2. Enter the 4-digit PIN code (factory setting "1111").
3. Press the OK button (7) to enter the main menu. The robot is now in standby mode. If the robot is in standby or charging mode, press the START button (3) once to start mowing. The robot will not start until the lid (1) is closed.
If you entered the wrong PIN. Wait about 3 seconds or press the OK button (7) to be able to enter the PIN code again. If you enter an incorrect PIN three times in a row, the screen is locked for 15 seconds. For each additional incorrect PIN, the blocking time is doubled. **Stopping the robot**
1. Press and hold the START button (3) for about 3 seconds.
The robot stops if:
1. The STOP button (9) is pressed
2. The START button (3) is pressed for 3 seconds
3. The cover (1) is lifted
4. The robot loses the boundary wire signal and cannot find it again in 5 minutes
5. Cross the boundary line.
6. Gets stuck between obstacles and needs more than 10 seconds to find a way out.
7. It is elevated

6.3 LAWN MOWING

1.Open the cover (1).
2. Unlock the display (10) with the 4-digit PIN code (factory setting "1111").
When the robot is in the charging station and charging:
3. Press the START button (3) once.
- if the battery charge level is higher than 70%, the display shows "Close the cover to start". Close the cover (1) and the robot will automatically start mowing the lawn.
- if the battery charge level is less than 70%, the display shows "Low battery" after 2 seconds. The robot charges until the battery level is 90% and then starts mowing automatically.
When the robot is in standby mode:
3. Press the START button (3) once.

- if the battery charge level is higher than 30%, the display shows "Close the cover to start". Close the cover (1) and the robot will automatically start mowing the lawn.
- if the battery charge level is less than 30%, the display shows "Low battery" after 2 seconds. The robot moves to the charging station.

Depending on the nature of the grass (height, thickness), the robot adjusts its mowing speed to ensure a good result.

Back to the charging station

When the robot is in standby mode, press and hold the HOME button (4) for about 3 seconds. The display (10) shows "Close the cover to start". Close the cover (1) and the robot moves to the charging station. Then it starts charging.

Robot settings

The robot has the following setting options that you can do via the control panel if you want to change the factory settings.

Button on the control panel	Name	Number to enter the PIN code	Functions
	Home Button (4)	1	Press the button when the robot is in standby mode to make it return to the charging station
	Arrow Button(6)	2	Moves the selection/cursor up in the menu interface
			Increases the number when setting parameters
	Arrow Button(6)	3	Moves the selection/cursor down in the menu interface
			Decrease the number when setting parameters
	OK button(7)	4	Confirm the settings
			Calls the PIN input interface after an error condition has ended
			Call up the next menu
			Confirm to move from the main menu to the next menu level
	back button(5)		Back to previous menu
			Cancel the next function

Explanation of messages that may appear on the display

Message on the control panel	**Explanation/Remedial solution**
Standby	The robot is in standby mode, there are no error messages
Input PIN	It asks for the PIN code
Charging	The robot is charging
Mowing	The robot mows the grass
Auto mowing	The robot mows the grass automatically
Fashion spot	The robot mows a defined area
Fixed point mowing finished	Trimming in "spot mode" has been completed
Returning	The robot returns to the charging station
Paused	The robot entered the "pause" mode by: - pressing the STOP button - pressing the "Pause" button in the APP
Emergency stop	The STOP button (9) was pressed.
Updating	Perform/in progress required firmware

Low battery, Charge to work	The battery charge level is low. The battery must be charged at least 70% for automatic mowing and 30% for mowing at a fixed point (spot mode)
Raining now, returning	The rain sensor has been activated
Close cover to start	Close the lid to begin
Charge to work paused	Charging has been interrupted (eg manually or due to a power outage)
Work interrupted, please retry	Automatic trimming has been interrupted (e.g. the STOP button (9) has been pressed, the cover (1) has been opened)
Place inside the boundary and retry	Requested to place the robot inside the perimeter delimited by the cable.
Continue working?	Press the OK button (7) to continue working or press the back button (5)
Time set wrong	Time set wrong
Charge to work paused	The upload was interrupted
Close cover to start	Close the cover (1)
Current work was stopped	Lawn mowing has been stopped
Low battery voltage	The battery charge level is low. The battery must be charged at least 70% for automatic mowing and 30% for mowing at a fixed point (spot mode) Place the robot in the charging station Wait for the upload process to complete The robot returns to the charging station by itself
Low battery, charge to work	
Low battery voltage, Return to station	
No single loop	Check the correct installation of the boundary wire and correct if necessary, place the robot inside the perimeter and restart it
No signal, please setup the loop first	
Loop signal lost	
Mower was locked! waiting...	Wait until the currently running process is completed
Wrong pin, kindly retry.	Enter your PIN again
Place inside the boundary and retry	Place the robot inside the perimeter and restart it
Mower outside	
Please reboot to start the firmware update	Restart the robot
Work interrupted, please retry	
Rain sensor activated	The rain sensor is activated
Mower in the station	The robot is at the station
Mower is not in the station	The robot is not in the station. If necessary, put it in the station
Press "START" key to start	Press the START button (3)
Duration at least 30 mins	Indication of the required time
Searching for signal...	Searching for signal...
Copy file, please wait	Please wait for the copying process
Please turn it off	Turn off the robot
Cutting engine stall	Check and remove objects blocking the blades; Check the condition of the blades; If necessary, contact an authorized RURIS service
Left engine stall	
Please replace the battery	Replace the robot battery
Abnormal battery	
Battery damaged	
Battery temperature too low (discharge)	Cancel the upload process
Battery voltage high	Battery voltage is high
Battery High temp	The battery has a high temperature
High charge current	Cancel the charging process, check the input current
High charging voltage	Cancel the charging process, check the input voltage
High temp	Cancel the upload process

Mower lifted	The robot is lifted off the ground
Mower overturned	The robot overturned
Mower trapped	Clean the robot and restart it
Mower tilted	Place the robot upright and restart it
Engine over temperature	Turn off the robot and let it cool down
Engine error	Contact an authorized RURIS service
Emsensor disconnect	
Hall sensor failure	
Hardware error	
Abnormal ladung	
Abnormal charging	
Battery discharge error	
Inertial measurement unit (IMU) Error	
Engine disconnected	
Engine hall error	
Motor overcurrent	
Engine stalls	
Right engine stall	
Rain sensor failure	
Loop sensor failure	

Spot mode/Fixed spot mowing mode
This function allows you to mow the lawn when there is, for example, garden furniture or playground equipment on it.
1. Place the robot on the area where you want to mow the lawn.
2. If necessary, open the cover (1).
3. Unlock the display (10) with the 4-digit PIN (factory setting "1111").
4. Press the OK button (7) to enter the main menu.
5. Select "Spot mode" with the arrow buttons (6). The screen shows "Close the cover to start".
6. Close the cover (1) and the robot starts mowing with the fixed point.
The robot mows in a counterclockwise spiral direction and switches to "Automating mowing" after a mowing radius of 1 m or 3.5 minutes of mowing. If the robot encounters an obstacle, it stops, the display indicates that mowing has stopped and the robot goes into standby mode. When the robot touches the boundary wire (11), it continues mowing in the opposite spiral direction.
If the robot is outside the boundary wire (11) or on the charging station and you select "Spot mode", the screen shows "Place inside the boundary and retry". Place the robot inside the boundary wire (11) next to the charging station and restart "Spot mode".
If the battery charge level is less than 30%, the display shows "Low battery voltage" after 2 seconds. Charge the robot before you start mowing.
Setting the date and time
1. If necessary, open the cover (1).
2. Unlock the display (10) with the 4-digit PIN code (factory setting "1111").
3. Press the OK button (7) to enter the main menu.
4. Use the arrow buttons (6) to select "Settings".
5. Confirm the selection with the OK button (7).
6. Use the arrow buttons (6) to select "Date and Time".
7. Confirm the selection with the OK button (7).
8. Change the date and time with the arrow buttons (6). The initial positions can be changed using the OK button (7). The correct date and time setting is required to ensure the correct operation of the operating time settings.
Rain sensor setting
Never use the robot during storms and make sure to disconnect the charging station from the mains. If the rain sensor is turned on, the robot returns to the charging station when it rains.
1. If necessary, open the cover (1).
2. Unlock the display (10) with the 4-digit PIN (factory setting "1111").
3. Press the OK button (7) to enter the main menu.

4. Use the arrow buttons (6) to select "Setting".
5. Confirm the selection with the OK button (7).
6. Use the arrow buttons (6) to select "Rain mode".
7. Confirm the selection with the OK button (7).
8. To disable the rain sensor, select "Disable" and confirm the selection with the OK button (7).
To activate the rain sensor, select "Enable" and confirm the selection with the OK button (7).
Select a time in minutes when the robot should start working again after rain. Confirm each selection with the OK button (7).
9. Return to the main menu using the back button (5)
It is not recommended to use the robot in the rain. The robotic lawnmower can cut wet grass, but wet grass will build up on the blade disc and wheels, meaning frequent cleaning of the machine is required.

Setting operating times .
1. If necessary, open the cover (1).
2. Unlock the display (10) with the 4-digit PIN (factory setting "11117).
3. Press the OK button (7) to access the main menu.
4. Use the arrow buttons (6) to select "Setting".
5. Confirm the selection with the OK button (7).
6. Use the arrow buttons (6) to select "Work time".
7. Confirm the selection with the OK button (7).
8. Select the desired operating time with the arrow buttons. Set the operating time in hours/day.
9. Confirm the selection with the OK button (7).
10. Return to the main menu using the button (5).
When the set operating time per day has been reached, the robot returns to the charging station.

Connecting the robot via Wi-fi (for the RXR1000 model).
1. If necessary, open the cover (1).
2. Unlock the display (10) with the 4-digit PIN (factory setting "1111).
3. Press the OK button (7) to enter the main menu.
4. Use the arrow buttons (6) to select "Settings".
5. Confirm the selection with the OK button (7).
6. Use the arrow buttons (6) to select "Set WiFi".
7. Use your smartphone to connect to the robot via the Tuya Smart app.

Changing your PIN.
1. If necessary, open the cover (1).
2. Unlock the display (10) with the 4-digit PIN (factory setting "11117).
3. Press the OK button (7) to enter the main menu.
4. Use the arrow buttons (6] to select “Setting”.
5. Confirm the selection with the OK button (7).
6. Use the arrow buttons (6) to select "Change PIN".
7. Confirm the selection with the OK button (7).
8. Enter your old 4-digit PIN. If you entered the PIN code incorrectly, use the back button (5) to go back to entering the PIN.
9. Enter a new PIN.
10.Confirm the new PIN by entering it again. If you have entered the incorrect PIN code, go back to entering the PIN with the back button (5) and repeat steps 8 and 9.
11. After changing the pin code, the message "Success!" will appear on the screen. Return to the main menu with the back button (5).

Setting/deleting a program

Establishing a lawn mowing schedule
1. If necessary, open the cover (1).
2. Unlock the display (10) with the 4-digit PIN (factory setting "1111).
3. Press the OK button (7) to enter the main menu.
4 . Use the arrow buttons (6) to select "Schedule".
5. Select the day you want to set (Monday, Tuesday, Wednesday, Thursday, Friday, Saturday, Sunday) with the arrow buttons (6).
6. Press the OK button to set the day.
7. Select the time when the work starts and when it ends using the arrow buttons (6).
Two periods per day can be set.
8. Press the OK button (7) to confirm and the selection returns to the left side, per day

9. Repeat steps 5-8 to select the working hours for each day of the week.
10.Press the OK button (7) to confirm the setting.

Deleting a lawn mowing program

1. Move the selection with the arrow buttons (6) to "Alle" (upper left).
2. Press and hold the back button (5) to delete the entire schedule for the week.

Establishing secondary areas

1. If necessary, open the cover (1).
2. Unlock the display (10) with the 4-digit PIN (factory setting "1111).
3. Press the OK button (7) to enter the main menu.
4. Use the arrow buttons (6) to select "Secondary areas".
5. Press the OK button to select a secondary zone (Area). Select the starting distance "Distance (dst)m"" and the ratio "Percent (pct)%" of the area to be mowed using the arrow buttons (6), then press the OK button to confirm.
6. Repeat step 5 to complete the set of each subzone (Zones).
7. Press the OK button (7) to confirm the settings.

The robot travels the distance "Distance (dst)m" specified by you, along the boundary wire (1 - 500 meters) and then starts working.)

By entering the percentage "Percent (pct)%" you specify what percentage of the total area inside the boundary wire is to be trimmed.

The sum of the "Percent (pct)%" of the 5 secondary areas (Areas) must be less than or equal to 100 .

Returning to factory settings

The robot can be reset, returning it to factory settings

1. If necessary, open the cover (1).
2. Unlock the display (10) with the 4-digit PIN (factory setting "1111").
3. Press the OK button (7) to enter the main menu.
4. Use the arrow buttons (6) to select “Setting”.
5. Confirm the selection with the OK button (7).
6. Use the arrow buttons (6) to select "Factory set".
7. Confirm the selection with the OK button (7).

The robot shuts down and returns to factory settings. The reset will not delete the settings and data saved in the Tuya Smart App.

Cutting height adjustment

The robot has cutting height adjustment settings between 25mm and 60mm. If the grass is larger than 60 mm, cut the grass to max. 60 mm, otherwise the work load of the robot will be too high and the cutting efficiency will decrease. Use a regular lawnmower. Once the installation is complete, the cutting height can be adjusted to the appropriate height. Always start in a high cutting position and work your way down to the desired height.

Note: Do not attempt to raise or lower the cutting height while the robot is mowing the lawn.

Connecting the robot with TuyaSmartApp (for RXR1000 model).

1. Open the cover (1).
2. Unlock the display (10) with the 4-digit PIN (factory setting "1111).
3. Press the OK button (7) to enter the main menu.
4. Use the arrow buttons (6) to select "Settings".
5. Confirm the selection with the OK button (7).
6. Use the arrow buttons (6) to select "Set WiFi".
7. Activate Bluetooth® on your smartphone.
8 . Open the Tuya Smart app. From here there are 3 options to connect the device. ❶, ❷,❸

❶If this is the device you want to connect to the app:

9. Select the "Add Device" option. The application scans the area to find available devices.
10.If you select "Got to add", they are displayed in a list.
11.Select a single device.
12.Now tap on ⊕, select the device.
13.Select your WLAN and enter the appropriate password.
14.Confirm the connection by pressing "Finish".

The device is now listed ⌂and can be selected.

❷If you have already connected other devices to the app :

9. In the setting ⌂, select ⊕from the top right. The app scans the area for available devices and indicates if devices have been found.
10. Continue as ❶from point 10.

❸If you are not automatically suggested a list of available devices:
If the device is not automatically suggested, follow these steps:
9. In the setting, select at the top right.
10.Select "Other" in the left bar.
11.Select "Other 2".
12.Confirmation is ready when the display flashes quickly. The app now searches for available devices and suggests them to you.
13. Select the desired device by pressing to add it to the application.
14.First confirm with "Next", then with "Finish".
Updating the firmware may change the features of the application.
Enabling Bluetooth (for RXR1000 model).
Bluetooth is only required to connect your device to the Smart Life App.
After the device is connected to the Smart Life App, Bluetooth turns off and turns on again only when the device is reset to factory settings.
1. If necessary, open the cover (1).
2. Unlock the display (10) with the 4-digit PIN (factory set "1111").
3. Press the OK button (7) to access the main menu.
4. Use the arrow button (6) to select "Setting".
5. Confirm the selection with the OK button (7).
6. Use the arrow button (6) to select "Set WiFi".
7. Confirm the selection with the OK button (7).
This is required for the initial connection with the Tuya Smart app, for which there is a WLAN connection and the robot's Bluetooth function is inactive.
App features (for RXR1000 model).
If you select the robot, it will take you to the overview page.
Press the circle button on the left and hold your finger on the display to slide the "START >" button
Select the individual menus via the button "START > ” position.

- Time schedule

Here you can set two operating periods for each day of the week.
The robot must be in standby mode so you can do the sequences you want.
1. Select the desired day.
2. For the desired time period, define a Start time and an End time.
3. Save the program in the top right at "Save".
The program can be reset from the menu on the right by "Reset".

- Secondary areas.

Here you can configure up to 5 secondary zones. The robot must be in standby mode so that you can make settings here.
1. Select a secondary zone.
2. Set the distance to the entry point.
The robot moves along the boundary wire for the specified distance and then starts mowing.
3. Set a percentage of the area.
Area percentage indicates what percentage of the total area inside the boundary wire is to be mowed.
The sum of the area percentages of the 5 secondary areas must be less than or equal to 100% of the total area.
4. Confirm with "Save".
If you do not want to divide the mowing area into a secondary area, select:

- Distance to entry point: 1 m
- Area percentage: 100%

Control
Here you can:
- View how the robot is currently;
- View battery capacity in percentage;
- Start or stop automatic trimming ;
- Start mowing on the spot through the fixed point , select if the robot is in standby mode.
This function allows you to mow lawns on which there are furniture bodies, or other similar objects.
- By selecting the button , the robot will move to the charging station.

⚠Error log
Here you can read the errors and the date of the error.
Work diary
Here you can read the running times of the robot.
settings
Here you can:
- Set the total operating time per day in operating hours.
- Set or change a device password (PIN).
- Enable and disable the rain sensor and set a time when the robot should start working again after rain. You can also specify whether the indicator should compensate for the break in runtime caused by rain.
It is not recommended to let the robot operate while it is raining.

-Settings

If you select the icon again , you can assign a new image to the robot with "Symbol", you can rename the robot and the location with "Name" "Location".
"Device information" can be called up under this menu item.
"Tap to run and automate" allows you to run your saved automations.
"Share device" allows you to give other members of the same household access to the robot.
"Offline Message", when enabled, sends you a notification when the app loses connection to the bot.
"Create group" allows you to create groups of devices.
"FAQ" answers to frequently asked questions.
"Check for firmware upgrade" checks if the firmware is up to date and allows upgrading if a newer version is available.
" Remove device" deletes the robot from the list of devices in the application.

Disconnecting the device and deleting data from the application (for the RXR1000 model).
1. In the setting , select the device you want to remove and whose data you want to delete.
2. Select the icon on the top right.
3. Select "Remove device".
4. To delete data, select "Disconnect and delete data". If you just want to disconnect the device without deleting the data, select "Disconnect".

7. STORAGE MAINTENANCE AND TROUBLESHOOTING

Cleaning and maintenance
It is important to keep the robotic lawnmower clean.
The robot will climb slopes more easily if the wheels are clean, the blades will also cut better if they are clean and sharp. Never use a high pressure washer for cleaning.
Cleansing the body
Use a soft brush and/or cloth dampened with household detergent.
Cleaning the underside
Make sure the power switch is in the OFF position and wear protective gloves. Turn the robot on its side to expose its underside, clean the blade disc and frame using a soft brush or damp cloth. Rotate the disc to make sure it moves freely.
Sharpening/replacing blades;
If the blades are worn on one side, they can be turned.
If the blades are damaged or show signs of imbalance, they must be replaced.
1. Turn the device over.
2. Remove the blade screws (34) from the bottom of the device, then turn the blades (20).
3. Fix the blades with their screws (34).
Blade replacement
3. Remove the old blades and replace them following the steps above.
recycling

Do not dispose of electrical equipment, industrial electronics and components in household waste! Information on WEEE. Considering the provisions of GEO 195/2005 - regarding environmental protection and GEO 5/2015. Consumers will consider the following indications for handing over electrical waste, specified below:

- Consumers have the obligation not to dispose of waste electrical and electronic equipment (WEEE) as unsorted municipal waste and to collect this WEEE separately.
- The collection of these named wastes (WEEE) will be carried out through the Public Collection Service within each county and through collection centers organized by economic operators authorized for the collection of WEEE. Information provided by the Environmental Fund Administration www.afm.ro or the journal of the European Union.
- Consumers can hand in WEEE free of charge at the previously specified collection points.

Debugging the robot

Problem	Possible causes	Remedial solutions
The robot does not start	The rechargeable battery is not included	Insert the battery
	The cover (1) is open	Close the cover (1)
	Engine is faulty	Contact an authorized RURIS service
	The grass is too big	Mow the lawn if necessary. Set a higher cutting height.
The engine stops	The blades are blocked by a foreign body	Remove the foreign body, unlock the blades
The robot moves but does not cut the grass	Blades are dull or defective	Replace the blades
	Defective cutting motor	Contact an authorized RURIS service
The robot does not mow the lawn	The cutting height is too low	Set the cutting height higher
	Blades (20) are blunt	Sharpen or replace blades
	The blade area is blocked	Clean the device
	Blades (20) are mounted incorrectly	Install the slats correctly
Abnormal sounds, noise or vibration	Blade screws (34) are loose	Tighten the blade screws
	Blades (20) are damaged	Replace the blades
The robot moves outside the boundary wire	Routing error: 90° corners can cause signal loss.	Arrange the boundary wire at a 45° angle

8. COMPLIANCE STATEMENTS

DECLARATION OF CONFORMITY CE

Manufacturer: SC RURIS IMPEX SRL
Blvd. Decebal, no. 111, Administrative Building, Craiova, Dolj, Romania
Goal. 0351 464 632, www.ruris.ro, info@ruris.ro
Authorized representative: Eng. Stroe Marius Catalin – General Manager
The authorized person for the technical file: Eng. Radoi Alexandru – Production Design Director
Description of the machine: ROBOTIC LAWN MOWER has the role of performing grass cutting work.
Product serial number: AASF0100001XXRURRXR800 (where AA represents the last two digits of the year of manufacture, characters 5 and 6 batch number, characters 7-11 the product number)
Product: ROBOTIC LAWN MOWER
Model : RURIS RXR800 **Working width** : 180 mm
Motor : electric, brushless **Cutting height:** 25mm-60mm

We, SC RURIS IMPEX SRL Craiova, manufacturer, in accordance with HG 1029/2008 - regarding the conditions for the introduction of cars on the market, ***Directive 2006/42/EC*** *- safety and security requirements, Standard EN ISO 12100:2010 - Cars. Security* ***, Directive 2014/35/EU*** *, HG 409/2016- on low-voltage equipment,* ***Directive 2014/30/EU*** *on electromagnetic compatibility (HG 487/2016 on electromagnetic compatibility, updated 2019),* ***Directive 2014/53/EU*** *(applied in Romania* ***by DECISION No. 740 of October 5, 2016,*** *regarding the making available on the market of radio equipment),* ***Directive 2011/65/EU,*** *regarding restrictions on the use of certain hazardous substances in electrical and electronic equipment, with amendment EU 2015/863 , we declare that all series of essential radio tests have been carried out to attest the conformity of the product with the specified standards and we declare that it complies with the main safety and security requirements, does not endanger life, health, work safety and has no negative impact on the environment.*

The undersigned Stroe Catalin, the manufacturer's representative, declares on his own responsibility that the product is in accordance with the following European standards and directives:

- **Directive 2006/42/EC** – safety and security requirements, Directive 2014/35/EU, regarding low-voltage equipment:

EN ISO 12100:2011 - Machine safety. General design principles. Risk assessment and risk reduction

EN 13857:2008- Safety of machines. Safety distances to prevent upper and lower limbs from entering hazardous areas

EN 60335-2-29:2004 - Electrical appliances for household and similar purposes. Security. Part 2-29: Particular requirements for battery chargers

EN 60335-1:2012/A15:2021- Electrical appliances for household and similar purposes. Security. Part 1: General prescriptions

EN 50636-2-107:2015/A3:2021- Safety of electrical appliances for household and similar purposes. Part 2-107: Particular requirements for battery powered electric robotic lawnmowers

EN 61558-1:2019 - Safety of transformers, reactors, power blocks and their combinations. Part 1: General requirements and tests

IEC 61558-2-16:2009/AMD1:2013- Amendment 1 - Safety of transformers, reactors, power supply units and similar products for supply voltages up to 1 100 V - Part 2-16: Particular requirements and tests for switch mode power supplies and transformers for switch mode power supplies

EN 62841-1:2015 - Portable power tools, transportable tools and machines for garden and lawn. Security. Part 1: General prescriptions

EN 61032:2001- Protection of persons and equipment in enclosures. Trial gauges for verification

EN 62233:2008+AC:2008- Methods for measuring the electromagnetic fields of household electrical appliances and similar purposes regarding human exposure

EN 50525-2-21:2011- Electric cables. Low-voltage power cables with nominal voltage (Uo/U) up to and including 450/750 V. Part 2-21: Cables for general applications. Flexible cables with reticulated elastomeric insulation

EN 60127-1:2006 - Miniature fuses. Part 1: Definitions for miniature fuses and general requirements for miniature replacement elements

EN 60384-14:2013/A1:2016 - Fixed capacitors used in electronic equipment. Part 14: Intermediate specification. Fixed anti-interference capacitors for connecting to the power supply

Directive 2014/30/EU regarding electromagnetic compatibility, Directive 2014/53/EU (applied in Romania by DECISION no. 740 of October 5, 2016):

EN 50665:2017- Product standard for the assessment of electronic and electrical equipment in relation to restrictions on human exposure to electromagnetic fields (0 Hz - 300 GHz)

EN 50663:2017- Product standard for assessing the conformity of low-power electrical and electronic equipment with the basic restrictions related to the exposure of the human body to electromagnetic fields (10 MHz - 300 GHz)

EN 62311:2008- Evaluation of electrical and electronic equipment according to the restrictions on the exposure of the human body to electromagnetic fields (0 Hz - 300 GHz)

EN IEC 55014-1:2021- Electromagnetic compatibility. Requirements for household appliances, power tools and similar appliances. Part 1: Issue

EN IEC 55014-2:2021 - Electromagnetic compatibility. Requirements for household appliances, power tools and similar appliances. Part 2: Immunity. Product family standard

EN 61000-3-2:2019/A1:2021- Electromagnetic compatibility (EMC) - Part 3-2: Limits - Limits for harmonic current emissions (equipment input current ≤ 16 A per phase)

EN 61000-3-3:2013/A2:2021 - Electromagnetic compatibility (EMC) - Part 3-3: Limits - Limitation of voltage variations, voltage fluctuations and flicker in public low-voltage power supply networks, for equipment having a nominal current ≤ 16 A per phase and which are not subject to connection restrictions

EN 301 489-1 V2.2.3- Electromagnetic compatibility (EMC) standard for radio equipment and services. Part 1: Common technical requirements. Harmonized standard for electromagnetic compatibility

EN 301 489-3 V2.2.1- Electromagnetic compatibility (EMC) standard for radio equipment and services. Part 33: Specific conditions for ultra wideband (UWB) devices. Harmonized standard covering the essential requirements of Article 3.1(b) of Directive 2014/53/EU

EN 301 489-17 V3.2.4- Electromagnetic compatibility (EMC) standard for radio equipment and services Part 17: Specific conditions for broadband data transmission equipment. Harmonized standard for electromagnetic compatibility

Directive 2006/42/EC - on machines - placing machines on the market
Direction 2014/30/EU - on electromagnetic compatibility (HG 487/2016 on electromagnetic compatibility, updated 2019);
Directive 2014/35/EU, HG 409/2016 - regarding low-voltage equipment
Directive 2014/53/EU - on the harmonization of the legislation of the member states regarding the making available on the market of radio equipment (***DECISION No. 740 of October 5, 2016*** *on the making available on the market of radio equipment)*
Directive 2011/65/EU on restrictions on the use of certain hazardous substances in electrical and electronic equipment
The compliance of this product with the essential requirements of the Radio Equipment Directive 2014/53/EU has been verified by the following notified body:
TUV SUD Danmark based on report number DK-RED002591 i01, issued 08.01.2022.
Other Standards or specifications used:

- **SR EN ISO 9001** - Quality Management System
- **SR EN ISO 14001** - Environmental Management System
- **SR ISO 45001:2018** - Occupational Health and Safety Management System.

Manufacturer's brand and name: ZKT Co. Ltd
Note: the technical documentation is owned by the manufacturer.
Clarification: This declaration is in accordance with the original.
Validity period: 10 years from the date of approval.
Place and date of issuance: **Craiova, 05.12.2023**
Year of application of the CE marking: **2023**
No. reg: **1524/05.12.2023**

Authorized person and signature: Ing. Stroe Marius Catalin
Director General of
SC RURIS IMPEX SRL

DECLARATION OF CONFORMITY EC

Manufacturer: SC RURIS IMPEX SRL
Blvd. Decebal, no. 111, Administrative Building, Craiova, Dolj, Romania
Goal. 0351 464 632, www.ruris.ro, info@ruris.ro
Authorized representative: Eng. Stroe Marius Catalin – General Manager
The authorized person for the technical file: Eng. Radoi Alexandru – Production Design Director
Description of the machine: ROBOTIC LAWN MOWER has the role of performing grass cutting work.
Product serial number: AASF0100001XXRURRXR800 (where AA represents the last two digits of the year of manufacture, characters 5 and 6 batch number, characters 7-11 the product number)
Product: ROBOTIC LAWN MOWER
Model : RURIS RXR800
Motor : electric, brushless **Working width** : 220 mm
Measured acoustic power level : 62.9dB(A) **Guaranteed acoustic power level:** 63 dB(A)
The acoustic power level is certified by TUV SUD Certification and Testing by report no. 704032244608-Rev01 from 09.10.2022 in accordance with the provisions of EN ISO 3744:2010
We, SC RURIS IMPEX SRL Craiova, manufacturer, in accordance with HG 1029/2008 - regarding the conditions for the introduction of cars on the market, ***Directive 2006/42/EC*** *- safety and security requirements, Standard EN ISO 12100:2010 - Cars. Security* ***, Directive 2014/35/EU*** *, HG 409/2016 - on low-voltage equipment,* ***Directive 2014/30/EU*** *on electromagnetic compatibility (HG 487/2016 on electromagnetic compatibility, updated 2019),* ***Directive 2014/53/EU*** *(applied in Romania* ***by DECISION No. 740 of October 5, 2016*** *regarding the making available on the market of radio equipment),* ***Directive 2011/65/EU*** *on restrictions on the use of certain hazardous substances in electrical and electronic equipment, with the amendment EU 2015/863 we declare that all series of essential radio tests have been carried out to certify the conformity of the product with the specified standards and we declare that it complies with the main safety and security requirements, does not endanger life, health, work safety and does not have a negative impact on the environment*
The undersigned Stroe Catalin, the manufacturer's representative, declares on his own responsibility that the product is in accordance with the following European standards and directives:

EN 3744:2010: Acoustics. Determination of acoustic power levels and acoustic energy levels of noise sources using acoustic pressure. Technical methods in conditions close to those of a free field above a reflecting plane
SR EN 50636-2-107:2015/A2:2020/ EN 50636-2-107:2015/A2:2020 - Safety of electrical appliances for household use and similar purposes. Part 2-107: Particular requirements for battery powered robotic lawnmowers
Other Standards or specifications used:

- **SR EN ISO 9001** - Quality Management System
- **SR EN ISO 14001** - Environmental Management System
- **ISO 45001:2018** - Occupational Health and Safety Management System.

Note: the technical documentation is owned by the manufacturer.
Clarification: This declaration is in accordance with the original.
Validity period: 10 years from the date of approval.
Place and date of issuance: **Craiova, 05.12.2023**
Year of application of the CE marking: **2023**
No. reg: **1525/05.12.2023**

Authorized person and signature:

Ing. Stroe Marius Catalin
General Manager of SC RURIS IMPEX SRL

DECLARATION OF CONFORMITY CE

Manufacturer: SC RURIS IMPEX SRL
Blvd. Decebal, no. 111, Administrative Building, Craiova, Dolj, Romania
Goal. 0351 464 632, www.ruris.ro, info@ruris.ro
Authorized representative: Eng. Stroe Marius Catalin – General Manager
The authorized person for the technical file: Eng. Radoi Alexandru – Production Design Director
Description of the machine: ROBOTIC LAWN MOWER has the role of performing grass cutting works.
Product serial number: AASF0100001XRURRX1000 (where AA represents the last two digits of the year of manufacture, characters 5 and 6 batch number, characters 7-11 the product number)
Product: ROBOTIC LAWN MOWER
Model : RURIS RXR1000 **Working width** : 220 mm
Motor : electric, brushless **Cutting height:** 25mm-60mm

We, SC RURIS IMPEX SRL Craiova, manufacturer, in accordance with HG 1029/2008 - regarding the conditions for the introduction of cars on the market, ***Directive 2006/42/EC*** *- safety and security requirements, Standard EN ISO 12100:2010 - Cars. Security* ***, Directive 2014/35/EU*** *, HG 409/2016- on low-voltage equipment,* ***Directive 2014/30/EU*** *on electromagnetic compatibility (HG 487/2016 on electromagnetic compatibility, updated 2019),* ***Directive 2014/53/EU*** *(applied in Romania* ***by DECISION No. 740 of October 5, 2016,*** *regarding the making available on the market of radio equipment),* ***Directive 2011/65/EU,*** *regarding restrictions on the use of certain hazardous substances in electrical and electronic equipment, with amendment EU 2015/863 , we declare that all series of essential radio tests have been carried out to attest the conformity of the product with the specified standards and we declare that it complies with the main safety and security requirements, does not endanger life, health, work safety and has no negative impact on the environment.*

The undersigned Stroe Catalin, the manufacturer's representative, declares on his own responsibility that the product is in accordance with the following European standards and directives:

- **Directive 2006/42/EC** – safety and security requirements, Directive 2014/35/EU, regarding low-voltage equipment:

EN ISO 12100:2011 - Machine safety. General design principles. Risk assessment and risk reduction
EN 13857:2008- Safety of machines. Safety distances to prevent upper and lower limbs from entering hazardous areas
EN 60335-2-29:2004 - Electrical appliances for household and similar purposes. Security. Part 2-29: Particular requirements for battery chargers
EN 60335-1:2012/A15:2021- Electrical appliances for household and similar purposes. Security. Part 1: General prescriptions
EN 50636-2-107:2015/A3:2021- Safety of electrical appliances for household and similar purposes. Part 2-107: Particular requirements for battery powered electric robotic lawnmowers
EN 61558-1:2019 - Safety of transformers, reactors, power blocks and their combinations. Part 1: General requirements and tests

IEC 61558-2-16:2009/AMD1:2013- Amendment 1 - Safety of transformers, reactors, power supply units and similar products for supply voltages up to 1 100 V - Part 2-16: Particular requirements and tests for switch mode power supplies and transformers for switch mode power supplies

EN 62841-1:2015 - Portable power tools, transportable tools and machines for garden and lawn. Security. Part 1: General prescriptions

EN 61032:2001- Protection of persons and equipment in enclosures. Trial gauges for verification

EN 62233:2008+AC:2008- Methods for measuring the electromagnetic fields of household electrical appliances and similar purposes regarding human exposure

EN 50525-2-21:2011- Electric cables. Low-voltage power cables with nominal voltage (Uo/U) up to and including 450/750 V. Part 2-21: Cables for general applications. Flexible cables with reticulated elastomeric insulation

EN 60127-1:2006 - Miniature fuses. Part 1: Definitions for miniature fuses and general requirements for miniature replacement elements

EN 60384-14:2013/A1:2016 - Fixed capacitors used in electronic equipment. Part 14: Intermediate specification. Fixed anti-interference capacitors for connecting to the power supply

Directive 2014/30/EU regarding electromagnetic compatibility, Directive 2014/53/EU (applied in Romania by DECISION no. 740 of October 5, 2016):

EN 50665:2017- Product standard for the assessment of electronic and electrical equipment in relation to restrictions on human exposure to electromagnetic fields (0 Hz - 300 GHz)

EN 50663:2017- Product standard for assessing the conformity of low-power electrical and electronic equipment with the basic restrictions related to the exposure of the human body to electromagnetic fields (10 MHz - 300 GHz)

EN 62311:2008- Evaluation of electrical and electronic equipment according to the restrictions on the exposure of the human body to electromagnetic fields (0 Hz - 300 GHz)

EN IEC 55014-1:2021- Electromagnetic compatibility. Requirements for household appliances, power tools and similar appliances. Part 1: Issue

EN IEC 55014-2:2021 - Electromagnetic compatibility. Requirements for household appliances, power tools and similar appliances. Part 2: Immunity. Product family standard

EN 61000-3-2:2019/A1:2021- Electromagnetic compatibility (EMC) - Part 3-2: Limits - Limits for harmonic current emissions (equipment input current ≤ 16 A per phase)

EN 61000-3-3:2013/A2:2021 - Electromagnetic compatibility (EMC) - Part 3-3: Limits - Limitation of voltage variations, voltage fluctuations and flicker in public low-voltage power supply networks, for equipment having a nominal current ≤ 16 A per phase and which are not subject to connection restrictions

EN 301 489-1 V2.2.3- Electromagnetic compatibility (EMC) standard for radio equipment and services. Part 1: Common technical requirements. Harmonized standard for electromagnetic compatibility

EN 301 489-3 V2.2. 1- Electromagnetic compatibility (EMC) standard for radio equipment and services. Part 33: Specific conditions for ultra wideband (UWB) devices. Harmonized standard covering the essential requirements of Article 3.1(b) of Directive 2014/53/EU

EN 301 489-17 V3.2.4- Electromagnetic compatibility (EMC) standard for radio equipment and services Part 17: Specific conditions for broadband data transmission equipment. Harmonized standard for electromagnetic compatibility

EN 300 328 V2.2.2:2020- Broadband transmission systems. Data transmission equipment operating in the 2.4 GHz band. Harmonized standard for access to the radio spectrum

EN 303 447 V1.3.1:2022- Short distance devices (SRD). Harmonized standard for access to the radio spectrum. Inductive loop systems for robotic lawnmowers operating in the frequency range from 100 Hz to 148.5 kHz

Directive 2006/42/EC - regarding machines - placing machines on the market

Direction 2014/30/EU - on electromagnetic compatibility (HG 487/2016 on electromagnetic compatibility, updated 2019);

Directive 2014/35/EU, HG 409/2016 - regarding low-voltage equipment

Directive 2014/53/EU - on the harmonization of the legislation of the member states regarding the making available on the market of radio equipment (***DECISION No. 740 of October 5, 2016*** *on the making available on the market of radio equipment)*

Directive 2011/65/EU on restrictions on the use of certain hazardous substances in electrical and electronic equipment

The compliance of this product with the essential requirements of the Radio Equipment Directive 2014/53/EU has been verified by the following notified body:
TUV SUD Danmark based on report number DK-RED002591 i01, issued 08.01.2022.
Other Standards or specifications used:

- **SR EN ISO 9001** - Quality Management System
- **SR EN ISO 14001** - Environmental Management System
- **SR ISO 45001:2018** - Occupational Health and Safety Management System.

Manufacturer's brand and name: ZKT Co. Ltd
Note: the technical documentation is owned by the manufacturer.
Clarification: This declaration is in accordance with the original.
Validity period: 10 years from the date of approval.
Place and date of issuance: **Craiova, 05.12.2023**
Year of application of the CE marking: **2023**
No. reg: **1526/05.12.2023**

Authorized person and signature: Ing. Stroe Marius Catalin
Director General of
SC RURIS IMPEX SRL

DECLARATION OF CONFORMITY EC

Manufacturer: SC RURIS IMPEX SRL
Blvd. Decebal, no. 111, Administrative Building, Craiova, Dolj, Romania
Goal. 0351 464 632, www.ruris.ro, info@ruris.ro
Authorized representative: Eng. Stroe Marius Catalin – General Manager
The authorized person for the technical file: Eng. Radoi Alexandru – Production Design Director
Description of the machine: ROBOTIC LAWN MOWER has the role of performing grass cutting work.
Product serial number: AASF0100001XRURRX1000 (where AA represents the last two digits of the year of manufacture, characters 5 and 6 batch number, characters 7-11 the product number)
Product: ROBOTIC LAWN MOWER
Model : RURIS RXR1000 **Working width** : 220 mm
Motor : electric, brushless **Cutting height:** 25mm-60mm
Measured acoustic power level : 61.1 dB(A) **Guaranteed acoustic power level:** 63 dB
The acoustic power level is certified by TUV SUD Certification and Testing by report no. 704032244608-Rev01 from 09.10.2022 in accordance with the provisions of EN ISO 3744:2010
We, SC RURIS IMPEX SRL Craiova, manufacturer, in accordance with HG 1029/2008 - regarding the conditions for the introduction of cars on the market, ***Directive 2006/42/EC*** *- safety and security requirements, Standard EN ISO 12100:2010 - Cars. Security* ***, Directive 2014/35/EU*** *, HG 409/2016 - on low-voltage equipment,* ***Directive 2014/30/EU*** *on electromagnetic compatibility (HG 487/2016 on electromagnetic compatibility, updated 2019),* ***Directive 2014/53/EU*** *(applied in Romania* ***by DECISION No. 740 of October 5, 2016*** *regarding the making available on the market of radio equipment),* ***Directive 2011/65/EU*** *on restrictions on the use of certain hazardous substances in electrical and electronic equipment, with the amendment EU 2015/863 we declare that all series of essential radio tests have been carried out to certify the conformity of the product with the specified standards and we declare that it complies with the main safety and security requirements, does not endanger life, health, work safety and does not have a negative impact on the environment*
The undersigned Stroe Catalin, the manufacturer's representative, declares on his own responsibility that the product is in accordance with the following European standards and directives:
EN 3744:2010: Acoustics. Determination of acoustic power levels and acoustic energy levels of noise sources using acoustic pressure. Technical methods in conditions close to those of a free field above a reflecting plane
SR EN 50636-2-107:2015/A2:2020/ EN 50636-2-107:2015/A2:2020 - Safety of electrical appliances for household use and similar purposes. Part 2-107: Particular requirements for battery powered robotic lawnmowers
Other Standards or specifications used:

- **SR EN ISO 9001** - Quality Management System
- **SR EN ISO 14001** - Environmental Management System
- **ISO 45001:2018** - Occupational Health and Safety Management System.

Note: the technical documentation is owned by the manufacturer.
Clarification: This declaration is in accordance with the original.
Validity period: 10 years from the date of approval.
Place and date of issuance: **Craiova, 05.12.2023**
Year of application of the CE marking: **2023**
No. reg: **1527/05.12.2023**

Authorized person and signature:

Ing. Stroe Marius Catalin
General Manager of SC RURIS IMPEX SRL

Robotfűnyíró RURIS RXR800/ RXR1000

1. BEVEZETÉS 2
2. BIZTONSÁGI UTASÍTÁSOK 2
3. MŰSZAKI ADATOK 5
4. A GÉP ÁTTEKINTÉSE 6
5. TELEPÍTÉS 8
6. ÜZEMBE HELYEZÉS 10
7. TÁROLÁSI KARBANTARTÁS ÉS HIBAELHÁRÍTÁS 17
8. MEGFELELŐSÉGI NYILATKOZATOK 18

1. BEVEZETÉS

Kedves ügyfél!

Köszönjük a RURIS termék vásárlása melletti döntését és a cégünkbe vetett bizalmát! A RURIS 1993 óta van jelen a piacon, és ez idő alatt erős márkává vált, amely ígéreteinek betartásával, de folyamatos befektetésekkel építette hírnevét, hogy megbízható, hatékony és minőségi megoldásokkal segítse a vásárlókat.
Biztosak vagyunk benne, hogy értékelni fogja termékünket, és sokáig élvezni fogja teljesítményét. A RURIS nem csak gépeket, hanem komplett megoldásokat kínál ügyfeleinek. A vevővel való kapcsolat fontos eleme az értékesítés előtti és utáni tanácsadás, hiszen a RURIS ügyfelei partnerboltok és szervizpontok egész hálózatával állnak rendelkezésükre.
A vásárolt termék élvezetéhez kérjük, figyelmesen olvassa el a használati útmutatót. Az utasítások követésével garantált a hosszú használat.
A RURIS cég folyamatosan dolgozik termékei fejlesztésén, ezért fenntartja magának a jogot, hogy többek között formáját, megjelenését és teljesítményét módosítsa anélkül, hogy ezt előzetesen közölné.

Még egyszer köszönjük, hogy a RURIS termékeket választotta!

Ügyfélinformációk és támogatás:
Telefon: 0351 820 105
e-mail: **info@ruris.ro**

2. BIZTONSÁGI UTASÍTÁSOK

2.1. FIGYELMEZTETÉSEK A GÉPEN

	Figyelem! Veszély!		Működés közben tartson biztonságos távolságot a robottól
	Állítsa le a robotot, mielőtt felemeli, amikor karbantartási műveleteket végez.		Kezét és lábát tartsa távol a forgó késektől. Soha ne tegye a kezét vagy lábát a robot közelébe vagy alá.
	Győződjön meg arról, hogy a főkapcsoló "OFF" állásban van, mielőtt bármilyen ellenőrzést és/vagy karbantartást végez.		Olvassa el a kézikönyvet.
	Óvatos! Ne öntsön vizet a robotra .		Ne szálljon fel a robotra.
	Óvatos! Ne mosson a robot alatt vízsugárral.		

2.2. FIGYELMEZTETÉSEK

Használat előtt olvassa el a használati útmutatót. Őrizze meg későbbi használatra.

oktatás
a. Olvassa el figyelmesen az utasításokat. Ismerkedjen meg a robot parancsaival.
b. Ne engedje, hogy olyan személyek, akik nem ismerik ezeket az utasításokat, vagy gyermekek kezeljék a robotot.
c. Az üzemeltető vagy a felhasználó felelős a más személyeket vagy tulajdonukat érintő balesetekért vagy veszélyekért.
Kiképzés
a. Győződjön meg arról, hogy az automatikus kerület-határoló rendszer telepítése az utasítások szerint megfelelően történt-e.
b. Rendszeresen ellenőrizze azt a területet, ahol a készüléket használja, és távolítson el minden követ, botot, vezetéket és egyéb idegen tárgyat.
c. Rendszeresen ellenőrizze a késeket, a fűrészlapcsavarokat és a vágóegységet kopás vagy sérülés szempontjából. Cserélje ki a kopott vagy sérült késeket és csavarokat a készletekben az egyensúly megőrzése érdekében.
Használat
a. Ne tegye kezét vagy lábát a robot forgó részei közelébe vagy alá.
b. Ne emelje vagy hordozza a robotot, amíg a motor jár.
c. Kapcsolja ki a robotot a bekapcsológombbal:
- Dugulás megszüntetése előtt;
- A robot ellenőrzése, tisztítása vagy rajta végzett munka előtt.
Ne hagyja felügyelet nélkül a robotot, ha tudja, hogy házi kedvencek, gyerekek vagy emberek vannak a közelében.
Ezenkívül a robot használatakor:
a) Nyírja a füvet nappali vagy jó mesterséges megvilágítás mellett.
b) Ne használja a robotot nedves fűvön.
c) Ne használja a robotot, ha mezítláb vagy nyitott szandált visel. Mindig viseljen biztonsági cipőt és hosszú nadrágot.
d) Legyen rendkívül óvatos, amikor a gépet maga felé fordítja.
e) Mindig az utasításoknak megfelelően indítsa el a robotot úgy, hogy a lába távol legyen a pengé(k)től.
Karbantartás és tárolás
a. A gép megfelelő és biztonságos működése érdekében minden anyát, csavart és csavart tartson megfeszítve.
b. A biztonság érdekében cserélje ki a kopott vagy sérült alkatrészeket.
c. A sérült alkatrészek cseréjekor feltétlenül eredeti alkatrészeket használjon.
d. Győződjön meg arról, hogy az akkumulátort a gyártó által javasolt megfelelő töltővel tölti fel. A töltő nem megfelelő használata áramütést, túlmelegedést vagy korrozív folyadékszivárgást okozhat az akkumulátorból.
e. Elektrolit szivárgás esetén öblítse le vízzel / semlegesítőszerrel, ha szembe kerül, kérjen orvosi segítséget stb.
f. A robot szervizelése a gyártó utasításai szerint történik.
g. Ne nyissa fel és ne sértse meg az akkumulátort.
h. Győződjön meg arról, hogy az akkumulátort a gyártó által javasolt megfelelő töltővel tölti fel. A nem megfelelő használat áramütést, túlmelegedést vagy korrozív folyadék szivárgását okozhatja az akkumulátorból.

Gondozás és speciális utasítások
1. Mindig kapcsolja ki a robot főkapcsolóját az eltömődések megszüntetése, a gép ellenőrzése és tisztítása vagy a vágókés cseréje előtt. Soha ne próbálja megjavítani vagy beállítani a robotot működés közben.
2. Rendellenes vibráció esetén állítsa le a robotot, és ellenőrizze, hogy a pengék nem sérültek-e. Az egyensúly megőrzése érdekében cserélje ki a kopott vagy sérült pengéket. Ha a vibráció továbbra is fennáll, forduljon egy hivatalos RURIS szervizhez.
3. Használjon védőkesztyűt a penge ellenőrzése vagy szervizelése során.
4. Ne végezzen karbantartást mezítláb vagy nyitott szandálban. Mindig viseljen megfelelő munkacipőt és hosszú nadrágot;
5. Biztonsága érdekében cserélje ki a kopott vagy sérült alkatrészeket.

6. Csak eredeti felszerelést és tartozékokat használjon. A robot eredeti kialakításának módosítása nem megengedett. Minden módosítást saját felelősségére hajtanak végre, és érvénytelenítik a garanciát.
7. Tartsa megfeszítve az összes anyát és csavart, hogy biztosítsa a robot biztonságos működési állapotát.
8. Figyelem! Áramütés veszélye esetén húzza ki a kerületi kábelt a töltőállomásról, és húzza ki a csatlakozódugót az áramforrásból.

A töltő biztonsági utasításai
1. A konnektort a berendezés közelében kell elhelyezni, és könnyen hozzáférhetőnek kell lennie.
2. A készülék külső kábele nem cserélhető; ha a kábel sérült, az egységet teljesen ki kell cserélni.
4. Ne nyissa ki a töltőtokot. Biztonsági okokból csak szakképzett szervizszemélyzet nyithat fel minden berendezést.
5. Óvja a berendezést a nedvességtől.
6. Tisztítás előtt válassza le a berendezést az áramforrásról. Használjon nedves ruhát.
7. A berendezést stabil felületre kell helyezni.
8. Ha a töltőt hosszabb ideig nem használja, húzza ki az áramforrásból.
9. Ha az alábbi helyzetek valamelyike előfordul, a berendezést szakképzett szervizszemélyzetnek kell ellenőriznie:
- A csatlakozó sérült.
- Folyadék került a berendezésbe.
- A töltő nedvességnek volt kitéve.
- A töltő leesett és/vagy megsérült.
- A töltőn láthatóak a törés jelei.
- A töltő nem működik megfelelően, vagy nem tudja a jelen kézikönyv szerint működni.
10. Ne csatlakoztasson sérült tápkábelt az áramforráshoz. Ne érintse meg a sérült tápkábelt, amikor az az áramforráshoz van csatlakoztatva.

Különleges biztonsági utasítások akkumulátoros készülékekhez:
1. Az újratölthető akkumulátor behelyezése előtt győződjön meg arról, hogy a robot ki van kapcsolva. Az akkumulátor bekapcsolt elektromos kéziszerszámba való behelyezése balesethez vezethet.
2. Tisztítás előtt húzza ki a töltőt.
3. Ne tegye ki az akkumulátort hosszú ideig közvetlen napsugárzásnak, és ne helyezze radiátorra. A hő károsítja az akkumulátort, és fennáll a robbanásveszély. Ha az akkumulátor meleg, töltés előtt hagyja kihűlni. Ne nyissa fel az akkumulátort, és kerülje el a mechanikai sérüléseket.

2.3. A ROBOT BIZTONSÁGI JELLEMZŐI

1.Lopásgátló /letiltó eszköz
Az eszköz lopásgátló/letiltási funkciója megakadályozza, hogy bárki használja a robotot, hacsak nem rendelkezik a kóddal. A rendszer kéri, hogy adjon meg egy négyjegyű kódot, amelyet személyes biztonsági kódként használ.
3. Emelésérzékelő
Ha a robotfűnyírót felemeli a talajról, a penge leáll.
4. Dőlésérzékelő
Ha a robotfűnyírót megdöntjük, a kés azonnal leáll.
5. Akadályérzékelő
A robotfűnyíró működés közben érzékeli az útjában lévő akadályokat. Ha a robotfűnyíró akadálynak ütközik, megáll és egy másik irányba fordul.
6. Esőérzékelő
A robotfűnyíró esőérzékelővel rendelkezik, és leáll.
7. Vészleállító gomb
A STOP gomb megnyomása azonnal leállítja a robotot és a pengét.
8. Zárt akkumulátor
A robotot tápláló akkumulátor teljesen le van zárva.
9. Bázisállomás és határolóhuzal
A robot nem tud működni a bázisállomáson keresztül telepített és aktivált kerületi kábel nélkül. Ha a kábel nincs megfelelően csatlakoztatva vagy megsérül, a robot leáll.

2.4. VÉDELEM A KERESZTMETSZETEK ELLEN

Ne helyezze a töltőállomást magas fák alá.
Villámcsapás közben húzza ki a töltőállomást, és lehetőség szerint húzza ki a határolóhuzalt.
Fontos:
Ne használja a robotot kedvezőtlen időjárási körülmények között (eső, villámlás).

3. MŰSZAKI ADATOK

Modell	RXR800	RXR1000
Motor típus	Kefe nélküli villanymotor	Kefe nélküli villanymotor
Li-ion akkumulátor feszültség	20V	20V
Li-ion akkumulátor kapacitás	2Ah	4 Ah
Kapcsolat típus	-	Bluetooth, Wi-Fi
Betöltési idő	45 perc	120 perc
Munkaidő	40 perc	70 perc
Motor fordulatszám	3100 ford./perc	3100 ford./perc
Vágási szélesség	180 mm	220 mm
Vágási magasság	25-60 mm	25-60 mm
Penge típusa	3 élű lemez	3 élű lemez
Maximális emelkedési szög	25°	25°
Teljes sebesség	0,4 m/s	0,4 m/s
Maximális terület	800 nm	1000 nm
Nettó tömeg tartozékokkal	8,88 kg	9,32 kg
A rádió specifikációi	Rövid hatótávolságú eszköz (SRD), Jellemzők: RMI működési spektrum/teljesítmény 100Hz-148,5kHz; 50 dBA/m 10 m-en	Rövid hatótávolságú eszköz (SRD), Jellemzők: RMI működési spektrum/teljesítmény 100Hz-148,5kHz; 50 dBA/m 10 m-en Bluetooth V4.2 – BLE specifikáció, adaptív Működési spektrum/teljesítmény: 2400MHz-2483,5 MHz / 7 dm Wlan: 802.11b/g/n specifikáció - Adaptív specifikáció Működési spektrum/teljesítmény 2400 MHz-2483,5 MHz/ 17,5 dBm
Garancia	24 hónap	24 hónap

A robot legfeljebb 60 mm-es fűmagasságra alkalmas. Magasabb fűben a robot megállhat. Vágja le a füvet 60 mm-nél kisebbre egy fűnyíró segítségével.

A robot akkumulátora az „α UP-Innovation RURIS" funkció előnyeit élvezi. Ez a funkció segít az akkumulátornak, amikor eléri a kritikus kisülési küszöböt. A Ruris egy újítással rukkolt elő az akkumulátoron belüli cellák rendszerében, amelyen keresztül az akkumulátor hosszú lemerülése után újratölthető. Így a RURIS felhasználók élvezhetik a RURIS megbízhatóságát és innovációját. Tárolás után 6 hónap és 1 év közötti időközönként javasolt a töltés

4. A GÉP ÁTTEKINTÉSE

1- Kezelőpanel fedele
2-Magasságállító gomb
3-A START gomb
4-HOME gomb
5-Vissza gomb
6-A nyíl gomb
7-OK gomb
8 - Hordozó fogantyú
9-Stop gomb
10-digitális kijelző
11-Határoló kábel
12- Rögzítő szögek (töltőállomáshoz)
13 - Rögzítőszeg (határolóhuzalhoz)
14-Tápegység adapter
15-Tápcsatlakozó
16-Töltsön be lapot
17-Töltőállomás
18-Rakodóállomás lökhárító
19-Csavar
20-Penge
21 állomás bázis
22-Töltőegység
23-Őrök
24-Persely
25-Töltőcsatlakozó
26-Kapcsolat +
27-Kapcsolat -
28-LED
29-Kábelcsatorna
30-Töltőaljzat
31-Működésjelző
32-Elemtartó rekesz
33-Akkumulátor
34-pengés csavar

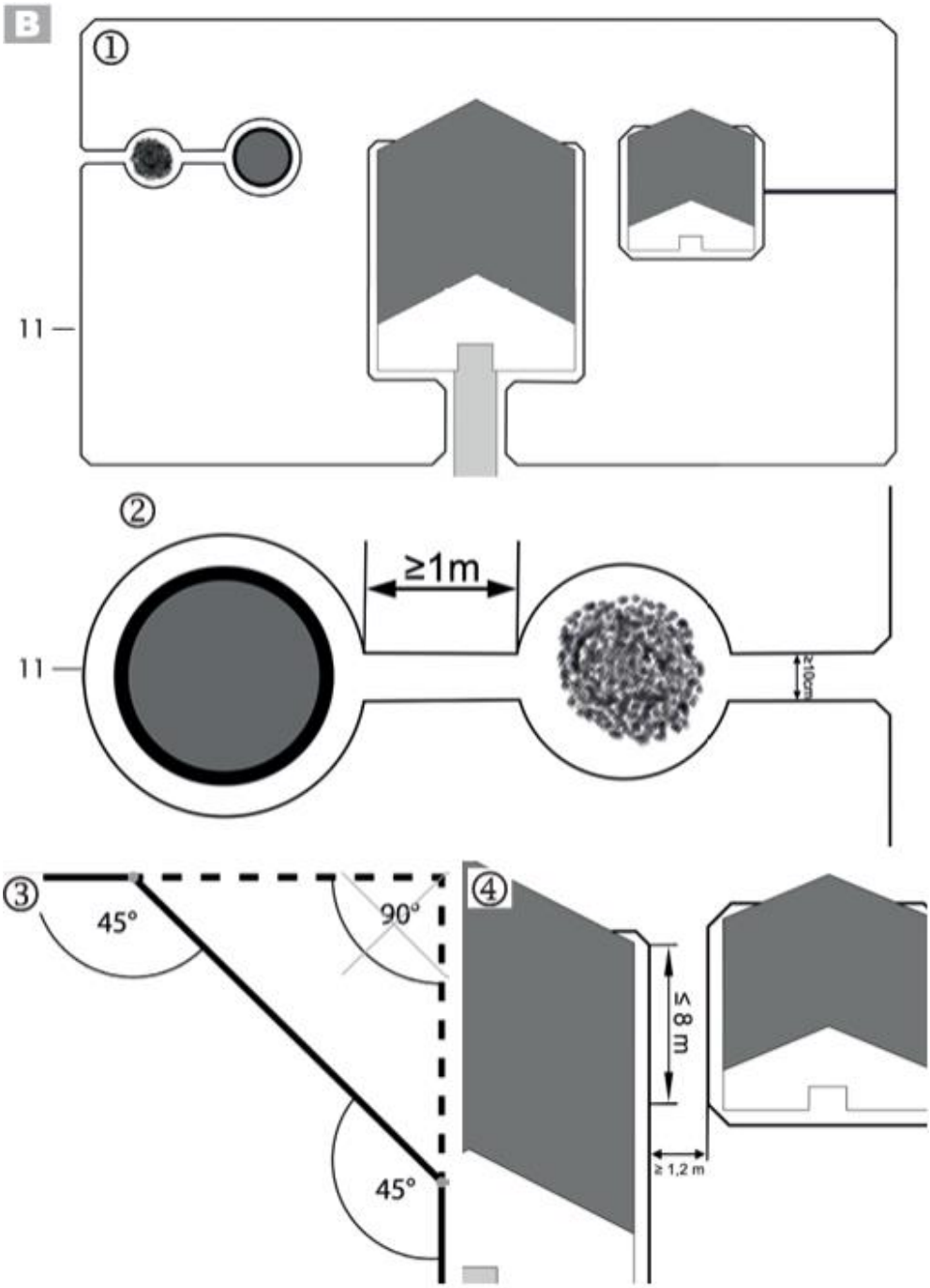
B
①
11
②
≥1m
11
≥10cm
③
45°
90°
45°
④
≤ 8 m
≥ 1,2 m

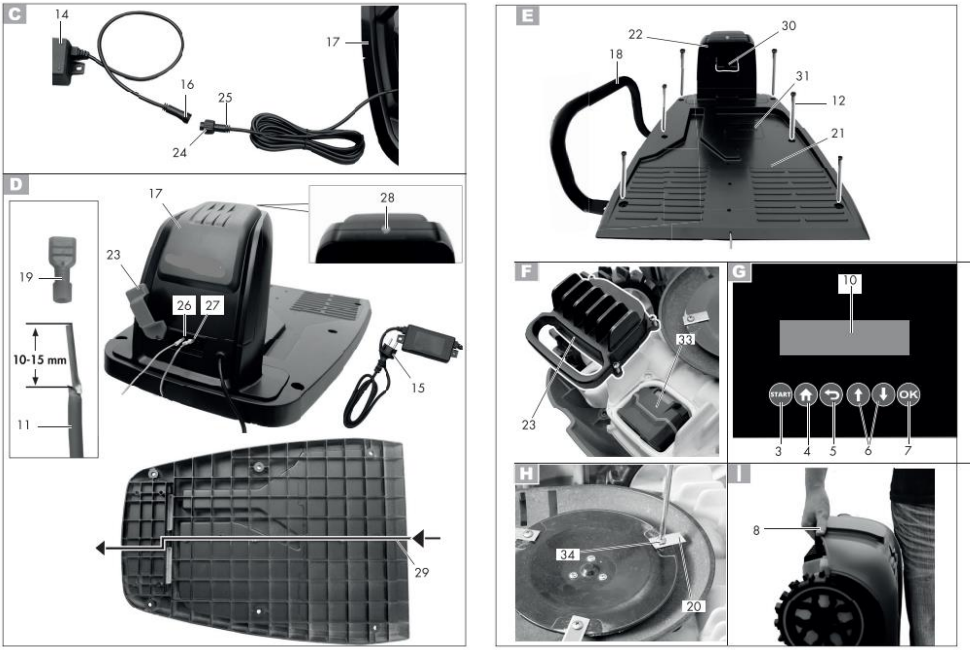

A képek tájékoztató jellegűek, a szállító fenntartja a jogot, hogy szerkezeti és funkcionális változtatásokat hajtson végre a jelen kézikönyvben bemutatott gépen.

5. TELEPÍTÉS

Kezdeti indítás

Először keresse meg a töltőállomás számára a legjobb pozíciót, fontolja meg a legközelebbi kültéri aljzatot, mivel az állomást ehhez kell csatlakoztatni. Győződjön meg arról, hogy a talaj, ahol a töltőállomást helyezi, sík, száraz, mágneses mezőktől és előtte lévő akadályoktól mentes.

Rendszeresen ellenőrizze a gyepfelületet, és távolítsa el a köveket, ágakat, vezetékeket és tárgyakat, amelyek károsíthatják a robotot és pengéit.

A töltőállomás összeszerelése és elhelyezése

1. Dugja be a töltőegységet (22) a töltőállomás alaplemezébe (21).
2. Nyomja le a töltőegységet (22), hogy az szilárdan rögzüljön az alaplemezben.
3. Rögzítse a töltőegységet (22) az alaplemezhez (21) a mellékelt négy csavarral (19).

Helyezze a töltőállomást (17) egy sima felületre egy konnektor közelében.

A töltőállomás előtt legalább 2 m szabad térnek kell lennie, hogy a robotfűnyíró problémamentesen visszatérhessen a bázisállomásra. Ezenkívül legalább 1 m távolságnak kell lennie a hátsó végétől a kerület sarkáig.

A határolóhuzal elhelyezése és csatlakoztatása után rögzítenie kell a töltőállomást.

Győződjön meg arról, hogy a töltőállomás (17) megfelelő távolságra van a tavaktól, úszómedencéktől és lépcsőktől. Javasoljuk, hogy szereljen fel fedelet a töltőállomásra (17), hogy megóvja az időjárás okozta károktól.

A határolóhuzal felszerelése

A robot elindítása előtt a határolóhuzalt (11) fel kell szerelni a robot által lefedendő gyepterület köré :

1.Jelölje be a füves területet a kampókkal (13).

2. Temesje el a határolóhuzalt (11) a földbe (max. mélység 5 cm). Munka közben a robot körülbelül 20-30 cm-t átmegy a határolóhuzalon, mielőtt megfordulna és új utat keresne. A határolóhuzalt megfelelően szerelje fel, nehogy a robot idegen tárgyakhoz ütődjön és megsérüljön.

3. Az első telepítéshez javasoljuk, hogy jelölje meg a határolóhuzalt (11) a kampókkal (13), arra az esetre, ha későbbi javításokra lenne szükség. A gyepterületet egyetlen zárt területként kell határolni (1. ábra).

4. A legalább 10 cm távolságra elhelyezett párhuzamos határolóhuzalokat (11) a robot akadályként azonosítja, és elkerüli (2. ábra). Ha a határolóhuzalok 5 mm-nél kisebb távolságra vannak felszerelve, a robot nem érzékeli azokat, és áthalad rajtuk.
5. Kerülje a 90°-os sarkok kialakítását. Ehelyett ossza el őket két 45°-os szögre (3. ábra).
6.A robot érzékelőit úgy tervezték, hogy észleljék és elkerüljék a 100 mm-nél nagyobb álló és szilárd akadályokat (falak, kerti bútorok stb.). Védje meg az érzékeny akadályokat (pl. virágágyások) a gyepterületen a határolóhuzallal (11).
7. A 2 akadály közötti távolságnak legalább 1 m-nek kell lennie (2. ábra).
8. Győződjön meg arról, hogy a határolóhuzal (11) egyetlen ponton sem keresztezi. Ez a robot meghibásodását vagy hibás működését okozhatja

fák

A robot a fákat normál akadályként érzékeli. A kiálló gyökerek azonban károsíthatják az alsó oldalt/lécet (20). Javasoljuk, hogy a fák lehatárolásához is használja a határolóhuzalt (11).

ROCKS

Távolítsa el a kis (100 mm-nél kisebb) köveket a gyepterületről. Károsíthatják a robotot és a késeket (20). A robot a köveket (100 mm-nél magasabb) normál akadályként érzékeli. Javasoljuk a határolóhuzal (11) használatát a sziklák behatárolásához is.

Lejtők/dudorok

A robot akár max. 25° (47%). A határolóhuzaltól 1 m távolságra a lejtés nem haladhatja meg az 5,7°-ot (10 %). Ügyeljen arra, hogy legalább 30 cm távolság legyen a határolóhuzal (11) és egy lejtőn lévő akadály között felül, és legalább 40 cm legyen alul.

Tavak/medencék

A tavakat és medencéket lehetőleg határolóhuzallal (11) kell határolni, vagy úgy kell megtervezni, hogy a robot ne tudjon belépni a vízbe. Ez súlyosan károsíthatja az elektronikus alkatrészeket.

Felhajtók/utak

A robot könnyedén áthalad a felhajtókon és az utakon a talajszinten. Ha magasságkülönbség van a gyepfelület és az út/út között, korlátozza az utat/utat kb. biztonsági távolsággal. 40 cm.

Szűk átjárók

A keskeny átjáróknak a gyep körülhatárolt területén legalább 1,2 m szélesnek és legfeljebb 8 m hosszúnak kell lenniük (4. ábra) Az 1,2 m-es szélesség a határolóvezetékek közötti távolságra vonatkozik. A robot 0,2 méterrel túllépi a határolóhuzalt mindkét oldalon, amikor fűnyírást végez.

A töltőállomás csatlakoztatása a hálózati adapterhez

1. Csatlakoztassa a hálózati adaptert (14) a töltőállomáshoz (17) a töltődugón (16) és a töltőaljzaton (25) keresztül.
2. Csavarja a perselyt (24) a csatlakozás köré, hogy megvédje a nedvességtől.

A határolóvezeték csatlakoztatása a töltőállomáshoz

1. Távolítsa el a határolóhuzal szigetelését kb. 10-15 mm, mindkét végén (11).
2. Hajtsa fel a fedelet (23).
3. Csatlakoztassa a határolóhuzal (11) végét, amely az állomás elejére megy, és körülveszi a gyepet, a „ -“ jelzésű aljzathoz.
4. Vezesse át a határolóhuzal (11) másik végét a töltőállomás (17) alatti horonyba.
5. Csatlakoztassa a vezeték ezen végét a + jelű aljzathoz.
6. Csatlakoztassa a dugót (15) az áramforráshoz.
7. Ellenőrizze a LED-et a töltőállomáson. Ha a LED zölden világít, a határolóhuzal (11) megfelelően csatlakozik a töltőállomáshoz (17).

A töltőállomás rögzítése

Rögzítse a töltőállomást és a lökhárítót (18) a rögzítőszegekkel (12). A töltőállomás lökhárítója (18) az állomás oldalához csatlakozik , a korlátozott gyepterületen kívül. A töltőállomás működési tartományjelzőjének (31) a korlátozott gyepterületen kell elhelyezkednie.

Az akkumulátor behelyezése/cseréje

Az akkumulátor cseréje előtt kapcsolja ki a robotot, és várja meg, amíg a pengék leállnak.
Fennáll a személyi sérülés veszélye. Sérülésveszély áll fenn a szivárgó akkumulátorfolyadék miatt, ha az akkumulátor megsérül! Ha szembe vagy bőrrel érintkezik, öblítse ki az érintett területeket vízzel vagy semlegesítő szerrel, és forduljon orvoshoz.
1. Fordítsa meg a robotot.
2. Nyissa ki az elemtartó rekeszt a robot alján található 4 csavar eltávolításával.
3. Ha szükséges, távolítsa el a lemerült akkumulátort.
4. Helyezze be az akkumulátort.
5. Csukja be ismét az elemtartót (32).

6. ÜZEMBE HELYEZÉS

6.1 ELSŐ INDÍTÁS

A robot indítása
1. Nyomja meg és tartsa lenyomva a START gombot (3) kb. 3 másodpercig, amíg a kijelző (10) ki nem gyullad.
2. Állítsa be a kívánt nyelvet. Válassza ki a kívánt nyelvet a nyílgombokkal (6), és erősítse meg a választást az OK gombbal (7).
3. Állítsa be a dátumot és az időt a nyílgombokkal (6). Erősítse meg a választást az OK gombbal (7). A megfelelő dátum- és időbeállítás szükséges az üzemidő-beállítások helyes működéséhez.
4. Írja be a 4 jegyű PIN kódot (gyári beállítás "1111").
Változtassa meg a gyárilag beállított jelszót az első indítás után.
5. Nyomja meg az OK gombot (7) a főmenübe való belépéshez. A robot most készenléti üzemmódban van.
Nyelvi beállítás
1. Ha szükséges, nyissa ki a fedelet (1).
2. Oldja fel a kijelzőt (10) a 4 számjegyű PIN kód beírásával (gyári beállítás "1111").
3. Nyomja meg az OK gombot (7) a főmenübe való belépéshez.
4. A nyílgombokkal (6) válassza ki a "Beállítások" menüt
5. Erősítse meg a választást az OK gombbal (7).
6. Használja a nyílgombokat (6) a "Nyelv" kiválasztásához.
7. Erősítse meg a választást az OK gombbal (7).
8. A nyílgombokkal (6) válassza ki a kívánt nyelvet
9. Erősítse meg a választást az OK gombbal (7).
10.A vissza gombbal (5) térjen vissza a főmenübe.

6.2 INDÍTÁS ÉS LEÁLLÍTÁS

A robot indítása
1. Nyomja meg és tartsa lenyomva a START gombot (3) kb. 3 másodpercig, amíg a kijelző (10) ki nem gyullad.
2. Írja be a 4 számjegyű PIN kódot (gyári beállítás "1111").
3. Nyomja meg az OK gombot (7) a főmenübe való belépéshez. A robot most készenléti üzemmódban van.
Ha a robot készenléti vagy töltési módban van, nyomja meg egyszer a START gombot (3) a fűnyírás elindításához. A robot addig nem indul el, amíg a fedelet (1) le nem zárja.
Ha rossz PIN-kódot adott meg. Várjon körülbelül 3 másodpercet, vagy nyomja meg az OK gombot (7), hogy újra be tudja írni a PIN kódot. Ha egymás után háromszor hibás PIN-kódot ad meg, a képernyő 15 másodpercre le lesz zárva. Minden további helytelen PIN-kód esetén a blokkolási idő megduplázódik. **A robot leállítása**
1. Nyomja meg és tartsa lenyomva a START gombot (3) körülbelül 3 másodpercig.
A robot leáll, ha:
1. A STOP (9) gombot megnyomja
2. A START gombot (3) 3 másodpercig nyomva kell tartani
3. A fedelet (1) felemeli
4. A robot elveszíti a határolóhuzal jelét, és 5 percen belül nem találja újra
5. Haladja át a határvonalat.
6. Megakad az akadályok között, és több mint 10 másodpercre van szüksége, hogy megtalálja a kiutat.
7. Megemelkedett

6.3 FŰNYÍRÁS

1.Nyissa ki a fedelet (1).
2. Oldja ki a kijelzőt (10) a 4 számjegyű PIN kóddal (gyári beállítás "1111").
Amikor a robot a töltőállomáson van és tölt:
3. Nyomja meg egyszer a START gombot (3).
- ha az akkumulátor töltöttségi szintje meghaladja a 70%-ot, a kijelzőn a "Close the cover to start" felirat látható. Csukja be a fedelet (1), és a robot automatikusan elkezdi nyírni a füvet.

- ha az akkumulátor töltöttségi szintje kevesebb, mint 70%, a kijelzőn 2 másodperc elteltével a „Low akkumulátor” felirat látható. A robot addig tölt, amíg az akkumulátor töltöttsége el nem éri a 90%-ot, majd automatikusan elkezdi a fűnyírást.

Amikor a robot készenléti módban van:

3. Nyomja meg egyszer a START gombot (3).
- ha az akkumulátor töltöttségi szintje meghaladja a 30%-ot, a kijelzőn megjelenik a „Csukja be a fedelet az indításhoz”. Csukja be a fedelet (1), és a robot automatikusan elkezdi nyírni a füvet.
- ha az akkumulátor töltöttségi szintje kevesebb, mint 30%, a kijelzőn 2 másodperc elteltével a „Low akkumulátor” felirat látható. A robot a töltőállomáshoz megy.

A fű természetétől (magasság, vastagság) függően a robot úgy állítja be a nyírási sebességét, hogy jó eredményt érjen el.

Vissza a töltőállomáshoz

Amikor a robot készenléti módban van, nyomja meg és tartsa lenyomva a HOME gombot (4) körülbelül 3 másodpercig. A kijelzőn (10) megjelenik a "Csukja be a fedelet az indításhoz". Csukja be a fedelet (1), és a robot a töltőállomáshoz indul. Aztán elkezd tölteni.

Robot beállítások

A robot a következő beállítási lehetőségekkel rendelkezik, amelyeket a vezérlőpulton keresztül tehet meg, ha módosítani szeretné a gyári beállításokat.

Gomb a vezérlőpulton	Név	Szám a PIN kód megadásához	Funkciók
	Kezdőlap gomb (4)	1	Nyomja meg a gombot, amikor a robot készenléti üzemmódban van, hogy visszatérjen a töltőállomáshoz
	Nyíl gomb (6)	2	Felfelé mozgatja a kijelölést/kurzort a menüfelületen
			Növeli a számot a paraméterek beállításakor
	Nyíl gomb (6)	3	Lefelé mozgatja a kijelölést/kurzort a menüfelületen
			Csökkentse a számot a paraméterek beállításakor
	OK gomb (7)	4	Erősítse meg a beállításokat
			Meghívja a PIN beviteli interfészt, miután egy hibaállapot megszűnt
			Hívja elő a következő menüt
			Erősítse meg a főmenüből a következő menüszintre lépéshez
	vissza gomb (5)		Vissza az előző menühöz
			Törölje a következő funkciót

A kijelzőn megjelenő üzenetek magyarázata

Üzenet a vezérlőpulton	**Magyarázat/javító megoldás**
Készenlétben lévő	A robot készenléti üzemmódban van, nincs hibaüzenet
Írja be a PIN-kódot	Kéri a PIN kódot
Töltés	A robot tölt
Kaszálás	A robot lenyírja a füvet
Automatikus fűnyírás	A robot automatikusan lenyírja a füvet
Divatfolt	A robot egy meghatározott területet nyír
A fixpontos kaszálás befejeződött	A "pont módban" történő vágás befejeződött
Visszatérve	A robot visszatér a töltőállomáshoz
Szüneteltetve	A robot „szünet” módba lépett a következőképpen: - a STOP gomb megnyomása

	- a "Szünet" gomb megnyomása az APP-ban
Vészmegálló	Megnyomták a STOP gombot (9).
Frissítés	A szükséges firmware végrehajtása/folyamatban
Alacsony akkumulátor, töltse fel a munkához	Az akkumulátor töltöttségi szintje alacsony. Az akkumulátort legalább 70%-ra fel kell tölteni automatikus nyírás esetén és 30%-kal fix ponton történő nyírásnál (pont üzemmód)
Most esik, visszatér	Az esőérzékelő aktiválva lett
A kezdéshez zárja le a fedelet	A kezdéshez zárja le a fedelet
A munkahelyi töltés szünetel	A töltés megszakadt (pl. manuálisan vagy áramszünet miatt)
A munka megszakadt, kérjük, próbálja újra	Az automatikus vágás megszakadt (pl. a STOP gombot (9) megnyomták, a fedelet (1) kinyitották)
Helyezze a határon belülre, és próbálja újra	A robotot a kábel által határolt kerületen belülre kell helyezni.
Folytatja a munkát?	Nyomja meg az OK gombot (7) a munka folytatásához, vagy nyomja meg a vissza gombot (5)
Rosszul van beállítva az idő	Rosszul van beállítva az idő
A munkahelyi töltés szünetel	A feltöltés megszakadt
A kezdéshez zárja le a fedelet	Csukja be a fedelet (1)
A jelenlegi munkát leállították	A fűnyírást leállították
Alacsony akkumulátorfeszültség	Az akkumulátor töltöttségi szintje alacsony. Az akkumulátort legalább 70%-ra fel kell tölteni automatikus nyírás esetén és 30%-kal fix ponton történő nyírásnál (pont üzemmód) Helyezze a robotot a töltőállomásra Várja meg, amíg a feltöltési folyamat befejeződik A robot magától visszatér a töltőállomáshoz
Alacsony akkumulátor, töltse fel a munkához	
Alacsony akkumulátorfeszültség, vissza az állomásra	
Nincs egyetlen hurok	Ellenőrizze a határolóhuzal helyes felszerelését, és szükség esetén javítsa, helyezze a robotot a kerület belsejébe, és indítsa újra
Nincs jel, először állítsa be a hurkot	
Hurokjel elveszett	
A fűnyíró le volt zárva! várakozás...	Várja meg, amíg az éppen futó folyamat befejeződik
Hibás gombostű, próbáld újra.	Írja be újra a PIN-kódot
Helyezze a határon belülre, és próbálja újra	Helyezze a robotot a kerületbe, és indítsa újra
Nyíró kint	
Kérjük, indítsa újra a firmware-frissítés elindításához	Indítsa újra a robotot
A munka megszakadt, kérjük, próbálja újra	
Esőérzékelő aktiválva	Az esőérzékelő aktiválva van
Kasza az állomáson	A robot az állomáson van
Kasza nincs az állomáson	A robot nincs az állomáson. Ha szükséges, tegye be az állomásra
Nyomja meg a "START" gombot az indításhoz	Nyomja meg a START gombot (3)
Időtartam legalább 30 perc	A szükséges idő jelzése
Jel keresése...	Jel keresése...
Másolja a fájlt, kérjük, várjon	Kérjük, várja meg a másolási folyamatot
Kérjük, kapcsolja ki	Kapcsolja ki a robotot
Vágás a motor leállása	Ellenőrizze és távolítsa el a késeket akadályozó tárgyakat; Ellenőrizze a kések állapotát; Ha szükséges, forduljon egy hivatalos RURIS szervizhez
Bal motor leállás	
Kérjük, cserélje ki az akkumulátort	Cserélje ki a robot akkumulátorát
Rendellenes akkumulátor	
Az akkumulátor sérült	
Az akkumulátor hőmérséklete túl alacsony (kisülés)	Törölje a feltöltési folyamatot

Az akkumulátor feszültsége magas	Az akkumulátor feszültsége magas
Akkumulátor Magas hőm	Az akkumulátor magas hőmérsékletű
Magas töltőáram	Szakítsa meg a töltési folyamatot, ellenőrizze a bemeneti áramot
Magas töltési feszültség	Szakítsa meg a töltési folyamatot, ellenőrizze a bemeneti feszültséget
Magas hőmérséklet	Törölje a feltöltési folyamatot
Kasza felemelve	A robotot felemelik a földről
Kasza felborult	A robot felborult
A kasza beszorult	Tisztítsa meg és indítsa újra a robotot
Kasza döntve	Helyezze függőlegesen a robotot, és indítsa újra
A motor túlmelegedett	Kapcsolja ki a robotot, és hagyja kihűlni
Motorhiba	Forduljon egy hivatalos RURIS szervizhez
Az Emsensor leválasztása	
Hall-érzékelő meghibásodása	
Hardver hiba	
Abnormális ladung	
Rendellenes töltés	
Akkumulátor kisülési hiba	
Inerciális mértékegység (IMU) hiba	
Motor lekapcsolva	
Motorcsarnok hiba	
Motor túláram	
A motor leáll	
Jobb motor leállás	
Esőérzékelő meghibásodás	
Hurokérzékelő hiba	

Spot mód/Fix spot fűnyírás mód

Ez a funkció lehetővé teszi a fűnyírást, ha például kerti bútorok vagy játszótéri felszerelések vannak rajta.

1. Helyezze a robotot arra a területre, ahol füvet szeretne nyírni.
2. Ha szükséges, nyissa ki a fedelet (1).
3. Oldja fel a kijelzőt (10) a 4 számjegyű PIN-kóddal (gyári beállítás "1111").
4. Nyomja meg az OK gombot (7) a főmenübe való belépéshez.
5. A nyílgombokkal (6) válassza ki a "Spot mode"-t. A képernyőn megjelenik a „Csukja be a fedelet az indításhoz”.
6. Csukja le a fedelet (1), és a robot elkezdi a fűnyírást a rögzített ponttal.

A robot az óramutató járásával ellentétes spirálirányban nyír, és 1 m-es fűnyírási sugár vagy 3,5 percnyi fűnyírás után átvált "Nyírás automatizálása" üzemmódba. Ha a robot akadályba ütközik, megáll, a kijelzőn megjelenik, hogy a fűnyírás leállt, és a robot készenléti üzemmódba lép. Amikor a robot megérinti a határolóhuzalt (11), az ellenkező spirális irányban folytatja a nyírást.

Ha a robot a határolóhuzalon (11) kívül van, vagy a töltőállomáson van, és Ön a "Spot módot" választja, a képernyőn megjelenik a "Helyezzen a határon belülre és próbálkozzon újra" üzenet. Helyezze a robotot a határolóhuzalba (11) a töltőállomás mellé, és indítsa újra a "Spot módot".

Ha az akkumulátor töltöttségi szintje kevesebb, mint 30%, a kijelzőn 2 másodperc múlva az „Alacsony akkumulátorfeszültség” felirat látható. A fűnyírás megkezdése előtt töltse fel a robotot.

A dátum és az idő beállítása

1. Ha szükséges, nyissa ki a fedelet (1).
2. Oldja ki a kijelzőt (10) a 4 számjegyű PIN kóddal (gyári beállítás "1111").
3. Nyomja meg az OK gombot (7) a főmenübe való belépéshez.
4. A nyílgombokkal (6) válassza ki a "Beállítások" menüpontot.
5. Erősítse meg a választást az OK gombbal (7).
6. Használja a nyílgombokat (6) a "Dátum és idő" kiválasztásához.
7. Erősítse meg a választást az OK gombbal (7).
8. Módosítsa a dátumot és az időt a nyílgombokkal (6). A kezdeti pozíciók az OK gombbal (7) módosíthatók. A megfelelő dátum- és időbeállítás szükséges az üzemidő-beállítások helyes működéséhez.

Esőérzékelő beállítása
Soha ne használja a robotot viharban, és ügyeljen arra, hogy a töltőállomást lecsatlakoztassa a hálózatról. Ha az esőérzékelő be van kapcsolva, a robot eső esetén visszatér a töltőállomáshoz.
1. Ha szükséges, nyissa ki a fedelet (1).
2. Oldja fel a kijelzőt (10) a 4 számjegyű PIN-kóddal (gyári beállítás "1111").
3. Nyomja meg az OK gombot (7) a főmenübe való belépéshez.
4. A nyílgombokkal (6) válassza ki a "Beállítás" menüpontot.
5. Erősítse meg a választást az OK gombbal (7).
6. A nyílgombokkal (6) válassza ki az "Eső mód" opciót.
7. Erősítse meg a választást az OK gombbal (7).
8. Az esőérzékelő letiltásához válassza ki a "Letiltás" opciót, és erősítse meg a választást az OK gombbal (7). Az esőérzékelő aktiválásához válassza ki az "Engedélyezés" lehetőséget, és erősítse meg a választást az OK gombbal (7).
Válassza ki azt az időpontot percekben, amikor a robotnak újra el kell kezdenie dolgozni eső után. Erősítse meg az egyes választásokat az OK gombbal (7).
9. A vissza gombbal (5) térjen vissza a főmenübe.
Esőben nem javasolt a robot használata. A robotfűnyíró képes nedves füvet nyírni, de a nedves fű felhalmozódik a késtárcsára és a kerekekre, ami azt jelenti, hogy a gépet gyakran kell tisztítani.
Üzemidő beállítása .
1. Ha szükséges, nyissa ki a fedelet (1).
2. Oldja fel a kijelzőt (10) a 4 számjegyű PIN-kóddal (gyári beállítás "11117).
3. Nyomja meg az OK gombot (7) a főmenü eléréséhez.
4. A nyílgombokkal (6) válassza ki a "Beállítás" menüpontot.
5. Erősítse meg a választást az OK gombbal (7).
6. A nyílgombokkal (6) válassza ki a „Munkaidő” pontot.
7. Erősítse meg a választást az OK gombbal (7).
8. Válassza ki a kívánt működési időt a nyílgombokkal. Állítsa be a működési időt órában/napban.
9. Erősítse meg a választást az OK gombbal (7).
10. Az (5) gombbal térjen vissza a főmenübe.
A beállított napi üzemidő elérésekor a robot visszatér a töltőállomásra.

A robot csatlakoztatása Wi-Fi-n keresztül (RXR1000 modellhez).
1. Ha szükséges, nyissa ki a fedelet (1).
2. Oldja fel a kijelzőt (10) a 4 számjegyű PIN-kóddal (gyári beállítás "1111).
3. Nyomja meg az OK gombot (7) a főmenübe való belépéshez.
4. A nyílgombokkal (6) válassza ki a "Beállítások" menüpontot.
5. Erősítse meg a választást az OK gombbal (7).
6. Használja a nyílgombokat (6) a "Set WiFi" kiválasztásához.
7. Az okostelefon segítségével csatlakozzon a robothoz a Tuya Smart alkalmazáson keresztül.
PIN-kód módosítása.
1. Ha szükséges, nyissa ki a fedelet (1).
2. Oldja fel a kijelzőt (10) a 4 számjegyű PIN-kóddal (gyári beállítás "11117).
3. Nyomja meg az OK gombot (7) a főmenübe való belépéshez.
4. A nyílgombokkal (6) válassza ki a „Beállítás” menüpontot.
5. Erősítse meg a választást az OK gombbal (7).
6. A nyílgombokkal (6) válassza ki a "PIN módosítása" lehetőséget.
7. Erősítse meg a választást az OK gombbal (7).
8. Írja be régi 4 számjegyű PIN-kódját. Ha helytelenül adta meg a PIN-kódot, használja a vissza gombot (5) a PIN-kód megadásához.
9. Írjon be egy új PIN-kódot.
10. Erősítse meg az új PIN-kódot az újbóli beírásával. Ha helytelen PIN-kódot adott meg, térjen vissza a PIN-kód megadásához a vissza gombbal (5), és ismételje meg a 8. és 9. lépést.
11. A pin kód megváltoztatása után megjelenik a "Siker!" jelenik meg a képernyőn. A vissza gombbal (5) térjen vissza a főmenübe.
Program beállítása/törlése
Fűnyírási ütemterv kialakítása
1. Ha szükséges, nyissa ki a fedelet (1).
2. Oldja fel a kijelzőt (10) a 4 számjegyű PIN-kóddal (gyári beállítás "1111).
3. Nyomja meg az OK gombot (7) a főmenübe való belépéshez.

4. Használja a nyílgombokat (6) az "Ütemezés" kiválasztásához.
5. Válassza ki a beállítani kívánt napot (hétfő, kedd, szerda, csütörtök, péntek, szombat, vasárnap) a nyílgombokkal (6).
6. Nyomja meg az OK gombot a nap beállításához.
7. A nyílgombokkal (6) válassza ki a munka megkezdésének és befejezésének időpontját.
Naponta két időszak állítható be.
8. Nyomja meg az OK gombot (7) a megerősítéshez, és a kiválasztás visszatér a bal oldalra, naponta
9. Ismételje meg az 5-8. lépéseket a munkaidő kiválasztásához a hét minden napjára.
10.Nyomja meg az OK gombot (7) a beállítás megerősítéséhez.
Fűnyíró program **törlése**
1. Mozgassa a kijelölést a nyílgombokkal (6) az "Alle"-re (balra fent).
2. Nyomja meg és tartsa lenyomva a vissza gombot (5) a hét teljes ütemtervének törléséhez.

Másodlagos területek kialakítása

1. Ha szükséges, nyissa ki a fedelet (1).
2. Oldja fel a kijelzőt (10) a 4 számjegyű PIN-kóddal (gyári beállítás "1111).
3. Nyomja meg az OK gombot (7) a főmenübe való belépéshez.
4. A nyílgombokkal (6) válassza ki a "Másodlagos területek" menüpontot.
5. Nyomja meg az OK gombot egy másodlagos zóna (Terület) kiválasztásához. A nyílgombokkal (6) válassza ki a "Distance (dst)m"" kezdőtávolságot és a kaszálni kívánt terület százalékos (pct)% arányát, majd nyomja meg az OK gombot a megerősítéshez.
6. Ismételje meg az 5. lépést az egyes alzónák (zónák) beállításához.
7. Nyomja meg az OK gombot (7) a beállítások megerősítéséhez.
A robot megteszi az Ön által megadott "Distance (dst)m" távolságot a határolóhuzal mentén (1-500 méter), majd elkezd dolgozni.)
A százalékos "százalék (pct)%" megadásával megadhatja, hogy a határolóhuzalon belüli teljes terület hány százalékát kell levágni.
Az 5 másodlagos terület (Areas) "százalékos (pct)%" összegének 100-nál kisebbnek vagy azzal egyenlőnek kell lennie .

Visszatérés a gyári beállításokhoz

A robot visszaállítható a gyári beállításokra
1. Ha szükséges, nyissa ki a fedelet (1).
2. Oldja fel a kijelzőt (10) a 4 számjegyű PIN-kóddal (gyári beállítás "1111").
3. Nyomja meg az OK gombot (7) a főmenübe való belépéshez.
4. A nyílgombokkal (6) válassza ki a „Setting” pontot.
5. Erősítse meg a választást az OK gombbal (7).
6. A nyílgombokkal (6) válassza ki a „Gyári beállított” pontot.
7. Erősítse meg a választást az OK gombbal (7).
A robot kikapcsol, és visszaáll a gyári beállításokra. A visszaállítás nem törli a Tuya Smart Appban mentett beállításokat és adatokat.

Vágási magasság állítás

A robot 25 mm és 60 mm között állítható vágási magassággal. Ha a fű nagyobb, mint 60 mm, nyírja le a füvet max. 60 mm, ellenkező esetben túl nagy lesz a robot munkaterhelése és csökken a vágási hatékonyság. Használjon normál fűnyírót. A telepítés befejezése után a vágási magasság a megfelelő magasságra állítható. Mindig magas vágási pozícióban kezdje, és haladjon lefelé a kívánt magasságig.
Megjegyzés: Ne próbálja meg emelni vagy csökkenteni a vágási magasságot, miközben a robot füvet nyír.

A robot csatlakoztatása a TuyaSmartApp alkalmazással (RXR1000 modellhez).

1. Nyissa ki a fedelet (1).
2. Oldja fel a kijelzőt (10) a 4 számjegyű PIN-kóddal (gyári beállítás "1111).
3. Nyomja meg az OK gombot (7) a főmenübe való belépéshez.
4. A nyílgombokkal (6) válassza ki a "Beállítások" menüpontot.
5. Erősítse meg a választást az OK gombbal (7).
6. Használja a nyílgombokat (6) a "Set WiFi" kiválasztásához.
7. Aktiválja a Bluetooth® funkciót az okostelefonon.
8 . Nyissa meg a Tuya Smart alkalmazást. Innen 3 lehetőség van az eszköz csatlakoztatására. ❶, ❷,❸

❶Ha ez az az eszköz, amelyet csatlakozni szeretne az alkalmazáshoz:

9. Válassza az "Eszköz hozzáadása" lehetőséget. Az alkalmazás átvizsgálja a területet, hogy megtalálja az elérhető eszközöket.
10. Ha a "Hozzá kell adni" lehetőséget választja, azok listában jelennek meg.

11.Válasszon ki egyetlen eszközt.
12. Most érintse meg a gombot ⊕, válassza ki az eszközt.
13.Válassza ki a WLAN-t, és adja meg a megfelelő jelszót.
14. Erősítse meg a kapcsolatot a "Befejezés" gomb megnyomásával.
Az eszköz most megjelenik a listában, ⌂és kiválasztható.

❷**Ha már csatlakoztatott más eszközöket az alkalmazáshoz** :
9. A beállításnál ⌂válassza a lehetőséget ⊕a jobb felső sarokban. Az alkalmazás átvizsgálja a területen elérhető eszközöket, és jelzi, ha talált eszközöket.
10. Folytassa ❶a 10. ponttól.

❸**Ha a rendszer nem javasolja automatikusan az elérhető eszközök listáját:**
Ha a rendszer nem javasolja automatikusan az eszközt, kövesse az alábbi lépéseket:
9. A beállításnál ⌂válassza a lehetőséget ⊕a jobb felső sarokban.
10. Válassza az "Egyéb" lehetőséget a bal oldali sávban.
11. Válassza az "Egyéb 2" lehetőséget.
12.A megerősítés készen áll, ha a kijelző gyorsan villog. Az alkalmazás most megkeresi az elérhető eszközöket, és javasolja azokat.
13. Válassza ki a kívánt eszközt a gomb megnyomásával, ⊕hogy hozzáadja az alkalmazáshoz.
14.Először erősítse meg a "Next", majd a "Finish" gombbal.
A firmware frissítése megváltoztathatja az alkalmazás funkcióit.

Bluetooth engedélyezése (RXR1000 modellhez).
A Bluetooth csak az eszköz Smart Life alkalmazáshoz való csatlakoztatásához szükséges.
Miután az eszközt csatlakoztatta a Smart Life alkalmazáshoz, a Bluetooth kikapcsol, majd csak akkor kapcsol be újra, ha az eszközt visszaállítják a gyári beállításokra.
1. Ha szükséges, nyissa ki a fedelet (1).
2. Oldja fel a kijelzőt (10) a 4 számjegyű PIN-kóddal (gyárilag beállított "1111").
3. Nyomja meg az OK gombot (7) a főmenü eléréséhez.
4. A nyílgombbal (6) válassza ki a "Beállítás" menüpontot.
5. Erősítse meg a választást az OK gombbal (7).
6. A nyílgombbal (6) válassza ki a "Set WiFi" lehetőséget.
7. Erősítse meg a választást az OK gombbal (7).
Ez szükséges a kezdeti csatlakozáshoz a Tuya Smart alkalmazással, amelyhez van WLAN kapcsolat, és a robot Bluetooth funkciója inaktív.

Az alkalmazás jellemzői (RXR1000 modellhez).
Ha a robotot választja, akkor az áttekintő oldalra visz.
Nyomja meg a bal oldalon lévő kör gombot, és tartsa az ujját a kijelzőn a „START >” gomb elcsúsztatásához ” gomb pozíciójával .

- Ütemterv

Itt a hét minden napjára két működési időszakot állíthat be.
A robotnak készenléti üzemmódban kell lennie, hogy meg tudja csinálni a kívánt sorozatokat.
1. Válassza ki a kívánt napot.
2. A kívánt időtartamhoz adjon meg egy Kezdési időpontot és egy Befejezési időt.
3. Mentse el a programot a jobb felső sarokban a "Mentés" menüpontban.
A program a jobb oldali menüből a "Reset"-el visszaállítható.

- Másodlagos területek.

Itt legfeljebb 5 másodlagos zónát konfigurálhat. A robotnak készenléti üzemmódban kell lennie, hogy itt tudja elvégezni a beállításokat.
1. Válasszon ki egy másodlagos zónát.
2. Állítsa be a belépési pont távolságát.
A robot a határolóhuzal mentén mozog a megadott távolságig, majd elkezdi a fűnyírást.
3. Állítsa be a terület százalékát.
A terület százaléka azt jelzi, hogy a határolóhuzalon belüli teljes terület hány százalékát kell nyírni.
Az 5 másodlagos terület területszázalékának összege legfeljebb a teljes terület 100%-a lehet.
4. Erősítse meg a "Mentés" gombbal.
Ha nem szeretné felosztani a kaszálási területet másodlagos területre, válassza a következőt:

- Távolság a belépési pontig: 1 m
- Terület százalék: 100%

Ellenőrzés
Itt megteheti:
- Tekintse meg, hogy a robot jelenleg;
- Tekintse meg az akkumulátor kapacitását százalékban;
- Az automatikus vágás elindítása vagy leállítása ;
- Kezdje el a fűnyírást a helyszínen a rögzített ponton keresztül , válassza ki, hogy a robot készenléti üzemmódban van-e.
Ezzel a funkcióval olyan füvet nyírhat, amelyen bútortestek vagy más hasonló tárgyak találhatók.
- A gomb megnyomásával a robot a töltőállomáshoz lép.

Hibanapló
Itt olvashatja a hibákat és a hiba dátumát.

Munkanapló
Itt olvashatod a robot futási idejét.

beállítások
Itt megteheti:
- Állítsa be a napi teljes üzemidőt üzemórákban.
- Eszközjelszó (PIN) beállítása vagy módosítása.
- Engedélyezze és tiltsa le az esőérzékelőt, és állítson be egy időpontot, amikor a robotnak újra el kell kezdenie dolgozni eső után. Azt is megadhatja, hogy a jelző kompenzálja-e az eső okozta futási szünetet. Nem ajánlott a robotot esőben üzemelni.

-Beállítások
Ha ismét kiválasztja az ikont , új képet rendelhet a robothoz a "Symbol" segítségével, átnevezheti a robotot és a helyet a "Név" "Helyszín" segítségével.
Az "Eszközinformáció" ezen menüpont alatt hívható elő.
A „Futtatáshoz és automatizáláshoz koppintással” lehetővé teszi a mentett automatizálások futtatását.
Az „Eszköz megosztása” lehetővé teszi, hogy a háztartás többi tagjának hozzáférést biztosítson a robothoz.
Az „Offline üzenet” engedélyezése esetén értesítést küld, ha az alkalmazás megszakítja a kapcsolatot a bottal.
A „Csoport létrehozása” lehetővé teszi eszközcsoportok létrehozását.
"GYIK" válaszok a gyakran ismételt kérdésekre.
A „Firmware-frissítés ellenőrzése” ellenőrzi, hogy a firmware naprakész-e, és lehetővé teszi a frissítést, ha elérhető újabb verzió.
Az „ Eszköz eltávolítása” törli a robotot az alkalmazásban lévő eszközök listájáról.

Az eszköz leválasztása és adatok törlése az alkalmazásból (RXR1000 modellnél).
1. A beállításban válassza ki az eltávolítani kívánt eszközt, és amelynek adatait törölni szeretné.
a jobb felső sarokban található ikont .
3. Válassza az "Eszköz eltávolítása" lehetőséget.
4. Az adatok törléséhez válassza a "Kapcsolat bontása és adatok törlése" lehetőséget. Ha csak le szeretné választani a készüléket
az adatok törlése nélkül válassza a "Kapcsolat bontása" lehetőséget.

7. TÁROLÁSI KARBANTARTÁS ÉS HIBAELHÁRÍTÁS

Tisztítás és karbantartás
Fontos, hogy a robotfűnyírót tisztán tartsuk.
A robot könnyebben megmászik a lejtőn, ha tiszták a kerekek, és a pengék is jobban vágnak, ha tiszták és élesek. Soha ne használjon nagynyomású mosót a tisztításhoz.
A test tisztítása
Használjon háztartási tisztítószerrel megnedvesített puha kefét és/vagy rongyot.
Az alsó rész tisztítása
Győződjön meg arról, hogy a főkapcsoló OFF állásban van, és viseljen védőkesztyűt. Fordítsa az oldalára a robotot, hogy szabaddá tegye az alsó részét, puha kefével vagy nedves ruhával tisztítsa meg a pengetárcsát és a keretet. Forgassa el a lemezt, hogy megbizonyosodjon arról, hogy szabadon mozog.
Pengék élezése/cseréje;
Ha a pengék az egyik oldalon elkoptak, elfordíthatók.
Ha a pengék megsérültek vagy az egyensúlyhiány jeleit mutatják, ki kell cserélni.

1. Fordítsa meg a készüléket.
2. Távolítsa el a pengecsavarokat (34) a készülék aljáról, majd forgassa el a késeket (20).
3. Rögzítse a késeket a csavarjaikkal (34).

Penge csere

3. Távolítsa el a régi késeket, és cserélje ki őket a fenti lépések szerint.

újrafeldolgozás

Ne dobja ki az elektromos berendezéseket, az ipari elektronikát és az alkatrészeket a háztartási szemétbe! Információ a WEEE-ről. Figyelembe véve a GEO 195/2005 - környezetvédelmi és GEO 5/2015. A fogyasztók figyelembe veszik az alábbi, elektromos hulladékok átadására vonatkozó jelzéseket:

- A fogyasztók kötelesek az elektromos és elektronikus berendezések hulladékait (WEEE) nem válogatatlan települési hulladékként ártalmatlanítani, és ezeket az elektromos és elektronikus berendezések hulladékait külön gyűjteni.
- Ezen megnevezett hulladékok (WEEE) gyűjtése megyénként a Közgyűjtő Szolgálaton, illetve az elektromos és elektronikus berendezések hulladékainak gyűjtésére jogosult gazdálkodók által szervezett gyűjtőállomásokon keresztül történik. Információkat a Környezetvédelmi Alap Igazgatósága (www.afm.ro) vagy az Európai Unió folyóirata szolgáltat.
- A fogyasztók az elektromos és elektronikus berendezések hulladékait ingyenesen adhatják le a korábban meghatározott gyűjtőhelyeken.

A robot hibakeresése

Probléma	Lehetséges okok	Gyógyító megoldások
A robot nem indul el	Az újratölthető akkumulátor nem tartozék	Helyezze be az akkumulátort
	A fedél (1) nyitva van	Csukja be a fedelet (1)
	Motor hibás	Forduljon egy hivatalos RURIS szervizhez
	A fű túl nagy	Szükség esetén nyírja le a füvet. Állítson be nagyobb vágási magasságot.
A motor leáll	A pengéket idegen test blokkolja	Távolítsa el az idegen testet, oldja ki a késeket
A robot mozog, de nem nyírja a füvet	A pengék fénytelenek vagy hibásak	Cserélje ki a késeket
	Hibás vágómotor	Forduljon egy hivatalos RURIS szervizhez
A robot nem nyírja a füvet	A vágási magasság túl alacsony	Állítsa magasabbra a vágási magasságot
	A pengék (20) tompák	Élesítse vagy cserélje ki a késeket
	A penge területe blokkolva van	Tisztítsa meg a készüléket
	A kések (20) nem megfelelően vannak felszerelve	Helyezze fel megfelelően a lamellákat
Rendellenes hangok, zaj vagy rezgés	A pengecsavarok (34) meglazultak	Húzza meg a pengecsavarokat
	A kések (20) sérültek	Cserélje ki a késeket
A robot a határolóhuzalon kívül mozog	Útválasztási hiba: A 90°-os sarkok jelveszteséget okozhatnak.	A határolóhuzalt 45°-os szögben helyezze el

8. MEGFELELŐSÉGI NYILATKOZATOK

MEGFELELŐSÉGI NYILATKOZAT CE

CE

Gyártó: SC RURIS IMPEX SRL
Blvd. Decebal, nem. 111, Igazgatási épület, Craiova, Dolj, Románia
Cél. 0351 464 632, www.ruris.ro, info@ruris.ro
Meghatalmazott képviselő: Eng. Stroe Marius Catalin – vezérigazgató
A műszaki dokumentáció felhatalmazottja: Eng. Radoi Alexandru – gyártástervezési igazgató

A gép leírása: Robotfűnyíró feladata a fűnyírási munka elvégzése.
A termék sorozatszáma: AASF0100001XXRURRXR800 (ahol az AA a gyártási év utolsó két számjegye, az 5. és 6. karakter a tételszámot, a 7-11. karakterek a termékszámot jelenti)
Termék: Robotfűnyíró
Típus : RURIS RXR800 **Munkaszélesség** : 180 mm
Motor : elektromos, kefe nélküli **Vágási magasság:** 25-60 mm

*Mi, az SC RURIS IMPEX SRL Craiova gyártó, a HG 1029/2008 - **az autók forgalomba hozatalának feltételeiről szóló 2006/42/EK irányelv** - biztonsági és védelmi követelmények, EN ISO 12100:2010 - Autók szabvány szerint. . Biztonság **, 2014/35/EU irányelv** , HG 409/2016- **a kisfeszültségű berendezésekről, 2014/30/EU irányelv** az elektromágneses összeférhetőségről (HG 487/2016 az elektromágneses összeférhetőségről, frissítve 2019), **2014/53/EU irányelv** (alkalmazva Romániában a rádióberendezések forgalomba hozataláról szóló **, 2016. október 5-i 740. számú határozattal), 2011/65/EU irányelv,** egyes veszélyes anyagok elektromos és elektronikus berendezésekben való felhasználására vonatkozó korlátozásokról, EU módosítással 2015/863 , kijelentjük, hogy minden lényeges rádióteszt-sorozatot elvégeztünk annak igazolására, hogy a termék megfelel a meghatározott szabványoknak, és kijelentjük, hogy a termék megfelel a fő biztonsági és védelmi követelményeknek, nem veszélyezteti az életet, egészséget, munkát biztonságos, és nincs negatív hatása a környezetre.*

Alulírott Stroe Catalin, a gyártó képviselője saját felelősségére kijelenti, hogy a termék megfelel az alábbi európai szabványoknak és irányelveknek:

- **2006/42/EK irányelv** – biztonsági és védelmi követelmények, 2014/35/EU irányelv a kisfeszültségű berendezésekre vonatkozóan:

EN ISO 12100:2011 – Gépbiztonság. Általános tervezési elvek. Kockázatértékelés és kockázatcsökkentés
EN 13857:2008 – Gépek biztonsága. Biztonsági távolságok, amelyek megakadályozzák, hogy a felső és alsó végtagok veszélyes területekre kerüljenek
EN 60335-2-29:2004 - Elektromos készülékek háztartási és hasonló célokra. Biztonság. 2-29. rész: Az akkumulátortöltőkre vonatkozó különleges követelmények
EN 60335-1:2012/A15:2021- Elektromos készülékek háztartási és hasonló célokra. Biztonság. 1. rész: Általános előírások
EN 50636-2-107:2015/A3:2021- Háztartási és hasonló célú elektromos készülékek biztonsága. 2-107. rész: Akkumulátoros elektromos robotfűnyírókra vonatkozó különleges követelmények
EN 61558-1:2019 - Transzformátorok, reaktorok, teljesítményblokkok és kombinációik biztonsága. 1. rész: Általános követelmények és vizsgálatok
IEC 61558-2-16:2009/AMD1:2013- 1. módosítás - Transzformátorok, reaktorok, tápegységek és hasonló termékek biztonsága 1 100 V-ig terjedő tápfeszültséghez - 2-16. rész: A kapcsolóüzemű teljesítményre vonatkozó egyedi követelmények és vizsgálatok tápok és transzformátorok kapcsolóüzemű tápegységekhez
EN 62841-1:2015 – Hordozható elektromos szerszámok, hordozható szerszámok és gépek kertben és gyepben. Biztonság. 1. rész: Általános előírások
EN 61032:2001 – Személyek és berendezések védelme a házakban. Próbamérők az ellenőrzéshez
EN 62233:2008+AC:2008- Módszerek háztartási elektromos készülékek elektromágneses mezőinek mérésére és hasonló célokra az emberi expozíció tekintetében
EN 50525-2-21:2011- Elektromos kábelek. Kisfeszültségű tápkábelek névleges feszültséggel (Uo/U) 450/750 V-ig. 2-21. rész: Kábelek általános alkalmazásokhoz. Rugalmas kábelek hálós elasztomer szigeteléssel
EN 60127-1:2006 – Miniatűr biztosítékok. 1. rész: A miniatűr biztosítékok meghatározásai és a miniatűr csereelemekre vonatkozó általános követelmények
EN 60384-14:2013/A1:2016 – Elektronikus berendezésekben használt fix kondenzátorok. 14. rész: Köztes specifikáció. Fix anti-interferencia kondenzátorok a tápegységhez való csatlakoztatáshoz
2014/30/EU irányelv az elektromágneses összeférhetőségről, 2014/53/EU irányelv (Romániában a 2016. október 5-i 740. számú határozattal alkalmazva):
EN 50665:2017 – Termékszabvány az elektronikus és elektromos berendezések értékeléséhez az elektromágneses mezőknek (0 Hz – 300 GHz) szembeni emberi expozíció korlátozásával kapcsolatban
EN 50663:2017- Termékszabvány a kis teljesítményű elektromos és elektronikus berendezéseknek az emberi test elektromágneses tereknek (10 MHz - 300 GHz) való kitettségével kapcsolatos alapvető korlátozásoknak való megfelelőségének értékelésére
EN 62311:2008 – Elektromos és elektronikus berendezések értékelése az emberi test elektromágneses mezőknek való kitettségére vonatkozó korlátozások szerint (0 Hz - 300 GHz)
EN IEC 55014-1:2021- Elektromágneses kompatibilitás. A háztartási gépekre, elektromos szerszámokra és hasonló készülékekre vonatkozó követelmények. 1. rész: Probléma

EN IEC 55014-2:2021 – Elektromágneses kompatibilitás. A háztartási gépekre, elektromos szerszámokra és hasonló készülékekre vonatkozó követelmények. 2. rész: Immunitás. Termékcsalád szabvány
EN 61000-3-2:2019/A1:2021 – Elektromágneses összeférhetőség (EMC) – 3-2. rész: Határértékek – A harmonikus áramkibocsátás határértékei (a berendezés bemeneti árama ≤ 16 A fázisonként)
EN 61000-3-3:2013/A2:2021 – Elektromágneses összeférhetőség (EMC) – 3-3. rész: Határértékek – A feszültségingadozások, a feszültségingadozások és a villogás korlátozása nyilvános kisfeszültségű táphálózatokban, névleges árammal rendelkező berendezésekhez ≤ 16 A fázisonként, és amelyekre nem vonatkoznak csatlakozási korlátozások
EN 301 489-1 V2.2.3 – Elektromágneses összeférhetőségi (EMC) szabvány rádióberendezésekhez és -szolgáltatásokhoz. 1. rész: Közös műszaki követelmények. Az elektromágneses kompatibilitás harmonizált szabványa
EN 301 489-3 V2.2.1 – Elektromágneses összeférhetőségi (EMC) szabvány rádióberendezésekhez és -szolgáltatásokhoz. 33. rész: Az ultraszéles sávú (UWB) eszközök egyedi feltételei. A 2014/53/EU irányelv 3. cikke (1) bekezdése b) pontjának alapvető követelményeit tartalmazó harmonizált szabvány
EN 301 489-17 V3.2.4 – Elektromágneses összeférhetőségi (EMC) szabvány rádióberendezésekhez és -szolgáltatásokhoz 17. rész: Szélessávú adatátviteli berendezések speciális feltételei. Az elektromágneses kompatibilitás harmonizált szabványa
2006/42/EK irányelv - a gépekről - a gépek forgalomba hozataláról
Irány 2014/30/EU - az elektromágneses összeférhetőségről (HG 487/2016 az elektromágneses összeférhetőségről, frissítve 2019);
2014/35/EU, HG 409/2016 irányelv – a kisfeszültségű berendezésekről
2014/53/EU irányelv - a rádióberendezések forgalomba hozatalára vonatkozó tagállami jogszabályok összehangolásáról (***2016. október 5-i 740. számú HATÁROZAT a*** *rádióberendezések forgalomba hozataláról)*
2011/65/EU irányelv az egyes veszélyes anyagok elektromos és elektronikus berendezésekben történő felhasználására vonatkozó korlátozásokról
A következő bejelentett szervezet ellenőrizte, hogy ez a termék megfelel a rádióberendezésekről szóló 2014/53/EU irányelv alapvető követelményeinek:
TUV SUD Danmark a DK-RED002591 i01 számú jelentés alapján, kibocsátva 2022.01.08.
Egyéb használt szabványok vagy előírások:

- **SR EN ISO 9001** – Minőségirányítási rendszer
- **SR EN ISO 14001** – Környezetirányítási Rendszer
- **SR ISO 45001:2018** – Munkahelyi egészség- és biztonságirányítási rendszer.

Gyártó márka és neve: ZKT Co. Ltd
Megjegyzés: a műszaki dokumentáció a gyártó tulajdona.
Pontosítás: Ez a nyilatkozat megfelel az eredetinek.
Érvényességi idő: a jóváhagyástól számított 10 év.
Kiállítás helye és időpontja: **Craiova, 2023.12.05**
A CE-jelölés alkalmazásának éve: **2023**
Rendszám: **1524/2023.12.05**

Meghatalmazott személy és aláírás: Ing. Stroe Marius Catalin
főigazgatója
SC RURIS IMPEX SRL

MEGFELELŐSÉGI NYILATKOZAT EK

Gyártó: SC RURIS IMPEX SRL
Blvd. Decebal, nem. 111, Igazgatási épület, Craiova, Dolj, Románia
Cél. 0351 464 632, www.ruris.ro, info@ruris.ro
Meghatalmazott képviselő: Eng. Stroe Marius Catalin – vezérigazgató
A műszaki dokumentáció felhatalmazottja: Eng. Radoi Alexandru – gyártástervezési igazgató
A gép leírása: Robotfűnyíró feladata a fűnyírási munka elvégzése.

A termék sorozatszáma: AASF0100001XXRURRXR800 (ahol az AA a gyártási év utolsó két számjegye, az 5. és 6. karakter a tételszámot, a 7-11. karakterek a termékszámot jelenti)

Termék: Robotfűnyíró

Modell : RURIS RXR800

Motor : elektromos, kefe nélküli **Munkaszélesség** : 220 mm

Mért akusztikus teljesítményszint : 62,9 dB(A) **Garantált akusztikus teljesítményszint:** 63 dB(A)

Az akusztikus teljesítményszintet a TÜV SUD Tanúsítvány és Tesztelés tanúsítja a 2. sz. 704032244608-Rev01 2022.10.09-től az EN ISO 3744:2010 előírásainak megfelelően

*Mi, az SC RURIS IMPEX SRL Craiova gyártó, a HG 1029/2008 - az autók forgalomba hozatalának feltételeiről szóló **2006/42/EK irányelv** - biztonsági és védelmi követelmények, EN ISO 12100:2010 - Autók szabvány szerint. . Biztonság **, 2014/35/EU irányelv** , HG 409/2016 - a kisfeszültségű berendezésekről, **2014/30/EU irányelv** az elektromágneses összeférhetőségről (HG 487/2016 az elektromágneses összeférhetőségről, frissítve 2019), **2014/53/EU irányelv** (alkalmazva Romániában a rádióberendezések forgalomba hozataláról szóló **, 2016. október 5-i 740. számú határozattal), 2011/65/EU irányelv** az egyes veszélyes anyagok elektromos és elektronikus berendezésekben való felhasználásának korlátozásáról, az EU 2015 módosításával /863 kijelentjük, hogy a termék meghatározott szabványoknak való megfelelőségének igazolására minden lényeges rádiós vizsgálat sorozatot elvégeztünk és kijelentjük, hogy a termék megfelel a főbb biztonsági és védelmi követelményeknek, nem veszélyezteti az életet, egészséget, munkabiztonságot, ill. nincs negatív hatása a környezetre*

Alulírott Stroe Catalin, a gyártó képviselője saját felelősségére kijelenti, hogy a termék megfelel az alábbi európai szabványoknak és irányelveknek:

EN 3744:2010: Akusztika. Zajforrások akusztikus teljesítményszintjének és akusztikus energiaszintjének meghatározása akusztikus nyomás segítségével. Technikai módszerek a tükröző sík feletti szabad tér körülményeihez közeli körülmények között

SR EN 50636-2-107:2015/A2:2020/ EN 50636-2-107:2015/A2:2020 - Háztartási és hasonló célú elektromos készülékek biztonsága. 2-107. rész: Az akkumulátoros fűnyíró robotfűnyírókra vonatkozó különleges követelmények

Egyéb használt szabványok vagy előírások:

- **SR EN ISO 9001** – Minőségirányítási rendszer
- **SR EN ISO 14001** – Környezetirányítási Rendszer
- **ISO 45001:2018** – Munkahelyi egészség- és biztonságirányítási rendszer.

Megjegyzés: a műszaki dokumentáció a gyártó tulajdona.

Pontosítás: Ez a nyilatkozat megfelel az eredetinek.

Érvényességi idő: a jóváhagyástól számított 10 év.

Kiállítás helye és időpontja: **Craiova, 2023.12.05**

A CE-jelölés alkalmazásának éve: **2023**

Rendszám: **1525/2023.12.05**

Meghatalmazott személy és aláírás:

Ing. Stroe Marius Catalin
Az SC RURIS IMPEX SRL vezérigazgatója

MEGFELELŐSÉGI NYILATKOZAT CE

Gyártó: SC RURIS IMPEX SRL
Blvd. Decebal, nem. 111, Igazgatási épület, Craiova, Dolj, Románia
Cél. 0351 464 632, www.ruris.ro, info@ruris.ro
Meghatalmazott képviselő: Eng. Stroe Marius Catalin – vezérigazgató
A műszaki dokumentáció felhatalmazottja: Eng. Radoi Alexandru – gyártástervezési igazgató

A gép leírása: Robotfűnyíró feladata a fűnyírási munkák elvégzése.

A termék sorozatszáma: AASF0100001XRURRX1000 (ahol az AA a gyártási év utolsó két számjegye, az 5. és 6. karakter a tételszámot, a 7-11. karakterek a termékszámot jelenti)

Termék: Robotfűnyíró

Modell : RURIS RXR1000 **Munkaszélesség** : 220 mm

Motor : elektromos, kefe nélküli **Vágási magasság:** 25-60 mm

*Mi, az SC RURIS IMPEX SRL Craiova gyártó, a HG 1029/2008 - az autók forgalomba hozatalának feltételeiről szóló **2006/42/EK irányelv** - biztonsági és védelmi követelmények, EN ISO 12100:2010 - Autók szabvány szerint. . Biztonság **, 2014/35/EU irányelv** , HG 409/2016- a kisfeszültségű berendezésekről, **2014/30/EU irányelv** az elektromágneses összeférhetőségről (HG 487/2016 az elektromágneses összeférhetőségről, frissítve 2019), **2014/53/EU irányelv** (alkalmazva Romániában a rádióberendezések forgalomba hozataláról szóló **, 2016. október 5-i 740. számú határozattal), 2011/65/EU irányelv,** egyes veszélyes anyagok elektromos és elektronikus berendezésekben való*

felhasználására vonatkozó korlátozásokról, EU módosítással 2015/863 , kijelentjük, hogy minden lényeges rádióteszt-sorozatot elvégeztünk annak igazolására, hogy a termék megfelel a meghatározott szabványoknak, és kijelentjük, hogy a termék megfelel a fő biztonsági és védelmi követelményeknek, nem veszélyezteti az életet, egészséget, munkát biztonságos, és nincs negatív hatása a környezetre.

Alulírott Stroe Catalin, a gyártó képviselője saját felelősségére kijelenti, hogy a termék megfelel az alábbi európai szabványoknak és irányelveknek:

- **2006/42/EK irányelv** – biztonsági és védelmi követelmények, 2014/35/EU irányelv a kisfeszültségű berendezésekre vonatkozóan:

EN ISO 12100:2011 – Gépbiztonság. Általános tervezési elvek. Kockázatértékelés és kockázatcsökkentés

EN 13857:2008 – Gépek biztonsága. Biztonsági távolságok, amelyek megakadályozzák, hogy a felső és alsó végtagok veszélyes területekre kerüljenek

EN 60335-2-29:2004 - Elektromos készülékek háztartási és hasonló célokra. Biztonság. 2-29. rész: Az akkumulátortöltőkre vonatkozó különleges követelmények

EN 60335-1:2012/A15:2021- Elektromos készülékek háztartási és hasonló célokra. Biztonság. 1. rész: Általános előírások

EN 50636-2-107:2015/A3:2021- Háztartási és hasonló célú elektromos készülékek biztonsága. 2-107. rész: Akkumulátoros elektromos robotfűnyírókra vonatkozó különleges követelmények

EN 61558-1:2019 - Transzformátorok, reaktorok, teljesítményblokkok és kombinációik biztonsága. 1. rész: Általános követelmények és vizsgálatok

IEC 61558-2-16:2009/AMD1:2013- 1. módosítás - Transzformátorok, reaktorok, tápegységek és hasonló termékek biztonsága 1 100 V-ig terjedő tápfeszültséghez - 2-16. rész: A kapcsolóüzemű teljesítményre vonatkozó egyedi követelmények és vizsgálatok tápok és transzformátorok kapcsolóüzemű tápegységekhez

EN 62841-1:2015 – Hordozható elektromos szerszámok, hordozható szerszámok és gépek kertben és gyepben. Biztonság. 1. rész: Általános előírások

EN 61032:2001 – Személyek és berendezések védelme a házakban. Próbamérők az ellenőrzéshez

EN 62233:2008+AC:2008- Módszerek háztartási elektromos készülékek elektromágneses mezőinek mérésére és hasonló célokra az emberi expozíció tekintetében

EN 50525-2-21:2011- Elektromos kábelek. Kisfeszültségű tápkábelek névleges feszültséggel (Uo/U) 450/750 V-ig. 2-21. rész: Kábelek általános alkalmazásokhoz. Rugalmas kábelek hálós elasztomer szigeteléssel

EN 60127-1:2006 – Miniatűr biztosítékok. 1. rész: A miniatűr biztosítékok meghatározásai és a miniatűr csereelemekre vonatkozó általános követelmények

EN 60384-14:2013/A1:2016 – Elektronikus berendezésekben használt fix kondenzátorok. 14. rész: Köztes specifikáció. Fix anti-interferencia kondenzátorok a tápegységhez való csatlakoztatáshoz

2014/30/EU irányelv az elektromágneses összeférhetőségről, 2014/53/EU irányelv (Romániában a 2016. október 5-i 740. számú határozattal alkalmazva):

EN 50665:2017 – Termékszabvány az elektronikus és elektromos berendezések értékeléséhez az elektromágneses mezőknek (0 Hz – 300 GHz) szembeni emberi expozíció korlátozásával kapcsolatban

EN 50663:2017- Termékszabvány a kis teljesítményű elektromos és elektronikus berendezéseknek az emberi test elektromágneses tereknek (10 MHz - 300 GHz) való kitettségével kapcsolatos alapvető korlátozásoknak való megfelelőségének értékelésére

EN 62311:2008 – Elektromos és elektronikus berendezések értékelése az emberi test elektromágneses mezőknek való kitettségére vonatkozó korlátozások szerint (0 Hz - 300 GHz)

EN IEC 55014-1:2021- Elektromágneses kompatibilitás. A háztartási gépekre, elektromos szerszámokra és hasonló készülékekre vonatkozó követelmények. 1. rész: Probléma

EN IEC 55014-2:2021 – Elektromágneses kompatibilitás. A háztartási gépekre, elektromos szerszámokra és hasonló készülékekre vonatkozó követelmények. 2. rész: Immunitás. Termékcsalád szabvány

EN 61000-3-2:2019/A1:2021 – Elektromágneses összeférhetőség (EMC) – 3-2. rész: Határértékek – A harmonikus áramkibocsátás határértékei (a berendezés bemeneti árama ≤ 16 A fázisonként)

EN 61000-3-3:2013/A2:2021 – Elektromágneses összeférhetőség (EMC) – 3-3. rész: Határértékek – A feszültségingadozások, a feszültségingadozások és a villogás korlátozása nyilvános kisfeszültségű táphálózatokban, névleges árammal rendelkező berendezésekhez ≤ 16 A fázisonként, és amelyekre nem vonatkoznak csatlakozási korlátozások

EN 301 489-1 V2.2.3 – Elektromágneses összeférhetőségi (EMC) szabvány rádióberendezésekhez és -szolgáltatásokhoz. 1. rész: Közös műszaki követelmények. Az elektromágneses kompatibilitás harmonizált szabványa

EN 301 489-3 V2.2. 1- Elektromágneses kompatibilitási (EMC) szabvány rádióberendezésekhez és -szolgáltatásokhoz. 33. rész: Az ultraszéles sávú (UWB) eszközök egyedi feltételei. A 2014/53/EU irányelv 3. cikke (1) bekezdése b) pontjának alapvető követelményeit tartalmazó harmonizált szabvány

EN 301 489-17 V3.2.4 – Elektromágneses összeférhetőségi (EMC) szabvány rádióberendezésekhez és -szolgáltatásokhoz 17. rész: Szélessávú adatátviteli berendezések speciális feltételei. Az elektromágneses kompatibilitás harmonizált szabványa

EN 300 328 V2.2.2:2020 – Szélessávú átviteli rendszerek. 2,4 GHz-es sávban működő adatátviteli berendezések. Harmonizált szabvány a rádióspektrumhoz való hozzáféréshez

EN 303 447 V1.3.1:2022- Rövid távolságú eszközök (SRD). Harmonizált szabvány a rádióspektrumhoz való hozzáféréshez. Induktív hurokrendszerek 100 Hz és 148,5 kHz közötti frekvenciatartományban működő robotfűnyírókhoz

2006/42/EK irányelv - a gépekre vonatkozóan - a gépek forgalomba hozataláról

Irány 2014/30/EU - az elektromágneses összeférhetőségről (HG 487/2016 az elektromágneses összeférhetőségről, frissítve 2019);

2014/35/EU, HG 409/2016 irányelv – a kisfeszültségű berendezésekről

2014/53/EU irányelv - a rádióberendezések forgalomba hozatalára vonatkozó tagállami jogszabályok összehangolásáról (***2016. október 5-i 740. számú HATÁROZAT a*** *rádióberendezések forgalomba hozataláról)*

2011/65/EU irányelv az egyes veszélyes anyagok elektromos és elektronikus berendezésekben történő felhasználására vonatkozó korlátozásokról

A következő bejelentett szervezet ellenőrizte, hogy ez a termék megfelel a rádióberendezésekről szóló 2014/53/EU irányelv alapvető követelményeinek:

TUV SUD Danmark a DK-RED002591 i01 számú jelentés alapján, kibocsátva 2022.01.08.

Egyéb használt szabványok vagy előírások:

- **SR EN ISO 9001** – Minőségirányítási rendszer
- **SR EN ISO 14001** – Környezetirányítási Rendszer
- **SR ISO 45001:2018** – Munkahelyi egészség- és biztonságirányítási rendszer.

Gyártó márka és neve: ZKT Co. Ltd

Megjegyzés: a műszaki dokumentáció a gyártó tulajdona.

Pontosítás: Ez a nyilatkozat megfelel az eredetinek.

Érvényességi idő: a jóváhagyástól számított 10 év.

Kiállítás helye és időpontja: **Craiova, 2023.12.05**

A CE-jelölés alkalmazásának éve: **2023**

Regszám: **1526/2023.12.05**

Meghatalmazott személy és aláírás: Ing. Stroe Marius Catalin
főigazgatója
SC RURIS IMPEX SRL

MEGFELELŐSÉGI NYILATKOZAT EK

Gyártó: SC RURIS IMPEX SRL
Blvd. Decebal, nem. 111, Igazgatási épület, Craiova, Dolj, Románia
Cél. 0351 464 632, www.ruris.ro, info@ruris.ro
Meghatalmazott képviselő: Eng. Stroe Marius Catalin – vezérigazgató
A műszaki dokumentáció felhatalmazottja: Eng. Radoi Alexandru – gyártástervezési igazgató
A gép leírása: Robotfűnyíró feladata a fűnyírási munka elvégzése.
A termék sorozatszáma: AASF0100001XRURRX1000 (ahol az AA a gyártási év utolsó két számjegye, az 5. és 6. karakter a tételszámot, a 7-11. karakterek a termékszámot jelenti)
Termék: Robotfűnyíró

Modell : RURIS RXR1000 **Munkaszélesség** : 220 mm
Motor : elektromos, kefe nélküli **Vágási magasság:** 25-60 mm
Mért akusztikus teljesítményszint : 61,1 dB(A) **Garantált akusztikus teljesítményszint:** 63 dB
Az akusztikus teljesítményszintet a TÜV SUD Tanúsítvány és Tesztelés tanúsítja a 2. sz. 704032244608-Rev01 2022.10.09-től az EN ISO 3744:2010 előírásainak megfelelően

Mi, az SC RURIS IMPEX SRL Craiova gyártó, a HG 1029/2008 - az autók forgalomba hozatalának feltételeiről szóló ***2006/42/EK irányelv*** *- biztonsági és védelmi követelmények, EN ISO 12100:2010 - Autók szabvány szerint. . Biztonság* ***, 2014/35/EU irányelv*** *, HG 409/2016 - a kisfeszültségű berendezésekről,* ***2014/30/EU irányelv*** *az elektromágneses összeférhetőségről (HG 487/2016 az elektromágneses összeférhetőségről, frissítve 2019),* ***2014/53/EU irányelv*** *(alkalmazva Romániában a rádióberendezések forgalomba hozataláról szóló* ***, 2016. október 5-i 740. számú határozattal), 2011/65/EU irányelv*** *az egyes veszélyes anyagok elektromos és elektronikus berendezésekben való felhasználásának korlátozásáról, az EU 2015 módosításával /863 kijelentjük, hogy a termék meghatározott szabványoknak való megfelelőségének igazolására minden lényeges rádiós vizsgálat sorozatot elvégeztünk és kijelentjük, hogy a termék megfelel a főbb biztonsági és védelmi követelményeknek, nem veszélyezteti az életet, egészséget, munkabiztonságot, ill. nincs negatív hatása a környezetre*

Alulírott Stroe Catalin, a gyártó képviselője saját felelősségére kijelenti, hogy a termék megfelel az alábbi európai szabványoknak és irányelveknek:

EN 3744:2010: Akusztika. Zajforrások akusztikus teljesítményszintjének és akusztikus energiaszintjének meghatározása akusztikus nyomás segítségével. Technikai módszerek a tükröző sík feletti szabad tér körülményeihez közeli körülmények között

SR EN 50636-2-107:2015/A2:2020/ EN 50636-2-107:2015/A2:2020 - Háztartási és hasonló célú elektromos készülékek biztonsága. 2-107. rész: Az akkumulátoros fűnyíró robotfűnyírókra vonatkozó különleges követelmények

Egyéb használt szabványok vagy előírások:

- **SR EN ISO 9001** – Minőségirányítási rendszer
- **SR EN ISO 14001** – Környezetirányítási Rendszer
- **ISO 45001:2018** – Munkahelyi egészség- és biztonságirányítási rendszer.

Megjegyzés: a műszaki dokumentáció a gyártó tulajdona.

Pontosítás: Ez a nyilatkozat megfelel az eredetinek.

Érvényességi idő: a jóváhagyástól számított 10 év.

Kiállítás helye és időpontja: **Craiova, 2023.12.05**
A CE-jelölés alkalmazásának éve: **2023**
Rendszám: **1527/2023.12.05**

Meghatalmazott személy és aláírás: Ing. Stroe Marius Catalin
Az SC RURIS IMPEX SRL vezérigazgatója

Robot tondeuse à gazon RURIS RXR800/ RXR1000

1. INTRODUCTION 2
2. CONSIGNES DE SÉCURITÉ 2
3. DONNÉES TECHNIQUES 5
4. PRÉSENTATION DE LA MACHINE 6
5.INSTALLATION 8
6. MISE EN SERVICE 10
7. MAINTENANCE ET DÉPANNAGE DU STOCKAGE 18
8. DÉCLARATIONS DE CONFORMITÉ 19

1. INTRODUCTION

Cher client!

Merci pour votre décision d'acheter un produit RURIS et pour votre confiance en notre entreprise ! RURIS est présente sur le marché depuis 1993 et est devenue pendant tout ce temps une marque forte, qui a bâti sa réputation en tenant ses promesses, mais aussi par des investissements continus visant à aider les clients avec des solutions fiables, efficaces et de qualité.
Nous sommes convaincus que vous apprécierez notre produit et profiterez longtemps de ses performances. RURIS ne propose pas seulement des machines à ses clients, mais des solutions complètes. Un élément important dans la relation avec le client est le conseil avant et après la vente, car les clients de RURIS ont à leur disposition tout un réseau de magasins et de points de service partenaires.
Pour profiter du produit acheté, veuillez lire attentivement le manuel d'utilisation. En suivant les instructions, vous aurez la garantie d'une longue utilisation.
La société RURIS travaille continuellement au développement de ses produits et se réserve donc le droit de modifier, entre autres, leur forme, leur apparence et leurs performances, sans avoir l'obligation de le communiquer au préalable.

Merci encore d'avoir choisi les produits RURIS !

Informations et assistance client :
Téléphone : 0351.820.105
e-mail : **info@ruris.ro**

2. CONSIGNES DE SÉCURITÉ

2.1. AVERTISSEMENTS SUR LA MACHINE

	Avertissement! Danger!		Gardez une distance de sécurité avec le robot pendant le fonctionnement
	Arrêtez le robot avant de le soulever lors des opérations de maintenance.		Gardez les mains et les pieds éloignés des lames en rotation. Ne placez jamais vos mains ou vos pieds à proximité ou sous le robot.
	Assurez-vous que l'interrupteur principal est en position « OFF » avant d'effectuer toute inspection et/ou maintenance.		Lisez le manuel.
	Prudent! Ne versez pas d'eau sur le robot .		Ne montez pas sur le robot.
	Prudent! Ne pas laver sous le robot avec un jet d'eau.		

2.2. AVERTISSEMENTS

Lisez le manuel d'instructions avant utilisation. Conservez-le pour référence future.

éducation
un. Lisez attentivement les instructions. Familiarisez-vous avec les commandes du robot.
b. Ne laissez pas des personnes non familiarisées avec ces instructions ou des enfants utiliser le robot.
c. L'opérateur ou l'utilisateur est responsable des accidents ou des dangers causés à d'autres personnes ou à leurs biens.
Entraînement
un. Assurez-vous que l'installation du système de délimitation automatique du périmètre est effectuée correctement selon les instructions.
b. Vérifiez périodiquement la zone où l'appareil est utilisé et retirez toutes les pierres, bâtons, fils et autres corps étrangers.
c. Vérifiez périodiquement les lames, les vis des lames et l'ensemble de coupe pour déceler toute usure ou tout dommage. Remplacez les lames et les vis usées ou endommagées par jeux pour maintenir l'équilibre.
Utiliser
un. Ne placez pas les mains ou les pieds à proximité ou sous les pièces rotatives du robot.
b. Ne soulevez pas et ne transportez pas le robot lorsque le moteur tourne.
c. Éteignez le robot à partir du bouton d'alimentation :
- Avant de retirer un blocage ;
- Avant de vérifier, nettoyer ou travailler sur le robot.
Ne laissez pas le robot sans surveillance si vous savez qu'il y a des animaux, des enfants ou des personnes à proximité.
De plus, lors de l'utilisation du robot :
a) Tondre la pelouse à la lumière du jour ou sous un bon éclairage artificiel.
b) Évitez d'utiliser le robot sur de l'herbe mouillée.
c) N'utilisez pas le robot lorsque vous êtes pieds nus ou que vous portez des sandales ouvertes. Portez toujours des chaussures de sécurité et des pantalons longs.
d) Soyez extrêmement prudent lorsque vous tournez la machine vers vous.
e) Démarrez toujours le robot comme indiqué avec vos pieds éloignés de la ou des lames.
Entretien et stockage
un. Gardez tous les écrous, boulons et vis bien serrés pour garantir un fonctionnement correct et sûr de la machine.
b. Pour plus de sécurité, remplacez les pièces usées ou endommagées.
c. Assurez-vous d'utiliser des pièces d'origine lors du remplacement de celles endommagées.
d. Assurez-vous que la batterie est chargée à l'aide du chargeur approprié recommandé par le fabricant. Une mauvaise utilisation du chargeur peut entraîner un choc électrique, une surchauffe ou une fuite de liquide corrosif de la batterie.
e. En cas de fuite d'électrolyte, rincer à l'eau/agent neutralisant, consulter un médecin en cas de contact avec les yeux, etc.
F. L'entretien du robot sera effectué conformément aux instructions du fabricant.
g. N'ouvrez pas et n'endommagez pas la batterie.
h. Assurez-vous que la batterie est chargée à l'aide du chargeur approprié recommandé par le fabricant. Une utilisation inappropriée peut entraîner un choc électrique, une surchauffe ou une fuite de liquide corrosif de la batterie.

Entretien et instructions particulières
1. Éteignez toujours l'interrupteur principal du robot avant de dégager les blocages, de vérifier et de nettoyer la machine ou avant de remplacer la lame de coupe. N'essayez jamais de réparer ou de régler le robot pendant qu'il est en fonctionnement.
2. En cas de vibration anormale, arrêtez le robot et vérifiez si les lames sont endommagées. Remplacez les lames usées ou endommagées pour maintenir l'équilibre. Si la vibration persiste, contactez un service RURIS agréé.
3. Utilisez des gants de protection lors de l'inspection ou de l'entretien de la lame.
4. N'effectuez pas d'entretien pieds nus ou en portant des sandales ouvertes. Portez toujours des chaussures de travail adaptées et des pantalons longs ;
5. Remplacez les pièces usées ou endommagées pour votre sécurité.

6. Utilisez uniquement des équipements et accessoires d'origine. Il n'est pas permis de modifier la conception originale du robot. Toutes les modifications sont effectuées à vos propres risques et annuleront la garantie.
7. Maintenez tous les écrous et boulons serrés pour garantir que le robot fonctionne en toute sécurité.
8. Attention ! En cas de risque de choc électrique, débranchez le câble périphérique de la station de recharge et débranchez la fiche de la source d'alimentation.

Consignes de sécurité du chargeur
1. La prise doit être installée à proximité de l'équipement et doit être facilement accessible.
2. Le câble externe de cet appareil ne peut pas être remplacé ; si le câble est endommagé, l'appareil doit être complètement remplacé.
4. N'ouvrez pas le boîtier du chargeur. Pour des raisons de sécurité, seul le personnel de service qualifié est autorisé à ouvrir tout équipement.
5. Protégez l'équipement de l'humidité.
6. Débranchez l'équipement de la source d'alimentation avant de le nettoyer. Utilisez un chiffon humide.
7. L'équipement doit être placé sur une surface stable.
8. Si le chargeur n'est pas utilisé pendant une longue période, débranchez-le de la source d'alimentation.
9. Si l'une des situations suivantes se produit, l'équipement doit être vérifié par un personnel de service qualifié :
- La fiche est endommagée.
- Du liquide a pénétré dans l'équipement.
- Le chargeur a été exposé à l'humidité.
- Le chargeur est tombé et/ou est endommagé.
- Le chargeur présente des signes évidents de casse.
- Le chargeur ne fonctionne pas bien ou vous ne parvenez pas à le faire fonctionner conformément à ce manuel.
dix. Ne connectez pas un cordon d'alimentation endommagé à la source d'alimentation. Ne touchez pas un cordon d'alimentation endommagé lorsqu'il est connecté à la source d'alimentation.

Consignes de sécurité spéciales pour les appareils alimentés par batterie :
1. Assurez-vous que le robot est éteint avant d'insérer la batterie rechargeable. L'insertion d'une batterie dans un outil électrique allumé peut provoquer des accidents.
2. Débranchez le chargeur avant de le nettoyer.
3. N'exposez pas la batterie à la lumière directe du soleil pendant de longues périodes et ne la placez pas sur un radiateur. La chaleur endommage la batterie et il existe un risque d'explosion. Si la batterie est chaude, laissez-la refroidir avant de la charger. N'ouvrez pas la batterie et évitez tout dommage mécanique.

2.3. LES CARACTÉRISTIQUES DE SÉCURITÉ DU ROBOT

1. Dispositif antivol/désactivation
La fonction antivol/désactivation de l'appareil empêchera quiconque d'utiliser le robot à moins d'avoir le code. Vous serez invité à saisir un code à quatre chiffres de votre choix à utiliser comme code de sécurité personnel.
3. Capteur de levage
Si le robot tondeuse est soulevé du sol, la lame cessera de tourner.
4. Capteur d'inclinaison
Si le robot tondeuse est incliné, la lame s'arrêtera immédiatement.
5. Capteur d'obstacles
Le robot tondeuse détecte les obstacles sur son chemin pendant son fonctionnement. Si le robot tondeuse entre en collision avec un obstacle, il s'arrêtera et tournera dans une autre direction.
6. Capteur de pluie
Le robot tondeuse est équipé d'un capteur de pluie et cessera de fonctionner.
7. Bouton d'arrêt d'urgence
Appuyer sur le bouton STOP arrêtera immédiatement le robot et la lame.
8. Batterie scellée
La batterie qui alimente le robot est complètement scellée.
9. Station de base et câble périphérique
Le robot ne peut pas fonctionner sans qu'un câble périphérique soit installé et activé via la station de base. Si le câble n'est pas connecté correctement ou est endommagé, le robot cessera de fonctionner.

2.4. PROTECTION CONTRE LES TRANSECTS

Ne placez pas la station de recharge sous de grands arbres.
Lors de la foudre, débranchez la borne de recharge et débranchez si possible le câble périphérique.
Important:
N'utilisez pas le robot dans des conditions météorologiques défavorables (pluie, éclair).

3. DONNÉES TECHNIQUES

Modèle	RXR800	RXR1000
Type de moteur	Moteur électrique sans balais	Moteur électrique sans balais
Tension de la batterie Li-ion	20V	20V
Capacité de la batterie Li-ion	2Ah	4 Ah
Type de connexion	-	Bluetooth, Wi-Fi
Temps de chargement	45 minutes	120 minutes
Temps de travail	40 minutes	70 minutes
La vitesse du moteur	3100 tr/min	3100 tr/min
Largeur de coupe	180 millimètres	220 millimètres
Hauteur de coupe	25mm-60mm	25mm-60mm
Type de lame	Disque à 3 bords	Disque à 3 bords
Angle de montée maximum	25°	25°
Pleine vitesse	0,4 m/s	0,4 m/s
Superficie maximale	800 m²	1000 m²
Poids net avec accessoires	8,88 kg	9,32 kg
Spécifications radio	Appareil à courte portée (SRD), caractéristiques : spectre de fonctionnement/puissance RMI 100 Hz-148,5 kHz ; 50dBA/m à 10 m	Appareil à courte portée (SRD), caractéristiques : spectre de fonctionnement/puissance RMI 100 Hz-148,5 kHz ; 50dBA/m à 10 m Bluetooth V4.2 - spécification BLE, adaptatif Spectre de fonctionnement/puissance : 2 400 MHz-2 483,5 MHz / 7 dm Wlan : spécification 802.11b/g/n - Spécification adaptative Spectre de fonctionnement/puissance 2 400 MHz- 2 483,5 MHz/ 17,5 dBm
Garantie	24mois	24mois

Le robot est adapté à une hauteur d'herbe maximale de 60 mm. Dans les herbes plus hautes, le robot peut s'arrêter. Coupez la pelouse à moins de 60 mm à l'aide d'une tondeuse à gazon.

La batterie du robot bénéficie de la fonction « α UP-Innovation RURIS ». Cette fonction aide la batterie lorsqu'elle atteint le seuil critique de décharge. Ruris a inventé un système de cellules à l'intérieur de la batterie, grâce auquel la batterie peut être rechargée après une longue période de décharge. Ainsi, les utilisateurs de RURIS peuvent profiter de la fiabilité et de l'innovation de RURIS. Après stockage, la recharge est recommandée à un intervalle de 6 mois à 1 an

4. APERÇU DE LA MACHINE

Vis à 34 lames

1- Couvercle du panneau de commande
2-Bouton de réglage de la hauteur
3-Le bouton START
4-Bouton ACCUEIL
5-Bouton Retour
6-Le bouton fléché
Bouton 7-OK
8-Poignée de transport
Bouton 9-Stop
10-affichage numérique
11-Câble de délimitation
12- Clous de fixation (pour borne de recharge)
13-Clou de fixation (pour câble périphérique)
14-Adaptateur secteur
15-Prise d'alimentation
16-Charger la feuille
17-Borne de recharge
18-Pare-chocs de station de chargement
19 vis
20 lames
Base de 21 stations
22-Unité de chargement
23-Gardes
24-Bague
25-Fiche de connexion du chargeur
26-Contact +
27-Contact -
28 LED
29-Canal câblé
30-Prise de charge
31-Indicateur de fonctionnement
32-Compartiment à piles
33-Batterie

B

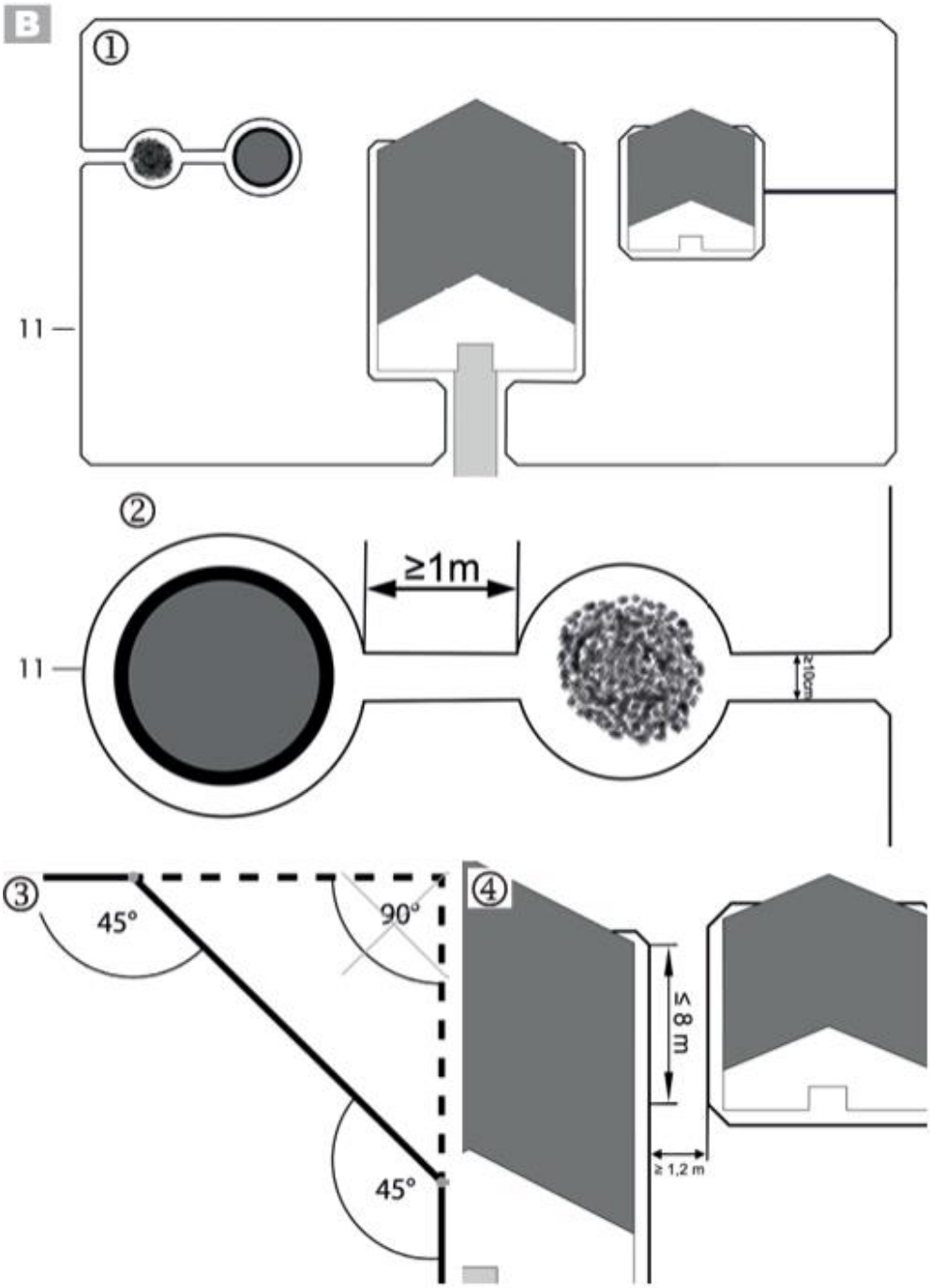

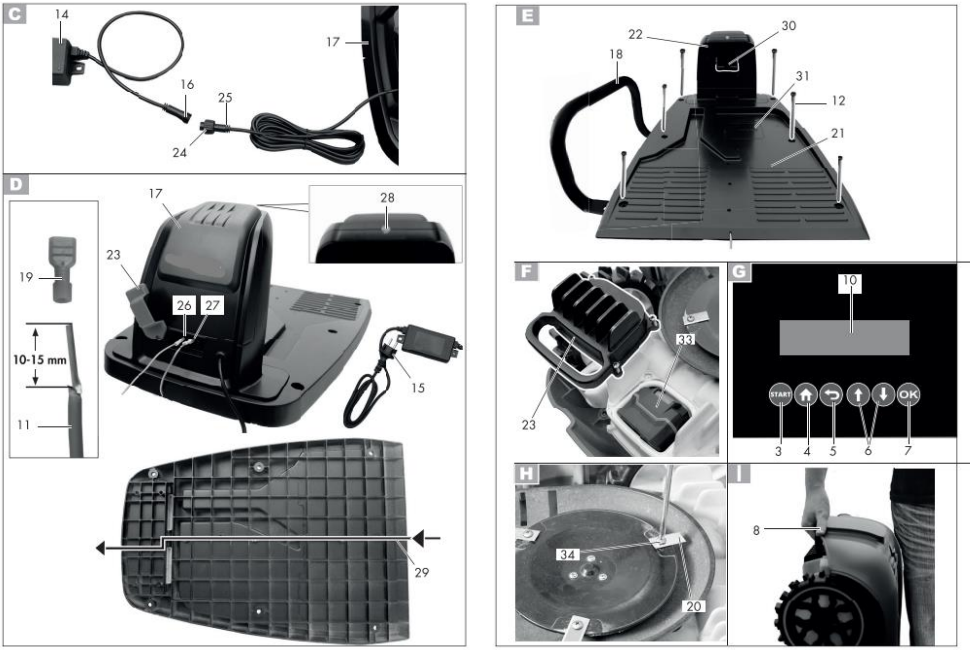

Les images sont informatives, le fournisseur se réserve le droit d'apporter des modifications structurelles et fonctionnelles à la machine présentée dans ce manuel.

5. INSTALLATION

Démarrage initial

Trouvez d'abord le meilleur emplacement pour votre borne de recharge, pensez à la prise extérieure la plus proche, car la borne doit y être connectée. Assurez-vous que le sol sur lequel vous placez la borne de recharge est plat, sec, exempt de champs magnétiques et exempt d'obstacles devant.

Vérifiez régulièrement la pelouse et retirez les pierres, branches, fils et objets qui pourraient endommager le robot et ses lames.

Assemblage et positionnement de la borne de recharge

1. Branchez l'unité de charge (22) sur la plaque de base (21) de la station de charge.
2. Appuyez sur l'unité de chargement (22) pour qu'elle soit fermement en place dans la plaque de base.
3. Fixez l'unité de chargement (22) à la plaque de base (21) à l'aide des quatre vis fournies (19).

Placez la station de charge (17) sur une surface plane à proximité d'une prise.

La station de recharge doit disposer d'un espace d'au moins 2 m devant pour que le robot tondeuse puisse revenir sans problème à la station de base. Il doit également y avoir une distance d'au moins 1 m entre l'extrémité arrière et le coin du périmètre.

Après avoir placé et connecté le câble périphérique, vous devez sécuriser la station de recharge.

Assurez-vous que la station de recharge (17) est positionnée à une distance appropriée des étangs, des piscines et des marches. Nous recommandons d'installer un couvercle pour la station de charge (17) afin de la protéger des dommages causés par les intempéries.

Installation de câble périphérique

Avant de démarrer le robot, le câble périphérique (11) doit être installé autour de la zone de pelouse à couvrir par le robot :

1.Marquez la zone de pelouse avec les crochets (13).

2. Enterrez le câble périphérique (11) dans le sol (profondeur max. 5 cm). Pendant son travail, le robot franchit le câble périphérique d'environ 20 à 30 cm avant de se retourner et de chercher un nouveau chemin. Installez correctement le câble périphérique pour éviter que le robot ne heurte des objets étrangers et ne l'endommage.

3. Pour la première installation, nous vous recommandons de marquer le câble périphérique (11) avec les crochets (13) au cas où des corrections ultérieures devraient être apportées. La pelouse doit être délimitée comme un seul espace clos (fig. 1).
4. Les câbles périphériques parallèles (11) installés à une distance d'au moins 10 cm sont identifiés comme obstacle par le robot et sont évités (fig 2). Si les câbles périphériques sont installés à une distance inférieure à 5 mm, ils ne sont pas détectés par le robot et celui-ci passe dessus.
5. Évitez de créer des coins à 90°. Divisez-les plutôt en deux angles de 45° (fig 3).
6.Les capteurs du robot sont conçus pour détecter et éviter les obstacles fixes et solides (murs, salon de jardin, etc.) de taille supérieure à 100 mm. Protégez les obstacles sensibles (par exemple les parterres de fleurs) sur la pelouse avec le câble périphérique (11).
7. La distance entre 2 obstacles doit être d'au moins 1 m (fig. 2).
8. Assurez-vous que le câble périphérique (11) ne se croise en aucun point. Cela pourrait entraîner un dysfonctionnement ou un dysfonctionnement du robot.

Des arbres

Le robot détecte les arbres comme un obstacle normal. Cependant, des racines saillantes peuvent endommager le dessous/les lattes (20). Nous recommandons d'utiliser également le câble périphérique (11) pour délimiter les arbres.

ROCHERS

Retirez les petites pierres (moins de 100 mm) de la pelouse. Ils peuvent endommager le robot et les lames (20). Le robot détecte les pierres (supérieures à 100 mm) comme des obstacles normaux. Nous recommandons également d'utiliser le câble périphérique (11) pour délimiter les rochers.

Pentes/bosses

Le robot peut fonctionner sur des pentes/bosses allant jusqu'à max. 25° (47%). A une distance de 1 m du câble périphérique, la pente ne doit pas dépasser 5,7° (10 %). Assurez-vous qu'une distance d'au moins 30 cm est maintenue entre le câble périphérique (11) et un obstacle sur une pente en haut et d'au moins 40 cm en bas.

Étangs/piscines

Les étangs et les piscines doivent être bordés par un câble périphérique (11) lorsque cela est possible ou conçus de manière à ce que le robot ne puisse pas entrer dans l'eau. Cela peut sérieusement endommager ses composants électroniques.

Allées/routes

Le robot peut facilement traverser les allées et les routes au niveau du sol. S'il existe des différences de hauteur entre la pelouse et le chemin/la route, limitez le chemin/la route avec une distance de sécurité d'env. 40 cm.

Passages étroits

Les passages étroits dans la zone délimitée de la pelouse doivent avoir au moins 1,2 m de large et pas plus de 8 m de long (fig. 4). La largeur de 1,2 m fait référence à la distance entre les câbles périphériques. Le robot dépasse le câble périphérique de 0,2 m, des deux côtés, lors de la tonte de la pelouse.

Connecter la station de recharge à l'adaptateur secteur

1. Connectez l'adaptateur secteur (14) à la station de charge (17) via la fiche de charge (16) et la prise de charge (25).
2. Vissez la douille (24) autour du joint pour le protéger de l'humidité.

Raccordement du câble périphérique à la borne de recharge

1. Retirez l'isolation du câble périphérique d'env. 10-15 mm, aux deux extrémités (11).
2. Pliez le couvercle (23) vers le haut.
3. Connectez l'extrémité du câble périphérique (11), qui va devant la station et entoure la pelouse, à la prise marquée « - ».
4. Passez l'autre extrémité du câble périphérique (11) dans la rainure située sous la station de charge (17).
5. Connectez cette extrémité du fil à la prise marquée +.
6. Connectez la fiche (15) à la source d'alimentation.
7. Vérifiez la LED de la station de charge. Si la LED s'allume en vert, le câble périphérique (11) est correctement connecté à la station de charge (17).

Fixation de la borne de recharge

Fixez la station de charge et le pare-chocs (18) avec les clous de fixation (12). Le pare-chocs de la station de recharge (18) se fixe sur le côté de la station , à l'extérieur de la zone de gazon restreinte. L'indicateur de portée de fonctionnement (31) sur la station de charge doit être situé dans la zone de gazon réglementée.

Insertion/remplacement de la batterie

Avant de remplacer la batterie, éteignez le robot et attendez que les lames s'arrêtent.

Il existe un risque de blessure. Il existe un risque de blessure dû à une fuite de liquide de batterie si la batterie est endommagée ! En cas de contact avec les yeux ou la peau, rincer les zones touchées avec de l'eau ou un agent neutralisant et consulter un médecin.
1. Retournez le robot.
2. Ouvrez le compartiment des piles en retirant les 4 vis situées au bas du robot.
3. Si nécessaire, retirez la batterie déchargée.
4. Insérez la batterie.
5. Refermez le compartiment à piles (32).

6. MISE EN SERVICE

6.1 DÉMARRAGE INITIAL

Démarrage du robot
1. Maintenez enfoncé le bouton START (3) pendant env. 3 secondes jusqu'à ce que l'affichage (10) s'allume.
2. Définissez la langue souhaitée. Sélectionnez la langue souhaitée à l'aide des touches fléchées (6) et confirmez la sélection avec la touche OK (7).
3. Réglez la date et l'heure avec les boutons fléchés (6). Confirmez la sélection avec le bouton OK (7). Le réglage correct de la date et de l'heure est nécessaire pour garantir le bon fonctionnement des paramètres de durée de fonctionnement.
4. Saisissez le code PIN à 4 chiffres (réglage d'usine « 1111 »).
Modifiez le mot de passe défini en usine après le premier démarrage.
5. Appuyez sur le bouton OK (7) pour accéder au menu principal. Le robot est maintenant en mode veille.
Paramètres de langue
1. Si nécessaire, ouvrez le couvercle (1).
2. Déverrouillez l'écran (10) en saisissant le code PIN à 4 chiffres (réglage d'usine "1111").
3. Appuyez sur le bouton OK (7) pour accéder au menu principal.
4. Utilisez les boutons fléchés (6) pour sélectionner le menu "Paramètres".
5. Confirmez la sélection avec le bouton OK (7)
6. Utilisez les boutons fléchés (6) pour sélectionner « Langue »
7. Confirmez la sélection avec le bouton OK (7)
8. Utilisez les boutons fléchés (6) pour sélectionner la langue souhaitée
9. Confirmez la sélection avec le bouton OK (7)
10.Retournez au menu principal avec le bouton retour (5).

6.2 DÉMARRAGE ET ARRÊT

Démarrage du robot
1. Maintenez enfoncé le bouton START (3) pendant env. 3 secondes jusqu'à ce que l'affichage (10) s'allume.
2. Saisissez le code PIN à 4 chiffres (réglage d'usine « 1111 »).
3. Appuyez sur le bouton OK (7) pour accéder au menu principal. Le robot est maintenant en mode veille. Si le robot est en mode veille ou en charge, appuyez une fois sur le bouton START (3) pour commencer à tondre. Le robot ne démarrera que lorsque le couvercle (1) sera fermé.
Si vous avez saisi un mauvais code PIN. Attendez environ 3 secondes ou appuyez sur le bouton OK (7) pour pouvoir saisir à nouveau le code PIN. Si vous saisissez un code PIN incorrect trois fois de suite, l'écran est verrouillé pendant 15 secondes. Pour chaque code PIN incorrect supplémentaire, le temps de blocage est doublé. **Arrêter le robot**
1. Appuyez et maintenez enfoncé le bouton START (3) pendant environ 3 secondes.
Le robot s'arrête si :
1. Le bouton STOP (9) est enfoncé
2. Le bouton START (3) est enfoncé pendant 3 secondes
3. Le couvercle (1) est soulevé
4. Le robot perd le signal du câble périphérique et ne peut pas le retrouver au bout de 5 minutes.
5. Franchissez la ligne de démarcation.
6. Se retrouve coincé entre des obstacles et a besoin de plus de 10 secondes pour trouver une issue.
7. Il est surélevé

6.3 TONTE DE LA PELOUSE

1.Ouvrez le couvercle (1).

2. Déverrouillez l'écran (10) avec le code PIN à 4 chiffres (réglage d'usine "1111").

Lorsque le robot est dans la station de charge et en train de charger :

3. Appuyez une fois sur le bouton DÉMARRER (3).

- si le niveau de charge de la batterie est supérieur à 70%, l'afficheur indique « Fermez le couvercle pour démarrer ». Fermez le couvercle (1) et le robot commencera automatiquement à tondre la pelouse.
- si le niveau de charge de la batterie est inférieur à 70%, l'écran affiche « Batterie faible » au bout de 2 secondes. Le robot se charge jusqu'à ce que le niveau de la batterie atteigne 90 %, puis commence à tondre automatiquement.

Lorsque le robot est en mode veille :

3. Appuyez une fois sur le bouton DÉMARRER (3).

- si le niveau de charge de la batterie est supérieur à 30%, l'afficheur indique « Fermez le couvercle pour démarrer ». Fermez le couvercle (1) et le robot commencera automatiquement à tondre la pelouse.
- si le niveau de charge de la batterie est inférieur à 30%, l'écran affiche « Batterie faible » au bout de 2 secondes. Le robot se dirige vers la station de recharge.

En fonction de la nature de l'herbe (hauteur, épaisseur), le robot ajuste sa vitesse de tonte pour garantir un bon résultat.

Retour à la borne de recharge

Lorsque le robot est en mode veille, maintenez enfoncé le bouton HOME (4) pendant environ 3 secondes. L'écran (10) indique « Fermez le couvercle pour démarrer ». Fermez le couvercle (1) et le robot se dirige vers la station de charge. Ensuite, il commence à charger.

Paramètres du robot

Le robot dispose des options de configuration suivantes que vous pouvez effectuer via le panneau de commande si vous souhaitez modifier les paramètres d'usine.

Bouton sur le panneau de commande	Nom	Numéro pour saisir le code PIN	Les fonctions
	Bouton Accueil (4)	1	Appuyez sur le bouton lorsque le robot est en mode veille pour le faire revenir à la station de recharge
	Bouton fléché(6)	2	Déplace la sélection/le curseur vers le haut dans l'interface du menu Augmente le nombre lors du réglage des paramètres
	Bouton fléché(6)	3	Déplace la sélection/le curseur vers le bas dans l'interface du menu Diminuer le nombre lors du réglage des paramètres
	Bouton OK(7)	4	Confirmez les paramètres Appelle l'interface de saisie du code PIN après la fin d'une condition d'erreur Appeler le menu suivant Confirmez pour passer du menu principal au niveau de menu suivant
	bouton retour(5)		Retour au menu précédent Annuler la fonction suivante

Explication des messages qui peuvent apparaître à l'écran

Message sur le panneau de commande	**Explication/Solution corrective**
Attendre	Le robot est en mode veille, il n'y a aucun message d'erreur
Saisir le code PIN	Il demande le code PIN
Mise en charge	Le robot est en train de charger
Fauchage	Le robot tond l'herbe

Tonte automatique	Le robot tond l'herbe automatiquement
Lieu de mode	Le robot tond une zone définie
Tonte en point fixe terminée	Le détourage en "mode spot" est terminé
De retour	Le robot retourne à la station de recharge
En pause	Le robot est entré en mode « pause » en : - en appuyant sur le bouton STOP - en appuyant sur le bouton "Pause" dans l'APP
Arrêt d'urgence	Le bouton STOP (9) a été enfoncé.
Mise à jour	Effectuer/en cours le firmware requis
Batterie faible, chargez pour travailler	Le niveau de charge de la batterie est faible. La batterie doit être chargée au minimum à 70% pour une tonte automatique et à 30% pour une tonte à point fixe (mode spot)
Il pleut maintenant, je reviens	Le capteur de pluie a été activé
Fermez le couvercle pour commencer	Fermez le couvercle pour commencer
Chargement au travail suspendu	La charge a été interrompue (par exemple manuellement ou en raison d'une panne de courant)
Travail interrompu, veuillez réessayer	La coupe automatique a été interrompue (par exemple, le bouton STOP (9) a été enfoncé, le couvercle (1) a été ouvert)
Placez-le à l'intérieur de la limite et réessayez	Demandé de placer le robot à l'intérieur du périmètre délimité par le câble.
Continue de travailler?	Appuyez sur le bouton OK (7) pour continuer à travailler ou appuyez sur le bouton retour (5)
Heure mal réglée	Heure mal réglée
Chargement au travail suspendu	Le téléchargement a été interrompu
Fermez le couvercle pour commencer	Fermez le couvercle (1)
Les travaux en cours ont été arrêtés	La tonte de la pelouse a été arrêtée
Tension de batterie faible	Le niveau de charge de la batterie est faible. La batterie doit être chargée au minimum à 70% pour une tonte automatique et à 30% pour une tonte à point fixe (mode spot) Placez le robot dans la station de recharge Attendez la fin du processus de téléchargement Le robot retourne tout seul à la borne de recharge
Batterie faible, chargez pour fonctionner	
Tension batterie faible, Retour à la station	
Pas de boucle unique	Vérifier la bonne installation du câble périphérique et corriger si nécessaire, placer le robot à l'intérieur du périmètre et le redémarrer
Pas de signal, veuillez d'abord configurer la boucle	
Signal de boucle perdu	
La tondeuse était verrouillée ! en attendant...	Attendez que le processus en cours soit terminé
Mauvaise épingle, veuillez réessayer.	Saisissez à nouveau votre code PIN
Placez-le à l'intérieur de la limite et réessayez	Placez le robot à l'intérieur du périmètre et redémarrez-le
Tondeuse à l'extérieur	
Veuillez redémarrer pour lancer la mise à jour du firmware	Redémarrez le robot
Travail interrompu, veuillez réessayer	
Capteur de pluie activé	Le capteur de pluie est activé
Tondeuse à la gare	Le robot est à la gare
La tondeuse n'est pas à la station	Le robot n'est pas dans la station. Si nécessaire, mettez-le dans la station
Appuyez sur la touche "START" pour démarrer	Appuyez sur le bouton DÉMARRER (3)

Durée au moins 30 minutes	Indication du temps requis
Recherche de signal...	Recherche de signal...
Copier le fichier, veuillez patienter	Veuillez attendre le processus de copie
S'il vous plaît, éteignez-le	Éteignez le robot
Couper le calage du moteur	Vérifier et retirer les objets bloquant les lames ; Vérifiez l'état des lames; Si nécessaire, contactez un service RURIS agréé
Calage du moteur gauche	
Veuillez remplacer la batterie	Remplacer la batterie du robot
Batterie anormale	
Batterie endommagée	
Température de la batterie trop basse (décharge)	Annuler le processus de téléchargement
Tension de la batterie élevée	La tension de la batterie est élevée
Batterie haute température	La batterie a une température élevée
Courant de charge élevé	Annulez le processus de charge, vérifiez le courant d'entrée
Tension de charge élevée	Annulez le processus de charge, vérifiez la tension d'entrée
Haute température	Annuler le processus de téléchargement
Tondeuse levée	Le robot est décollé du sol
Tondeuse renversée	Le robot s'est renversé
Tondeuse coincée	Nettoyez le robot et redémarrez-le
Tondeuse inclinée	Placez le robot à la verticale et redémarrez-le
Moteur surchauffé	Éteignez le robot et laissez-le refroidir
Erreur de moteur	Contacter un service RURIS agréé
Déconnexion du capteur Em	
Panne du capteur à effet Hall	
Erreur matérielle	
Chargement anormal	
Charge anormale	
Erreur de décharge de la batterie	
Erreur de l'unité de mesure inertielle (IMU)	
Moteur débranché	
Erreur de hall moteur	
Surintensité du moteur	
Le moteur cale	
Calage du moteur droit	
Panne du capteur de pluie	
Panne du capteur de boucle	

Mode Spot/Mode de tonte ponctuelle fixe

Cette fonction permet de tondre la pelouse lorsqu'elle contient par exemple du mobilier de jardin ou des équipements d'aire de jeux.

1. Placez le robot sur la zone où vous souhaitez tondre la pelouse.
2. Si nécessaire, ouvrez le couvercle (1).
3. Déverrouillez l'écran (10) avec le code PIN à 4 chiffres (réglage d'usine "1111").
4. Appuyez sur le bouton OK (7) pour accéder au menu principal.
5. Sélectionnez le « Mode Spot » avec les touches fléchées (6). L'écran affiche « Fermez le capot pour démarrer ».
6. Fermez le capot (1) et le robot commence à tondre avec le point fixe.

Le robot tond dans le sens inverse des aiguilles d'une montre et passe en « Tonte automatisée » après un rayon de tonte de 1 m ou 3,5 minutes de tonte. Si le robot rencontre un obstacle, il s'arrête, l'afficheur indique que la tonte est arrêtée et le robot passe en mode veille. Lorsque le robot touche le câble périphérique (11), il continue de tondre dans le sens de spirale opposé.

Si le robot se trouve à l'extérieur du câble périphérique (11) ou sur la station de charge et que vous sélectionnez « Mode Spot », l'écran affiche « Placer à l'intérieur du périmètre et réessayer ». Placez le robot à l'intérieur du câble périphérique (11) à côté de la station de charge et redémarrez le « Mode Spot ».

Si le niveau de charge de la batterie est inférieur à 30 %, l'écran affiche « Tension de batterie faible » après 2 secondes. Chargez le robot avant de commencer à tondre.

Régler la date et l'heure

1. Si nécessaire, ouvrez le couvercle (1).
2. Déverrouillez l'écran (10) avec le code PIN à 4 chiffres (réglage d'usine "1111").
3. Appuyez sur le bouton OK (7) pour accéder au menu principal.
4. Utilisez les touches fléchées (6) pour sélectionner « Paramètres ».
5. Confirmez la sélection avec le bouton OK (7).
6. Utilisez les touches fléchées (6) pour sélectionner « Date et heure ».
7. Confirmez la sélection avec le bouton OK (7).
8. Modifiez la date et l'heure avec les boutons fléchés (6). Les positions initiales peuvent être modifiées à l'aide du bouton OK (7). Le réglage correct de la date et de l'heure est nécessaire pour garantir le bon fonctionnement des paramètres de durée de fonctionnement.

Réglage du capteur de pluie

N'utilisez jamais le robot pendant des orages et veillez à débrancher la station de charge du secteur. Si le capteur de pluie est allumé, le robot retourne à la station de charge lorsqu'il pleut.

1. Si nécessaire, ouvrez le couvercle (1).
2. Déverrouillez l'écran (10) avec le code PIN à 4 chiffres (réglage d'usine "1111").
3. Appuyez sur le bouton OK (7) pour accéder au menu principal.
4. Utilisez les touches fléchées (6) pour sélectionner « Réglage ».
5. Confirmez la sélection avec le bouton OK (7).
6. Utilisez les touches fléchées (6) pour sélectionner « Mode pluie ».
7. Confirmez la sélection avec le bouton OK (7).
8. Pour désactiver le capteur de pluie, sélectionnez « Désactiver » et confirmez la sélection avec le bouton OK (7).

Pour activer le capteur de pluie, sélectionnez « Activer » et confirmez la sélection avec le bouton OK (7).
Sélectionnez une heure en minutes à laquelle le robot doit recommencer à fonctionner après la pluie.
Confirmez chaque sélection avec le bouton OK (7).

9. Revenez au menu principal à l'aide du bouton retour (5)

Il n'est pas recommandé d'utiliser le robot sous la pluie. Le robot tondeuse peut couper de l'herbe mouillée, mais l'herbe mouillée s'accumulera sur le disque de coupe et les roues, ce qui signifie qu'un nettoyage fréquent de la machine est nécessaire.

Réglage des horaires de fonctionnement .

1. Si nécessaire, ouvrez le couvercle (1).
2. Déverrouillez l'écran (10) avec le code PIN à 4 chiffres (réglage d'usine "11117).
3. Appuyez sur le bouton OK (7) pour accéder au menu principal.
4. Utilisez les touches fléchées (6) pour sélectionner « Réglage ».
5. Confirmez la sélection avec le bouton OK (7).
6. Utilisez les touches fléchées (6) pour sélectionner « Temps de travail ».
7. Confirmez la sélection avec le bouton OK (7).
8. Sélectionnez la durée de fonctionnement souhaitée à l'aide des touches fléchées. Réglez la durée de fonctionnement en heures/jour.
9. Confirmez la sélection avec le bouton OK (7).
10. Revenez au menu principal à l'aide du bouton (5).

Lorsque la durée de fonctionnement journalière réglée est atteinte, le robot retourne à la station de charge.

Connexion du robot via Wi-fi (pour le modèle RXR1000).

1. Si nécessaire, ouvrez le couvercle (1).
2. Déverrouillez l'écran (10) avec le code PIN à 4 chiffres (réglage d'usine "1111).
3. Appuyez sur le bouton OK (7) pour accéder au menu principal.
4. Utilisez les touches fléchées (6) pour sélectionner « Paramètres ».
5. Confirmez la sélection avec le bouton OK (7).
6. Utilisez les touches fléchées (6) pour sélectionner « Définir le WiFi ».
7. Utilisez votre smartphone pour vous connecter au robot via l'application Tuya Smart.

Changer votre code PIN.

1. Si nécessaire, ouvrez le couvercle (1).
2. Déverrouillez l'écran (10) avec le code PIN à 4 chiffres (réglage d'usine "11117).
3. Appuyez sur le bouton OK (7) pour accéder au menu principal.
4. Utilisez les boutons fléchés (6] pour sélectionner « Paramètres ».

5. Confirmez la sélection avec le bouton OK (7).
6. Utilisez les touches fléchées (6) pour sélectionner « Modifier le code PIN ».
7. Confirmez la sélection avec le bouton OK (7).
8. Saisissez votre ancien code PIN à 4 chiffres. Si vous avez mal saisi le code PIN, utilisez le bouton retour (5) pour revenir à la saisie du code PIN.
9. Saisissez un nouveau code PIN.
10.Confirmez le nouveau code PIN en le saisissant à nouveau. Si vous avez saisi un code PIN incorrect, revenez à la saisie du code PIN avec le bouton retour (5) et répétez les étapes 8 et 9.
11. Après avoir modifié le code PIN, le message « Succès ! » apparaîtra à l'écran. Revenez au menu principal avec le bouton retour (5).

Définir/supprimer un programme

Établir un calendrier de tonte du gazon

1. Si nécessaire, ouvrez le couvercle (1).
2. Déverrouillez l'écran (10) avec le code PIN à 4 chiffres (réglage d'usine "1111).
3. Appuyez sur le bouton OK (7) pour accéder au menu principal.
4 . Utilisez les boutons fléchés (6) pour sélectionner « Planification ».
5. Sélectionnez le jour que vous souhaitez régler (lundi, mardi, mercredi, jeudi, vendredi, samedi, dimanche) à l'aide des touches fléchées (6).
6. Appuyez sur le bouton OK pour régler le jour.
7. Sélectionnez l'heure de début et de fin du travail à l'aide des touches fléchées (6).
Deux périodes par jour peuvent être définies.
8. Appuyez sur le bouton OK (7) pour confirmer et la sélection revient sur le côté gauche, par jour
9. Répétez les étapes 5 à 8 pour sélectionner les heures de travail pour chaque jour de la semaine.
10.Appuyez sur le bouton OK (7) pour confirmer le réglage.

Supprimer un programme de tonte de pelouse

1. Déplacez la sélection avec les touches fléchées (6) sur « Alle » (en haut à gauche).
2. Appuyez et maintenez enfoncé le bouton de retour (5) pour supprimer l'intégralité du programme de la semaine.

Création de zones secondaires

1. Si nécessaire, ouvrez le couvercle (1).
2. Déverrouillez l'écran (10) avec le code PIN à 4 chiffres (réglage d'usine "1111).
3. Appuyez sur le bouton OK (7) pour accéder au menu principal.
4. Utilisez les touches fléchées (6) pour sélectionner « Zones secondaires ».
5. Appuyez sur le bouton OK pour sélectionner une zone secondaire (Zone). Sélectionnez la distance de départ "Distance (dst)m"" et le rapport "Pourcentage (pct)%" de la surface à tondre à l'aide des touches fléchées (6), puis appuyez sur la touche OK pour confirmer.
6. Répétez l'étape 5 pour compléter l'ensemble de chaque sous-zone (Zones).
7. Appuyez sur le bouton OK (7) pour confirmer les paramètres.
Le robot parcourt la distance "Distance (dst)m" que vous avez spécifiée, le long du câble périphérique (1 à 500 mètres), puis commence à travailler.)
En saisissant le pourcentage "Pourcentage (pct)%", vous indiquez quel pourcentage de la surface totale à l'intérieur du câble périphérique doit être coupé.
La somme des "Pourcentage (pct)%" des 5 zones secondaires (Zones) doit être inférieure ou égale à 100 .

Retour aux paramètres d'usine

Le robot peut être réinitialisé, en le ramenant aux paramètres d'usine

1. Si nécessaire, ouvrez le couvercle (1).
2. Déverrouillez l'écran (10) avec le code PIN à 4 chiffres (réglage d'usine "1111").
3. Appuyez sur le bouton OK (7) pour accéder au menu principal.
4. Utilisez les boutons fléchés (6) pour sélectionner « Paramètres ».
5. Confirmez la sélection avec le bouton OK (7).
6. Utilisez les touches fléchées (6) pour sélectionner « Réglage d'usine ».
7. Confirmez la sélection avec le bouton OK (7).

Le robot s'éteint et revient aux paramètres d'usine. La réinitialisation ne supprimera pas les paramètres et les données enregistrés dans l'application Tuya Smart.

Réglage de la hauteur de coupe

Le robot dispose de réglages de hauteur de coupe compris entre 25 mm et 60 mm. Si l'herbe dépasse 60 mm, coupez-la au maximum. 60 mm, sinon la charge de travail du robot sera trop élevée et l'efficacité de coupe diminuera. Utilisez une tondeuse à gazon ordinaire. Une fois l'installation terminée, la hauteur de coupe peut

être ajustée à la hauteur appropriée. Commencez toujours dans une position de coupe haute et descendez jusqu'à la hauteur souhaitée.
Remarque : N'essayez pas d'augmenter ou d'abaisser la hauteur de coupe pendant que le robot tond la pelouse.

Connexion du robot avec TuyaSmartApp (pour le modèle RXR1000).

1. Ouvrez le couvercle (1).
2. Déverrouillez l'écran (10) avec le code PIN à 4 chiffres (réglage d'usine "1111).
3. Appuyez sur le bouton OK (7) pour accéder au menu principal.
4. Utilisez les touches fléchées (6) pour sélectionner « Paramètres ».
5. Confirmez la sélection avec le bouton OK (7).
6. Utilisez les touches fléchées (6) pour sélectionner « Définir le WiFi ».
7. Activez Bluetooth® sur votre smartphone.
8 . Ouvrez l'application Tuya Smart. À partir de là, vous disposez de 3 options pour connecter l'appareil. ❶, ❷, ❸

❶S'il s'agit de l'appareil que vous souhaitez connecter à l'application :

9. Sélectionnez l'option "Ajouter un appareil". L'application scanne la zone pour trouver les appareils disponibles.
10.Si vous sélectionnez « Je dois ajouter », ils sont affichés dans une liste.
11.Sélectionnez un seul appareil.
12.Maintenant, appuyez sur ⊕, sélectionnez l'appareil.
13.Sélectionnez votre WLAN et saisissez le mot de passe approprié.
14.Confirmez la connexion en appuyant sur « Terminer ».
L'appareil est maintenant répertorié ⌂et peut être sélectionné.

❷Si vous avez déjà connecté d'autres appareils à l'application :

9. Dans le paramètre ⌂, sélectionnez ⊕en haut à droite. L'application analyse la zone à la recherche d'appareils disponibles et indique si des appareils ont été trouvés.
10. Continuez à ❶partir du point 10.

❸Si une liste des appareils disponibles ne vous est pas automatiquement proposée :

Si l'appareil n'est pas automatiquement suggéré, procédez comme suit :
9. Dans le paramètre ⌂, sélectionnez ⊕en haut à droite.
10.Sélectionnez « Autre » dans la barre de gauche.
11.Sélectionnez « Autre 2 ».
12.La confirmation est prête lorsque l'écran clignote rapidement. L'application recherche désormais les appareils disponibles et vous les suggère.
13. Sélectionnez l'appareil souhaité en appuyant sur ⊕pour l'ajouter à l'application.
14.Confirmez d'abord avec "Suivant", puis avec "Terminer".
La mise à jour du firmware peut modifier les fonctionnalités de l'application.

Activation du Bluetooth (pour le modèle RXR1000).

Bluetooth n'est requis que pour connecter votre appareil à l'application Smart Life.
Une fois l'appareil connecté à l'application Smart Life, Bluetooth s'éteint et se rallume uniquement lorsque l'appareil est réinitialisé aux paramètres d'usine.
1. Si nécessaire, ouvrez le couvercle (1).
2. Déverrouillez l'écran (10) avec le code PIN à 4 chiffres (réglé en usine "1111").
3. Appuyez sur le bouton OK (7) pour accéder au menu principal.
4. Utilisez le bouton fléché (6) pour sélectionner « Réglage ».
5. Confirmez la sélection avec le bouton OK (7).
6. Utilisez le bouton fléché (6) pour sélectionner « Définir le WiFi ».
7. Confirmez la sélection avec le bouton OK (7).
Ceci est nécessaire pour la première connexion avec l'application Tuya Smart, pour laquelle il existe une connexion WLAN et la fonction Bluetooth du robot est inactive.

Fonctionnalités de l'application (pour le modèle RXR1000).

Si vous sélectionnez le robot, il vous amènera à la page de présentation.
Appuyez sur le bouton rond à gauche et maintenez votre doigt sur l'écran pour faire glisser le bouton « START > »
Sélectionnez les différents menus via la position du bouton "START > " .

- Horaire

Ici, vous pouvez définir deux périodes de fonctionnement pour chaque jour de la semaine.
Le robot doit être en mode veille pour que vous puissiez réaliser les séquences souhaitées.
1. Sélectionnez le jour souhaité.

2. Pour la période souhaitée, définissez une Heure de début et une Heure de fin.
3. Enregistrez le programme en haut à droite sous « Enregistrer ».
Le programme peut être réinitialisé depuis le menu de droite par "Reset".

- Zones secondaires.

Ici, vous pouvez configurer jusqu'à 5 zones secondaires. Le robot doit être en mode veille pour que vous puissiez effectuer des réglages ici.
1. Sélectionnez une zone secondaire.
2. Définissez la distance jusqu'au point d'entrée.
Le robot se déplace le long du câble périphérique sur la distance spécifiée, puis commence à tondre.
3. Définissez un pourcentage de la surface.
Le pourcentage de surface indique le pourcentage de la surface totale à l'intérieur du câble périphérique qui doit être tondu.
La somme des pourcentages de superficie des 5 superficies secondaires doit être inférieure ou égale à 100 % de la superficie totale.
4. Confirmez avec "Enregistrer".
Si vous ne souhaitez pas diviser la zone de tonte en une zone secondaire, sélectionnez :

- Distance jusqu'au point d'entrée : 1 m
- Pourcentage de surface : 100 %

Contrôle
Ici tu peux:
- Voir comment se trouve actuellement le robot ;
- Afficher la capacité de la batterie en pourcentage ;
- Démarrer ou arrêter le détourage automatique ;
- Commencez à tondre sur place en passant par le point fixe , sélectionnez si le robot est en mode veille. Cette fonction permet de tondre les pelouses sur lesquelles se trouvent des corps de meubles, ou autres objets similaires.
- En sélectionnant le bouton , le robot se déplacera vers la station de recharge.

Journal des erreurs
Ici vous pouvez lire les erreurs et la date de l'erreur.

Journal de travail
Ici vous pouvez lire les temps de fonctionnement du robot.

paramètres
Ici tu peux:
- Réglez la durée totale de fonctionnement par jour en heures de fonctionnement.
- Définir ou modifier un mot de passe de périphérique (PIN).
- Activez et désactivez le capteur de pluie et définissez une heure à laquelle le robot doit recommencer à fonctionner après la pluie. Vous pouvez également spécifier si l'indicateur doit compenser l'interruption du temps de fonctionnement provoquée par la pluie.
Il n'est pas recommandé de laisser le robot fonctionner lorsqu'il pleut.

-Paramètres
Si vous sélectionnez à nouveau l'icône , vous pouvez attribuer une nouvelle image au robot avec "Symbole", vous pouvez renommer le robot et l'emplacement avec "Nom" "Emplacement".
Sous ce point de menu, des « Informations sur l'appareil » peuvent être appelées.
"Appuyez pour exécuter et automatiser" vous permet d'exécuter vos automatisations enregistrées.
« Partager l'appareil » vous permet de donner accès au robot à d'autres membres du même foyer.
"Message hors ligne", lorsqu'il est activé, vous envoie une notification lorsque l'application perd la connexion avec le bot.
"Créer un groupe" permet de créer des groupes d'appareils.
"FAQ" réponses aux questions fréquemment posées.
« Vérifier la mise à niveau du micrologiciel » vérifie si le micrologiciel est à jour et permet la mise à niveau si une version plus récente est disponible.
« Supprimer l'appareil » supprime le robot de la liste des appareils de l'application.

Déconnexion de l'appareil et suppression des données de l'application (pour le modèle RXR1000).

1. Dans les paramètres, sélectionnez l'appareil que vous souhaitez supprimer et dont vous souhaitez supprimer les données.
2. Sélectionnez l'icône en haut à droite.
3. Sélectionnez « Supprimer l'appareil ».
4. Pour supprimer des données, sélectionnez « Déconnecter et supprimer les données ». Si vous souhaitez simplement déconnecter l'appareil
sans supprimer les données, sélectionnez "Déconnecter".

7. MAINTENANCE ET DÉPANNAGE DU STOCKAGE

Nettoyage et entretien
Il est important de garder le robot tondeuse propre.
Le robot gravira plus facilement les pentes si les roues sont propres, les lames couperont également mieux si elles sont propres et affûtées. N'utilisez jamais de nettoyeur haute pression pour le nettoyage.
Nettoyer le corps
Utilisez une brosse douce et/ou un chiffon imbibé de détergent ménager.
Nettoyer le dessous
Assurez-vous que l'interrupteur d'alimentation est en position OFF et portez des gants de protection. Retournez le robot sur le côté pour exposer son dessous, nettoyez le disque de lame et le châssis à l'aide d'une brosse douce ou d'un chiffon humide. Faites pivoter le disque pour vous assurer qu'il bouge librement.
Affûtage/remplacement des lames ;
Si les lames sont usées d'un côté, elles peuvent être tournées.
Si les lames sont endommagées ou présentent des signes de déséquilibre, elles doivent être remplacées.
1. Retournez l'appareil.
2. Retirez les vis des lames (34) du bas de l'appareil, puis tournez les lames (20).
3. Fixez les lames avec leurs vis (34).
Remplacement de la lame
3. Retirez les anciennes lames et remplacez-les en suivant les étapes ci-dessus.
recyclage

Ne jetez pas les appareils électriques, l'électronique industrielle et les composants avec les ordures ménagères ! Informations sur les DEEE. Vu les dispositions du GEO 195/2005 - concernant la protection de l'environnement et du GEO 5/2015. Les consommateurs tiendront compte des indications suivantes lors de la remise des déchets électriques, précisées ci-dessous :
- Les consommateurs ont l'obligation de ne pas jeter les déchets d'équipements électriques et électroniques (DEEE) avec les déchets municipaux non triés et de collecter ces DEEE séparément.
- La collecte de ces déchets dénommés (DEEE) s'effectuera à travers le Service Public de Collecte au sein de chaque département et à travers des centres de collecte organisés par les opérateurs économiques agréés pour la collecte des DEEE. Informations fournies par l'Administration du Fonds Environnemental www.afm.ro ou le journal de l'Union européenne.
- Les consommateurs peuvent déposer gratuitement les DEEE dans les points de collecte préalablement indiqués.

Débogage du robot

Problème	Causes possibles	Solutions correctives
Le robot ne démarre pas	La batterie rechargeable n'est pas incluse	Insérez la batterie
	Le couvercle (1) est ouvert	Fermez le couvercle (1)
	Le moteur est défectueux	Contacter un service RURIS agréé
	L'herbe est trop grosse	Tondez la pelouse si nécessaire. Réglez une hauteur de coupe plus élevée.
Le moteur s'arrête	Les lames sont bloquées par un corps étranger	Retirez le corps étranger, déverrouillez les lames
Le robot bouge mais ne coupe pas l'herbe	Les lames sont émoussées ou défectueuses	Remplacer les lames
	Moteur de coupe défectueux	Contacter un service RURIS agréé

Le robot ne tond pas la pelouse	La hauteur de coupe est trop basse	Réglez la hauteur de coupe plus haut
	Les lames (20) sont émoussées	Aiguiser ou remplacer les lames
	La zone de la lame est bloquée	Nettoyer l'appareil
	Les lames (20) sont mal montées	Installez correctement les lattes
Sons, bruits ou vibrations anormaux	Les vis de la lame (34) sont desserrées	Serrez les vis de la lame
	Les lames (20) sont endommagées	Remplacer les lames
Le robot se déplace en dehors du câble périphérique	Erreur de routage : les coins à 90° peuvent provoquer une perte de signal.	Disposez le câble périphérique à un angle de 45°

8. DÉCLARATIONS DE CONFORMITÉ

DÉCLARATION DE CONFORMITÉ CE

Fabricant: SC RURIS IMPEX SRL
Boul. Décébal, non. 111, bâtiment administratif, Craiova, Dolj, Roumanie
But. 0351 464 632, www.ruris.ro, info@ruris.ro
Représentant autorisé : Ing. Stroe Marius Catalin – Directeur général
La personne autorisée pour le dossier technique : Ing. Radoi Alexandru – Directeur de la conception de la production
Description de l'engin : La tondeuse à gazon robotisée a pour rôle d'effectuer des travaux de tonte de l'herbe.
Numéro de série du produit : AASF0100001XXRURRXR800 (où AA représente les deux derniers chiffres de l'année de fabrication, les caractères 5 et 6 du numéro de lot, les caractères 7 à 11 le numéro de produit)
Produit : Robot tondeuse à gazon
Modèle : RURIS RXR800 **Largeur de travail** : 180 mm
Moteur : électrique, brushless **Hauteur de coupe :** 25 mm-60 mm

Nous, SC RURIS IMPEX SRL Craiova, fabricant, conformément à la norme HG 1029/2008 - concernant les conditions d'introduction des voitures sur le marché, la ***directive 2006/42/CE*** *- exigences de sûreté et de sécurité, la norme EN ISO 12100:2010 - Voitures . Sécurité* ***, Directive 2014/35/UE*** *, HG 409/2016- sur les équipements basse tension,* ***Directive 2014/30/UE*** *sur la compatibilité électromagnétique (HG 487/2016 sur la compatibilité électromagnétique, mise à jour 2019),* ***Directive 2014/53/UE*** *(appliquée en Roumanie* ***par DÉCISION n° 740 du 5 octobre 2016,*** *concernant la mise à disposition sur le marché des équipements radio),* ***Directive 2011/65/UE,*** *concernant les restrictions sur l'utilisation de certaines substances dangereuses dans les équipements électriques et électroniques, avec amendement UE 2015/863 , nous déclarons que toutes les séries de tests radio essentiels ont été effectuées pour attester la conformité du produit aux normes spécifiées et nous déclarons qu'il est conforme aux principales exigences de sûreté et de sécurité, ne met pas en danger la vie, la santé, le travail sécurité et n'a aucun impact négatif sur l'environnement.*

Le soussigné Stroe Catalin, représentant du fabricant, déclare sous sa propre responsabilité que le produit est conforme aux normes et directives européennes suivantes :

- **Directive 2006/42/CE** – exigences de sûreté et de sécurité, Directive 2014/35/UE, concernant les équipements basse tension :

EN ISO 12100:2011 - Sécurité des machines. Principes généraux de conception. Évaluation des risques et réduction des risques

EN 13857:2008- Sécurité des machines. Distances de sécurité pour empêcher les membres supérieurs et inférieurs d'entrer dans les zones dangereuses

EN 60335-2-29:2004 - Appareils électriques à usage domestique et analogue. Sécurité. Partie 2-29 : Exigences particulières pour les chargeurs de batteries

EN 60335-1:2012/A15:2021- Appareils électriques à usage domestique et similaire. Sécurité. Partie 1 : Prescriptions générales

EN 50636-2-107:2015/A3:2021- Sécurité des appareils électriques à usage domestique et similaire. Partie 2-107 : Exigences particulières pour les robots tondeuses électriques alimentés par batterie

EN 61558-1:2019 - Sécurité des transformateurs, réacteurs, blocs de puissance et leurs combinaisons. Partie 1 : Exigences générales et tests

CEI 61558-2-16:2009/AMD1:2013 - Amendement 1 - Sécurité des transformateurs, inductances, blocs d'alimentation et produits similaires pour des tensions d'alimentation jusqu'à 1 100 V - Partie 2-16 : Exigences particulières et essais pour l'alimentation à découpage alimentations et transformateurs pour alimentations à découpage

EN 62841-1:2015 - Outils électriques portatifs, outils et machines transportables pour le jardin et la pelouse. Sécurité. Partie 1 : Prescriptions générales

EN 61032:2001- Protection des personnes et des équipements dans les enceintes. Jauges d'essai pour vérification

EN 62233:2008+AC:2008 - Méthodes de mesure des champs électromagnétiques des appareils électroménagers et usages similaires concernant l'exposition humaine

EN 50525-2-21:2011- Câbles électriques. Câbles d'alimentation basse tension avec tension nominale (Uo/U) jusqu'à 450/750 V inclus. Partie 2-21 : Câbles pour applications générales. Câbles flexibles avec isolation élastomère réticulée

EN 60127-1:2006 - Fusibles miniatures. Partie 1 : Définitions pour les fusibles miniatures et exigences générales pour les éléments de remplacement miniatures

EN 60384-14:2013/A1:2016 - Condensateurs fixes utilisés dans les équipements électroniques. Partie 14 : Spécification intermédiaire. Condensateurs anti-interférences fixes pour le raccordement à l'alimentation

Directive 2014/30/UE relative à la compatibilité électromagnétique, Directive 2014/53/UE (appliquée en Roumanie par DÉCISION n° 740 du 5 octobre 2016) :

EN 50665:2017 - Norme de produit pour l'évaluation des équipements électroniques et électriques en ce qui concerne les restrictions d'exposition humaine aux champs électromagnétiques (0 Hz - 300 GHz)

EN 50663:2017 - Norme de produit pour évaluer la conformité des équipements électriques et électroniques de faible puissance avec les restrictions de base liées à l'exposition du corps humain aux champs électromagnétiques (10 MHz - 300 GHz)

EN 62311:2008- Évaluation des équipements électriques et électroniques selon les restrictions d'exposition du corps humain aux champs électromagnétiques (0 Hz - 300 GHz)

EN IEC 55014-1:2021- Compatibilité électromagnétique. Exigences relatives aux appareils électroménagers, aux outils électriques et aux appareils similaires. Partie 1 : Problème

EN CEI 55014-2:2021 - Compatibilité électromagnétique. Exigences relatives aux appareils électroménagers, aux outils électriques et aux appareils similaires. Partie 2 : Immunité. Norme de famille de produits

EN 61000-3-2:2019/A1:2021 - Compatibilité électromagnétique (CEM) - Partie 3-2 : Limites - Limites des émissions de courants harmoniques (courant d'entrée de l'équipement ≤ 16 A par phase)

EN 61000-3-3:2013/A2:2021 - Compatibilité électromagnétique (CEM) - Partie 3-3 : Limites - Limitation des variations de tension, des fluctuations de tension et du scintillement dans les réseaux publics d'alimentation électrique basse tension, pour les équipements ayant un courant nominal ≤ 16 A par phase et qui ne sont pas soumis à des restrictions de raccordement

EN 301 489-1 V2.2.3- Norme de compatibilité électromagnétique (CEM) pour les équipements et services radio. Partie 1 : Exigences techniques communes. Norme harmonisée pour la compatibilité électromagnétique

EN 301 489-3 V2.2.1- Norme de compatibilité électromagnétique (CEM) pour les équipements et services radio. Partie 33 : Conditions spécifiques aux appareils à ultra large bande (UWB). Norme harmonisée couvrant les exigences essentielles de l'article 3.1(b) de la directive 2014/53/UE

EN 301 489-17 V3.2.4 - Norme de compatibilité électromagnétique (CEM) pour les équipements et services radio Partie 17 : Conditions spécifiques aux équipements de transmission de données à large bande. Norme harmonisée pour la compatibilité électromagnétique

Directive 2006/42/CE - relative aux machines - mise sur le marché des machines

Direction 2014/30/UE - sur la compatibilité électromagnétique (HG 487/2016 sur la compatibilité électromagnétique, mise à jour 2019) ;

Directive 2014/35/UE, HG 409/2016 - concernant les équipements basse tension

Directive 2014/53/UE - relative à l'harmonisation des législations des États membres concernant la mise à disposition sur le marché des équipements radio (***DÉCISION n° 740 du 5 octobre 2016*** *relative à la mise à disposition sur le marché des équipements radio)*

Directive 2011/65/UE relative aux restrictions d'utilisation de certaines substances dangereuses dans les équipements électriques et électroniques

La conformité de ce produit aux exigences essentielles de la directive sur les équipements radio 2014/53/UE a été vérifiée par l'organisme notifié suivant :
TUV SUD Danmark sur la base du rapport numéro DK-RED002591 i01, publié le 08.01.2022.
Autres normes ou spécifications utilisées :

- **SR EN ISO 9001** - Système de Management de la Qualité
- **SR EN ISO 14001** - Système de Management Environnemental
- **SR ISO 45001:2018** - Système de gestion de la santé et de la sécurité au travail.

Marque et nom du fabricant : ZKT Co. Ltd.
Remarque : la documentation technique est la propriété du fabricant.
Clarification : Cette déclaration est conforme à l'original.
Période de validité : 10 ans à compter de la date d'approbation.
Lieu et date d'émission : **Craiova, 05.12.2023**
Année d'application du marquage CE : **2023**
N° d'enregistrement : **1524/05.12.2023**

Personne autorisée et signature : Ing. Stroe Marius Catalin
Directeur général de
SC RURIS IMPEX SRL

DÉCLARATION DE CONFORMITÉ CE

Fabricant: SC RURIS IMPEX SRL
Boul. Décébal, non. 111, bâtiment administratif, Craiova, Dolj, Roumanie
But. 0351 464 632, www.ruris.ro, info@ruris.ro
Représentant autorisé : Ing. Stroe Marius Catalin – Directeur général
La personne autorisée pour le dossier technique : Ing. Radoi Alexandru – Directeur de la conception de la production
Description de l'engin : La tondeuse à gazon robotisée a pour rôle d'effectuer des travaux de tonte de l'herbe.
Numéro de série du produit : AASF0100001XXRURRXR800 (où AA représente les deux derniers chiffres de l'année de fabrication, les caractères 5 et 6 du numéro de lot, les caractères 7 à 11 le numéro de produit)
Produit : Robot tondeuse à gazon
Modèle : RURIS RXR800
Moteur : électrique, brushless **Largeur de travail** : 220 mm
Niveau de puissance acoustique mesuré : 62,9 dB(A) **Niveau de puissance acoustique garanti :** 63 dB(A)
Le niveau de puissance acoustique est certifié par TUV SUD Certification and Testing par le rapport no. 704032244608-Rev01 du 09.10.2022 conformément aux dispositions de la norme EN ISO 3744:2010
Nous, SC RURIS IMPEX SRL Craiova, fabricant, conformément à la norme HG 1029/2008 - concernant les conditions d'introduction des voitures sur le marché, la ***directive 2006/42/CE*** *- exigences de sûreté et de sécurité, la norme EN ISO 12100:2010 - Voitures . Sécurité* ***, Directive 2014/35/UE*** *, HG 409/2016 - sur les équipements basse tension,* ***Directive 2014/30/UE*** *sur la compatibilité électromagnétique (HG 487/2016 sur la compatibilité électromagnétique, mise à jour 2019),* ***Directive 2014/53/UE*** *(appliquée en Roumanie* ***par DÉCISION n° 740 du 5 octobre 2016*** *concernant la mise à disposition sur le marché des équipements radio),* ***Directive 2011/65/UE*** *relative aux restrictions d'utilisation de certaines substances dangereuses dans les équipements électriques et électroniques, avec l'amendement UE 2015 /863 nous déclarons que toutes les séries de tests radio essentiels ont été effectuées pour certifier la conformité du produit aux normes spécifiées et nous déclarons qu'il est conforme aux principales exigences de sûreté et de sécurité, ne met pas en danger la vie, la santé, la sécurité du travail et n'a pas d'impact négatif sur l'environnement*
Le soussigné Stroe Catalin, représentant du fabricant, déclare sous sa propre responsabilité que le produit est conforme aux normes et directives européennes suivantes :
EN 3744:2010 : Acoustique. Détermination des niveaux de puissance acoustique et des niveaux d'énergie acoustique des sources de bruit à l'aide de la pression acoustique. Méthodes techniques dans des conditions proches de celles d'un champ libre au-dessus d'un plan réfléchissant
SR EN 50636-2-107:2015/A2:2020/ EN 50636-2-107:2015/A2:2020 - Sécurité des appareils électriques à usage domestique et similaires. Partie 2-107 : Exigences particulières pour les robots tondeuses alimentés par batterie
Autres normes ou spécifications utilisées :

- **SR EN ISO 9001** - Système de Management de la Qualité
- **SR EN ISO 14001** - Système de Management Environnemental
- **ISO 45001:2018** - Système de gestion de la santé et de la sécurité au travail.

Remarque : la documentation technique est la propriété du fabricant.
Clarification : Cette déclaration est conforme à l'original.
Période de validité : 10 ans à compter de la date d'approbation.
Lieu et date d'émission : **Craiova, 05.12.2023**
Année d'application du marquage CE : **2023**
N° d'enregistrement : **1525/05.12.2023**

Personne autorisée et signature :

Ing. Stroe Marius Catalin
Directeur Général de SC RURIS IMPEX SRL

DÉCLARATION DE CONFORMITÉ CE

Fabricant: SC RURIS IMPEX SRL
Boul. Décébal, non. 111, bâtiment administratif, Craiova, Dolj, Roumanie
But. 0351 464 632, www.ruris.ro, info@ruris.ro
Représentant autorisé : Ing. Stroe Marius Catalin – Directeur général
La personne autorisée pour le dossier technique : Ing. Radoi Alexandru – Directeur de la conception de la production
Description de l'engin : La tondeuse à gazon robotisée a pour rôle d'effectuer des travaux de tonte de l'herbe.
Numéro de série du produit : AASF0100001XRURRX1000 (où AA représente les deux derniers chiffres de l'année de fabrication, les caractères 5 et 6 du numéro de lot, les caractères 7 à 11 le numéro de produit)
Produit : Robot tondeuse à gazon
Modèle : RURIS RXR1000 **Largeur de travail** : 220 mm
Moteur : électrique, brushless **Hauteur de coupe :** 25 mm-60 mm

Nous, SC RURIS IMPEX SRL Craiova, fabricant, conformément à la norme HG 1029/2008 - concernant les conditions d'introduction des voitures sur le marché, la ***directive 2006/42/CE*** *- exigences de sûreté et de sécurité, la norme EN ISO 12100:2010 - Voitures . Sécurité* ***, Directive 2014/35/UE*** *, HG 409/2016- sur les équipements basse tension,* ***Directive 2014/30/UE*** *sur la compatibilité électromagnétique (HG 487/2016 sur la compatibilité électromagnétique, mise à jour 2019),* ***Directive 2014/53/UE*** *(appliquée en Roumanie* ***par DÉCISION n° 740 du 5 octobre 2016,*** *concernant la mise à disposition sur le marché des équipements radio),* ***Directive 2011/65/UE,*** *concernant les restrictions sur l'utilisation de certaines substances dangereuses dans les équipements électriques et électroniques, avec amendement UE 2015/863 , nous déclarons que toutes les séries de tests radio essentiels ont été effectuées pour attester la conformité du produit aux normes spécifiées et nous déclarons qu'il est conforme aux principales exigences de sûreté et de sécurité, ne met pas en danger la vie, la santé, le travail sécurité et n'a aucun impact négatif sur l'environnement.*

Le soussigné Stroe Catalin, représentant du fabricant, déclare sous sa propre responsabilité que le produit est conforme aux normes et directives européennes suivantes :

- **Directive 2006/42/CE** – exigences de sûreté et de sécurité, Directive 2014/35/UE, concernant les équipements basse tension :

EN ISO 12100:2011 - Sécurité des machines. Principes généraux de conception. Évaluation des risques et réduction des risques

EN 13857:2008- Sécurité des machines. Distances de sécurité pour empêcher les membres supérieurs et inférieurs d'entrer dans les zones dangereuses

EN 60335-2-29:2004 - Appareils électriques à usage domestique et analogue. Sécurité. Partie 2-29 : Exigences particulières pour les chargeurs de batteries

EN 60335-1:2012/A15:2021- Appareils électriques à usage domestique et similaire. Sécurité. Partie 1 : Prescriptions générales

EN 50636-2-107:2015/A3:2021- Sécurité des appareils électriques à usage domestique et similaire. Partie 2-107 : Exigences particulières pour les robots tondeuses électriques alimentés par batterie

EN 61558-1:2019 - Sécurité des transformateurs, réacteurs, blocs de puissance et leurs combinaisons. Partie 1 : Exigences générales et tests

CEI 61558-2-16:2009/AMD1:2013 - Amendement 1 - Sécurité des transformateurs, inductances, blocs d'alimentation et produits similaires pour des tensions d'alimentation jusqu'à 1 100 V - Partie 2-16 : Exigences particulières et essais pour l'alimentation à découpage alimentations et transformateurs pour alimentations à découpage

EN 62841-1:2015 - Outils électriques portatifs, outils et machines transportables pour le jardin et la pelouse. Sécurité. Partie 1 : Prescriptions générales

EN 61032:2001- Protection des personnes et des équipements dans les enceintes. Jauges d'essai pour vérification

EN 62233:2008+AC:2008 - Méthodes de mesure des champs électromagnétiques des appareils électroménagers et usages similaires concernant l'exposition humaine

EN 50525-2-21:2011- Câbles électriques. Câbles d'alimentation basse tension avec tension nominale (Uo/U) jusqu'à 450/750 V inclus. Partie 2-21 : Câbles pour applications générales. Câbles flexibles avec isolation élastomère réticulée

EN 60127-1:2006 - Fusibles miniatures. Partie 1 : Définitions pour les fusibles miniatures et exigences générales pour les éléments de remplacement miniatures

EN 60384-14:2013/A1:2016 - Condensateurs fixes utilisés dans les équipements électroniques. Partie 14 : Spécification intermédiaire. Condensateurs anti-interférences fixes pour le raccordement à l'alimentation

Directive 2014/30/UE relative à la compatibilité électromagnétique, Directive 2014/53/UE (appliquée en Roumanie par DÉCISION n° 740 du 5 octobre 2016) :

EN 50665:2017 - Norme de produit pour l'évaluation des équipements électroniques et électriques en ce qui concerne les restrictions d'exposition humaine aux champs électromagnétiques (0 Hz - 300 GHz)

EN 50663:2017 - Norme de produit pour évaluer la conformité des équipements électriques et électroniques de faible puissance avec les restrictions de base liées à l'exposition du corps humain aux champs électromagnétiques (10 MHz - 300 GHz)

EN 62311:2008- Évaluation des équipements électriques et électroniques selon les restrictions d'exposition du corps humain aux champs électromagnétiques (0 Hz - 300 GHz)

EN IEC 55014-1:2021- Compatibilité électromagnétique. Exigences relatives aux appareils électroménagers, aux outils électriques et aux appareils similaires. Partie 1 : Problème

EN CEI 55014-2:2021 - Compatibilité électromagnétique. Exigences relatives aux appareils électroménagers, aux outils électriques et aux appareils similaires. Partie 2 : Immunité. Norme de famille de produits

EN 61000-3-2:2019/A1:2021 - Compatibilité électromagnétique (CEM) - Partie 3-2 : Limites - Limites des émissions de courants harmoniques (courant d'entrée de l'équipement ≤ 16 A par phase)

EN 61000-3-3:2013/A2:2021 - Compatibilité électromagnétique (CEM) - Partie 3-3 : Limites - Limitation des variations de tension, des fluctuations de tension et du scintillement dans les réseaux publics d'alimentation électrique basse tension, pour les équipements ayant un courant nominal ≤ 16 A par phase et qui ne sont pas soumis à des restrictions de raccordement

EN 301 489-1 V2.2.3- Norme de compatibilité électromagnétique (CEM) pour les équipements et services radio. Partie 1 : Exigences techniques communes. Norme harmonisée pour la compatibilité électromagnétique

EN 301 489-3 V2.2. 1- Norme de compatibilité électromagnétique (CEM) pour les équipements et services radio. Partie 33 : Conditions spécifiques aux appareils à ultra large bande (UWB). Norme harmonisée couvrant les exigences essentielles de l'article 3.1(b) de la directive 2014/53/UE

EN 301 489-17 V3.2.4 - Norme de compatibilité électromagnétique (CEM) pour les équipements et services radio Partie 17 : Conditions spécifiques aux équipements de transmission de données à large bande. Norme harmonisée pour la compatibilité électromagnétique

EN 300 328 V2.2.2:2020 - Systèmes de transmission à large bande. Équipement de transmission de données fonctionnant dans la bande 2,4 GHz. Norme harmonisée pour l'accès au spectre radioélectrique

EN 303 447 V1.3.1:2022- Appareils à courte distance (SRD). Norme harmonisée pour l'accès au spectre radioélectrique. Systèmes de boucle inductive pour robots tondeuses fonctionnant dans la gamme de fréquences de 100 Hz à 148,5 kHz

Directive 2006/42/CE - concernant les machines - mise sur le marché des machines

Direction 2014/30/UE - sur la compatibilité électromagnétique (HG 487/2016 sur la compatibilité électromagnétique, mise à jour 2019) ;

Directive 2014/35/UE, HG 409/2016 - concernant les équipements basse tension

Directive 2014/53/UE - relative à l'harmonisation des législations des États membres concernant la mise à disposition sur le marché des équipements radio (***DÉCISION n° 740 du 5 octobre 2016*** *relative à la mise à disposition sur le marché des équipements radio)*

Directive 2011/65/UE relative aux restrictions d'utilisation de certaines substances dangereuses dans les équipements électriques et électroniques

La conformité de ce produit aux exigences essentielles de la directive sur les équipements radio 2014/53/UE a été vérifiée par l'organisme notifié suivant :
TUV SUD Danmark sur la base du rapport numéro DK-RED002591 i01, publié le 08.01.2022.
Autres normes ou spécifications utilisées :

- **SR EN ISO 9001** - Système de Management de la Qualité
- **SR EN ISO 14001** - Système de Management Environnemental
- **SR ISO 45001:2018** - Système de gestion de la santé et de la sécurité au travail.

Marque et nom du fabricant : ZKT Co. Ltd.
Remarque : la documentation technique est la propriété du fabricant.
Clarification : Cette déclaration est conforme à l'original.
Période de validité : 10 ans à compter de la date d'approbation.
Lieu et date d'émission : **Craiova, 05.12.2023**
Année d'application du marquage CE : **2023**
N° d'enregistrement : **1526/05.12.2023**

Personne autorisée et signature : Ing. Stroe Marius Catalin
Directeur général de
SC RURIS IMPEX SRL

DÉCLARATION DE CONFORMITÉ CE

Fabricant: SC RURIS IMPEX SRL
Boul. Décébal, non. 111, bâtiment administratif, Craiova, Dolj, Roumanie
But. 0351 464 632, www.ruris.ro, info@ruris.ro
Représentant autorisé : Ing. Stroe Marius Catalin – Directeur général
La personne autorisée pour le dossier technique : Ing. Radoi Alexandru – Directeur de la conception de la production
Description de l'engin : La tondeuse à gazon robotisée a pour rôle d'effectuer des travaux de tonte de l'herbe.
Numéro de série du produit : AASF0100001XRURRX1000 (où AA représente les deux derniers chiffres de l'année de fabrication, les caractères 5 et 6 du numéro de lot, les caractères 7 à 11 le numéro de produit)
Produit : Robot tondeuse à gazon
Modèle : RURIS RXR1000 **Largeur de travail** : 220 mm
Moteur : électrique, brushless **Hauteur de coupe :** 25 mm-60 mm
Niveau de puissance acoustique mesuré : 61,1 dB(A) **Niveau de puissance acoustique garanti :** 63 dB
Le niveau de puissance acoustique est certifié par TUV SUD Certification and Testing par le rapport no. 704032244608-Rev01 du 09.10.2022 conformément aux dispositions de la norme EN ISO 3744:2010
Nous, SC RURIS IMPEX SRL Craiova, fabricant, conformément à la norme HG 1029/2008 - concernant les conditions d'introduction des voitures sur le marché, la ***directive 2006/42/CE*** *- exigences de sûreté et de sécurité, la norme EN ISO 12100:2010 - Voitures . Sécurité* ***, Directive 2014/35/UE*** *, HG 409/2016 - sur les équipements basse tension,* ***Directive 2014/30/UE*** *sur la compatibilité électromagnétique (HG 487/2016 sur la compatibilité électromagnétique, mise à jour 2019),* ***Directive 2014/53/UE*** *(appliquée en Roumanie* ***par DÉCISION n° 740 du 5 octobre 2016*** *concernant la mise à disposition sur le marché des équipements radio),* ***Directive 2011/65/UE*** *relative aux restrictions d'utilisation de certaines substances dangereuses dans les équipements électriques et électroniques, avec l'amendement UE 2015 /863 nous déclarons que toutes les séries de tests radio essentiels ont été effectuées pour certifier la conformité du produit aux normes spécifiées et nous déclarons qu'il est conforme aux principales exigences de sûreté et de sécurité, ne met pas en danger la vie, la santé, la sécurité du travail et n'a pas d'impact négatif sur l'environnement*
Le soussigné Stroe Catalin, représentant du fabricant, déclare sous sa propre responsabilité que le produit est conforme aux normes et directives européennes suivantes :
EN 3744:2010 : Acoustique. Détermination des niveaux de puissance acoustique et des niveaux d'énergie acoustique des sources de bruit à l'aide de la pression acoustique. Méthodes techniques dans des conditions proches de celles d'un champ libre au-dessus d'un plan réfléchissant
SR EN 50636-2-107:2015/A2:2020/ EN 50636-2-107:2015/A2:2020 - Sécurité des appareils électriques à usage domestique et similaires. Partie 2-107 : Exigences particulières pour les robots tondeuses alimentés par batterie
Autres normes ou spécifications utilisées :

- **SR EN ISO 9001** - Système de Management de la Qualité

- **SR EN ISO 14001** - Système de Management Environnemental
- **ISO 45001:2018** - Système de gestion de la santé et de la sécurité au travail.

Remarque : la documentation technique est la propriété du fabricant.
Clarification : Cette déclaration est conforme à l'original.
Période de validité : 10 ans à compter de la date d'approbation.
Lieu et date d'émission : **Craiova, 05.12.2023**
Année d'application du marquage CE : **2023**
N° d'enregistrement : **1527/05.12.2023**

Personne autorisée et signature :

Ing. Stroe Marius Catalin
Directeur Général de SC RURIS IMPEX SRL

ΡΟΜΠΟΤΙΚΗ ΧΛΟΟΚΟΠΤΙΚΗ ΜΗΧΑΝΗ ΓΚΑΖΟΝ RURIS RXR800/ RXR1000

1. ΕΙΣΑΓΩΓΗ _____ 2
2. ΟΔΗΓΊΕΣ ΑΣΦΑΛΕΊΑΣ _____ 2
3. ΤΕΧΝΙΚΆ ΣΤΟΙΧΕΊΑ _____ 5
4. ΕΠΙΣΚΌΠΗΣΗ ΤΟΥ ΜΗΧΑΝΉΜΑΤΟΣ _____ 6
5. ΕΓΚΑΤΆΣΤΑΣΗ _____ 8
6. ΘΈΣΗ ΣΕ ΛΕΙΤΟΥΡΓΊΑ _____ 10
7. ΣΥΝΤΉΡΗΣΗ ΑΠΟΘΉΚΕΥΣΗΣ ΚΑΙ ΑΝΤΙΜΕΤΏΠΙΣΗ ΠΡΟΒΛΗΜΆΤΩΝ _____ 18
8. ΔΗΛΏΣΕΙΣ ΣΥΜΜΌΡΦΩΣΗΣ _____ 19

1. ΕΙΣΑΓΩΓΗ

Αγαπητέ πελάτη!

Σας ευχαριστούμε για την απόφασή σας να αγοράσετε ένα προϊόν RURIS και για την εμπιστοσύνη σας στην εταιρεία μας! Η RURIS βρίσκεται στην αγορά από το 1993 και όλο αυτό το διάστημα έχει γίνει μια ισχυρή μάρκα, η οποία έχει χτίσει τη φήμη της τηρώντας τις υποσχέσεις της, αλλά και με συνεχείς επενδύσεις που στοχεύουν να βοηθήσουν τους πελάτες με αξιόπιστες, αποτελεσματικές και ποιοτικές λύσεις.
Είμαστε βέβαιοι ότι θα εκτιμήσετε το προϊόν μας και θα απολαύσετε την απόδοσή του για μεγάλο χρονικό διάστημα. Η RURIS δεν προσφέρει στους πελάτες της μόνο μηχανήματα, αλλά ολοκληρωμένες λύσεις. Σημαντικό στοιχείο στη σχέση με τον πελάτη είναι οι συμβουλές τόσο πριν όσο και μετά την πώληση, καθώς οι πελάτες της RURIS έχουν στη διάθεσή τους ένα ολόκληρο δίκτυο συνεργαζόμενων καταστημάτων και σημείων εξυπηρέτησης.
Για να απολαύσετε το προϊόν που αγοράσατε, διαβάστε προσεκτικά το εγχειρίδιο χρήσης. Ακολουθώντας τις οδηγίες, θα έχετε εγγυημένη μακροχρόνια χρήση.
Η εταιρεία RURIS εργάζεται συνεχώς για την ανάπτυξη των προϊόντων της και ως εκ τούτου διατηρεί το δικαίωμα να τροποποιήσει, μεταξύ άλλων, τη μορφή, την εμφάνιση και την απόδοσή τους, χωρίς να έχει την υποχρέωση να το κοινοποιήσει εκ των προτέρων.

Σας ευχαριστούμε για άλλη μια φορά που επιλέξατε τα προϊόντα RURIS!

Πληροφορίες και υποστήριξη πελατών:
Τηλέφωνο: 0351.820.105
e-mail: **info@ruris.ro**

2. ΟΔΗΓΊΕΣ ΑΣΦΑΛΕΊΑΣ

2.1. ΠΡΟΕΙΔΟΠΟΙΉΣΕΙΣ ΣΤΟ ΜΗΧΆΝΗΜΑ

	Προειδοποίηση! Κίνδυνος!		Κρατήστε μια ασφαλή απόσταση από το ρομπότ κατά τη λειτουργία
	Σταματήστε το ρομπότ πριν το σηκώσετε κατά την εκτέλεση εργασιών συντήρησης.		Κρατήστε τα χέρια και τα πόδια μακριά από τις περιστρεφόμενες λεπίδες. Ποτέ μην βάζετε τα χέρια ή τα πόδια σας κοντά ή κάτω από το ρομπότ.
	Βεβαιωθείτε ότι ο κεντρικός διακόπτης τροφοδοσίας βρίσκεται στη θέση "OFF" πριν πραγματοποιήσετε οποιαδήποτε επιθεώρηση ή/και συντήρηση.		Διαβάστε το εγχειρίδιο.
	Προσεκτικός! Μην ρίχνετε νερό στο ρομπότ .		Μην ανεβείτε στο ρομπότ.

	Προσεκτικός! Μην πλένετε κάτω από το ρομπότ με πίδακα νερού.

2.2. ΠΡΟΕΙΔΟΠΟΙΉΣΕΙΣ

Διαβάστε το εγχειρίδιο οδηγιών πριν από τη χρήση. Κρατήστε το για μελλοντική αναφορά.

εκπαίδευση
ένα. Διαβάστε προσεκτικά τις οδηγίες. Εξοικειωθείτε με τις εντολές του ρομπότ.
σι. Μην επιτρέπετε σε άτομα που δεν είναι εξοικειωμένα με αυτές τις οδηγίες ή σε παιδιά να χειρίζονται το ρομπότ.
ντο. Ο χειριστής ή ο χρήστης είναι υπεύθυνος για ατυχήματα ή κινδύνους που προκαλούνται σε άλλα άτομα ή στην περιουσία τους.
Εκπαίδευση
ένα. Βεβαιωθείτε ότι η εγκατάσταση του συστήματος αυτόματης οριοθέτησης περιμέτρου έχει γίνει σωστά σύμφωνα με τις οδηγίες.
σι. Ελέγχετε περιοδικά την περιοχή όπου χρησιμοποιείται η συσκευή και αφαιρείτε όλες τις πέτρες, τα ραβδιά, τα καλώδια και άλλα ξένα αντικείμενα.
ντο. Ελέγχετε περιοδικά τις λεπίδες, τις βίδες των λεπίδων και το συγκρότημα κοπής για φθορά ή ζημιά. Αντικαταστήστε τις φθαρμένες ή κατεστραμμένες λεπίδες και τις βίδες στα σετ για να διατηρήσετε την ισορροπία.
Χρήση
ένα. Μην τοποθετείτε χέρια ή πόδια κοντά ή κάτω από περιστρεφόμενα μέρη του ρομπότ.
σι. Μην σηκώνετε και μην μεταφέρετε το ρομπότ ενώ λειτουργεί ο κινητήρας.
ντο. Απενεργοποιήστε το ρομπότ από το κουμπί λειτουργίας:
- Πριν αφαιρέσετε ένα μπλοκάρισμα.
- Πριν από τον έλεγχο, τον καθαρισμό ή την εργασία στο ρομπότ.
Μην αφήνετε το ρομπότ χωρίς επίβλεψη εάν γνωρίζετε ότι υπάρχουν κατοικίδια, παιδιά ή άνθρωποι κοντά του.
Επιπλέον, όταν χρησιμοποιείτε το ρομπότ:
α) Κουρέψτε το γκαζόν στο φως της ημέρας ή σε καλό τεχνητό φως.
β) Αποφύγετε τη χρήση του ρομπότ σε βρεγμένο γρασίδι.
γ) Μην χρησιμοποιείτε το ρομπότ όταν είστε ξυπόλητοι ή φοράτε ανοιχτά σανδάλια. Να φοράτε πάντα παπούτσια ασφαλείας και μακριά παντελόνια.
δ) Να είστε εξαιρετικά προσεκτικοί όταν στρέφετε το μηχάνημα προς το μέρος σας.
ε) Να ξεκινάτε πάντα το ρομπότ σύμφωνα με τις οδηγίες με τα πόδια σας μακριά από τη λεπίδα(ες).
Συντήρηση και αποθήκευση
ένα. Κρατήστε όλα τα παξιμάδια, τα μπουλόνια και τις βίδες σφιχτά για να εξασφαλίσετε τη σωστή και ασφαλή λειτουργία του μηχανήματος.
σι. Για ασφάλεια, αντικαταστήστε τα φθαρμένα ή κατεστραμμένα εξαρτήματα.
ντο. Φροντίστε να χρησιμοποιείτε γνήσια ανταλλακτικά κατά την αντικατάσταση κατεστραμμένων.
ρε. Βεβαιωθείτε ότι η μπαταρία φορτίζεται χρησιμοποιώντας τον σωστό φορτιστή που προτείνει ο κατασκευαστής. Η ακατάλληλη χρήση του φορτιστή μπορεί να προκαλέσει ηλεκτροπληξία, υπερθέρμανση ή διαρροή διαβρωτικού υγρού από την μπαταρία.
μι. Σε περίπτωση διαρροής ηλεκτρολυτών, ξεπλύνετε με νερό / εξουδετερωτικό παράγοντα, αναζητήστε ιατρική βοήθεια σε περίπτωση επαφής με τα μάτια κ.λπ.
φά. Το σέρβις του ρομπότ θα γίνει σύμφωνα με τις οδηγίες του κατασκευαστή.
σολ. Μην ανοίγετε και μην καταστρέφετε την μπαταρία.
η. Βεβαιωθείτε ότι η μπαταρία φορτίζεται χρησιμοποιώντας τον σωστό φορτιστή που προτείνει ο κατασκευαστής. Η ακατάλληλη χρήση μπορεί να προκαλέσει ηλεκτροπληξία, υπερθέρμανση ή διαρροή διαβρωτικού υγρού από την μπαταρία.

Φροντίδα και ειδικές οδηγίες

1. Απενεργοποιείτε πάντα τον κεντρικό διακόπτη τροφοδοσίας του ρομπότ πριν καθαρίσετε μπλοκαρίσματα, ελέγξετε και καθαρίσετε το μηχάνημα ή πριν αντικαταστήσετε τη λεπίδα κοπής. Μην επιχειρήσετε ποτέ να επισκευάσετε ή να προσαρμόσετε το ρομπότ ενώ βρίσκεται σε λειτουργία.
2. Σε περίπτωση μη φυσιολογικού κραδασμού, σταματήστε το ρομπότ και ελέγξτε εάν οι λεπίδες έχουν υποστεί ζημιά. Αντικαταστήστε τις φθαρμένες ή κατεστραμμένες λεπίδες για να διατηρήσετε την ισορροπία. Εάν η δόνηση συνεχίζεται, επικοινωνήστε με ένα εξουσιοδοτημένο σέρβις της RURIS.
3. Χρησιμοποιήστε προστατευτικά γάντια κατά την επιθεώρηση ή το σέρβις της λεπίδας.
4. Μην κάνετε συντήρηση ενώ είστε ξυπόλητοι ή φοράτε ανοιχτά σανδάλια. Να φοράτε πάντα κατάλληλα παπούτσια εργασίας και μακρύ παντελόνι.
5. Αντικαταστήστε τα φθαρμένα ή κατεστραμμένα εξαρτήματα για την ασφάλειά σας.
6. Χρησιμοποιείτε μόνο γνήσιο εξοπλισμό και αξεσουάρ. Δεν επιτρέπεται η τροποποίηση του αρχικού σχεδίου του ρομπότ. Όλες οι τροποποιήσεις γίνονται με δική σας ευθύνη και ακυρώνουν την εγγύηση.
7. Κρατήστε όλα τα παξιμάδια και τα μπουλόνια σφιχτά για να βεβαιωθείτε ότι το ρομπότ βρίσκεται σε ασφαλή κατάσταση λειτουργίας.
8. Προσοχή! Όταν υπάρχει κίνδυνος ηλεκτροπληξίας, αποσυνδέστε το περιμετρικό καλώδιο από το σταθμό φόρτισης και αποσυνδέστε το φις από την πηγή ρεύματος.

Οδηγίες ασφαλείας φορτιστή
1. Η πρίζα πρέπει να είναι εγκατεστημένη κοντά στον εξοπλισμό και να είναι εύκολα προσβάσιμη.
2. Το εξωτερικό καλώδιο αυτής της μονάδας δεν μπορεί να αντικατασταθεί. εάν το καλώδιο είναι κατεστραμμένο, η μονάδα πρέπει να αντικατασταθεί πλήρως.
4. Μην ανοίγετε τη θήκη του φορτιστή. Για λόγους ασφαλείας, μόνο εξειδικευμένο προσωπικό σέρβις επιτρέπεται να ανοίγει οποιονδήποτε εξοπλισμό.
5. Προστατέψτε τον εξοπλισμό από την υγρασία.
6. Αποσυνδέστε τον εξοπλισμό από την πηγή ρεύματος πριν τον καθαρισμό. Χρησιμοποιήστε ένα υγρό πανί.
7. Ο εξοπλισμός πρέπει να τοποθετείται σε σταθερή επιφάνεια.
8. Εάν ο φορτιστής δεν χρησιμοποιείται για μεγάλο χρονικό διάστημα, αποσυνδέστε τον από την πηγή ρεύματος.
9. Εάν συμβεί μία από τις ακόλουθες περιπτώσεις, ο εξοπλισμός πρέπει να ελεγχθεί από εξειδικευμένο προσωπικό σέρβις:
- Το βύσμα έχει καταστραφεί.
- Έχει εισέλθει υγρό στον εξοπλισμό.
- Ο φορτιστής έχει εκτεθεί σε υγρασία.
- Ο φορτιστής έχει πέσει και/ή έχει καταστραφεί.
- Ο φορτιστής παρουσιάζει εμφανή σημάδια θραύσης.
- Ο φορτιστής δεν λειτουργεί καλά ή δεν μπορείτε να τον κάνετε να λειτουργήσει σύμφωνα με αυτό το εγχειρίδιο.
10. Μη συνδέετε ένα κατεστραμμένο καλώδιο ρεύματος στην πηγή τροφοδοσίας. Μην αγγίζετε ένα κατεστραμμένο καλώδιο ρεύματος ενώ είναι συνδεδεμένο στην πηγή ρεύματος.

Ειδικές οδηγίες ασφαλείας για συσκευές με μπαταρία:
1. Βεβαιωθείτε ότι το ρομπότ είναι απενεργοποιημένο πριν τοποθετήσετε την επαναφορτιζόμενη μπαταρία. Η τοποθέτηση μπαταρίας σε ηλεκτρικό εργαλείο που είναι ενεργοποιημένο μπορεί να οδηγήσει σε ατυχήματα.
2. Αποσυνδέστε το φορτιστή πριν τον καθαρίσετε.
3. Μην εκθέτετε την μπαταρία στο άμεσο ηλιακό φως για μεγάλα χρονικά διαστήματα και μην την τοποθετείτε σε καλοριφέρ. Η θερμότητα καταστρέφει την μπαταρία και υπάρχει κίνδυνος έκρηξης. Εάν η μπαταρία είναι ζεστή, αφήστε την να κρυώσει πριν τη φορτίσετε. Μην ανοίγετε την μπαταρία και αποφύγετε τη μηχανική βλάβη.

2.3. ΤΑ ΧΑΡΑΚΤΗΡΙΣΤΙΚΆ ΑΣΦΑΛΕΊΑΣ ΤΟΥ ΡΟΜΠΌΤ

1.Συσκευή κατά της κλοπής/απενεργοποίησης
Η λειτουργία κατά της κλοπής/απενεργοποίησης της συσκευής θα εμποδίσει οποιονδήποτε να χρησιμοποιήσει το ρομπότ, εκτός εάν έχει τον κωδικό. Θα σας ζητηθεί να εισαγάγετε έναν τετραψήφιο κωδικό της επιλογής σας για να τον χρησιμοποιήσετε ως προσωπικό κωδικό ασφαλείας.
3. Αισθητήρας ανύψωσης
Εάν το ρομποτικό χλοοκοπτικό σηκωθεί από το έδαφος, η λεπίδα θα σταματήσει να περιστρέφεται.
4. Αισθητήρας κλίσης
Εάν το ρομποτικό χλοοκοπτικό έχει κλίση, η λεπίδα θα σταματήσει αμέσως.
5. Αισθητήρας εμποδίων

Το ρομποτικό χλοοκοπτικό ανιχνεύει εμπόδια στο πέρασμά του κατά τη λειτουργία. Εάν το ρομποτικό χλοοκοπτικό συγκρουστεί με ένα εμπόδιο, θα σταματήσει και θα στρίψει προς άλλη κατεύθυνση.
6. Αισθητήρας βροχής
Το ρομποτικό χλοοκοπτικό έχει αισθητήρα βροχής και θα σταματήσει να λειτουργεί.
7. Κουμπί διακοπής έκτακτης ανάγκης
Πατώντας το κουμπί STOP θα σταματήσει αμέσως το ρομπότ και η λεπίδα.
8. Σφραγισμένη μπαταρία
Η μπαταρία που τροφοδοτεί το ρομπότ είναι πλήρως σφραγισμένη.
9. Σταθμός βάσης και καλώδιο οριοθέτησης
Το ρομπότ δεν μπορεί να λειτουργήσει χωρίς ένα περιμετρικό καλώδιο εγκατεστημένο και ενεργοποιημένο μέσω του σταθμού βάσης. Εάν το καλώδιο δεν έχει συνδεθεί σωστά ή είναι κατεστραμμένο, το ρομπότ θα σταματήσει να λειτουργεί.

2.4. ΠΡΟΣΤΑΣΊΑ ΑΠΌ ΔΙΑΤΟΜΈΣ

Μην τοποθετείτε το σταθμό φόρτισης κάτω από ψηλά δέντρα.
Κατά τη διάρκεια των κεραυνών, αποσυνδέστε το σταθμό φόρτισης και αποσυνδέστε το καλώδιο οριοθέτησης αν είναι δυνατόν.
Σπουδαίος:
Μη χρησιμοποιείτε το ρομπότ σε αντίξοες καιρικές συνθήκες (βροχή, κεραυνός).

3. ΤΕΧΝΙΚΆ ΣΤΟΙΧΕΊΑ

Μοντέλο	RXR800	RXR1000
Τύπος μηχανής	Ηλεκτροκινητήρας χωρίς ψήκτρες	Ηλεκτροκινητήρας χωρίς ψήκτρες
Τάση μπαταρίας Li-ion	20V	20V
Χωρητικότητα μπαταρίας Li-ion	2 A	4 Αχ
Τύπος σύνδεσης	-	Bluetooth, Wi-Fi
Χρόνος φόρτωσης	45 λεπτά	120 λεπτά
Ωρα εργασίας	40 λεπτά	70 λεπτά
Ταχύτητα μηχανής	3100 σ.α.λ	3100 σ.α.λ
Πλάτος κοπής	180 χλστ	220 χλστ
Ύψος κοπής	25mm-60mm	25mm-60mm
Τύπος λεπίδας	Δίσκος με 3 άκρες	Δίσκος με 3 άκρες
Μέγιστη γωνία ανόδου	25°	25°
Ολοταχώς	0,4 m/s	0,4 m/s
Μέγιστη περιοχή	800 τμ	1000 τμ
Καθαρό βάρος με αξεσουάρ	8,88 κιλά	9,32 κιλά
Προδιαγραφές ραδιοφώνου	Συσκευή μικρής εμβέλειας (SRD), Χαρακτηριστικά: RMI Operating Spectrum/Power 100Hz-148,5kHz; 50dBA/m στα 10 m	Συσκευή μικρής εμβέλειας (SRD), Χαρακτηριστικά: RMI Operating Spectrum/Power 100Hz-148,5kHz; 50dBA/m στα 10 m Bluetooth V4.2 - Προδιαγραφή BLE, Adaptive Φάσμα/ισχύς λειτουργίας: 2400MHz-2483,5 MHz / 7 dm Wlan: προδιαγραφή 802.11b/g/n - Προσαρμοστική προδιαγραφή Λειτουργικό Φάσμα/Ισχύς 2400 MHz- 2483,5 MHz/ 17,5 dBm
Εγγύηση	24 μηνών	24 μηνών

Το ρομπότ είναι κατάλληλο για μέγιστο ύψος γρασιδιού 60 mm. Σε ψηλότερο γρασίδι, το ρομπότ μπορεί να σταματήσει. Κόψτε το γκαζόν σε λιγότερο από 60 mm χρησιμοποιώντας ένα χλοοκοπτικό.

Η μπαταρία του ρομπότ επωφελείται από τη λειτουργία "α UP-Innovation RURIS". Αυτή η λειτουργία βοηθά την μπαταρία όταν φτάσει στο κρίσιμο όριο εκφόρτισης. Ο Ruris κατέληξε σε μια καινοτομία στο σύστημα κυψελών μέσα στην μπαταρία, μέσω του οποίου η μπαταρία μπορεί να επαναφορτιστεί μετά από μεγάλο χρονικό διάστημα κατά το οποίο έχει αποφορτιστεί. Έτσι, οι χρήστες του RURIS μπορούν να απολαμβάνουν την αξιοπιστία και την καινοτομία του RURIS. Μετά την αποθήκευση, συνιστάται η φόρτιση σε διάστημα 6 μηνών - 1 έτους

4. ΕΠΙΣΚΌΠΗΣΗ ΤΟΥ ΜΗΧΑΝΉΜΑΤΟΣ

1- Κάλυμμα πίνακα ελέγχου
2-Κουμπί ρύθμισης ύψους
3-Το κουμπί START
Κουμπί 4-HOME
5-Κουμπί Πίσω
6-Το κουμπί βέλους
Κουμπί 7-OK
8-Χερούλι μεταφοράς
9-Κουμπί Stop
10-Ψηφιακή οθόνη
11-Καλώδιο οριοθέτησης
12- Καρφιά στερέωσης (για σταθμό φόρτισης)
13-Καρφί στερέωσης (για σύρμα οριοθέτησης)
14-Μετασχηματιστής ρεύματος
15-Βύσμα ρεύματος
16-Φόρτωση φύλλου
17-Στάση φόρτισης
18-Φόρτωση προφυλακτήρα σταθμού
19-Βίδα
20-Λέμα
21-Βάση σταθμού
22-Μονάδα φόρτισης
23-Φρουρά
24-Bushing
25-Βύσμα σύνδεσης φορτιστή
26-Επικοινωνία +
27-Επικοινωνία -
28-LED
29-Καλωδιακό κανάλι
30-Πρίζα φόρτισης
31-Ένδειξη λειτουργίας
32-Θήμα μπαταρίας
33-Μπαταρία
34-Βίδα λεπίδας

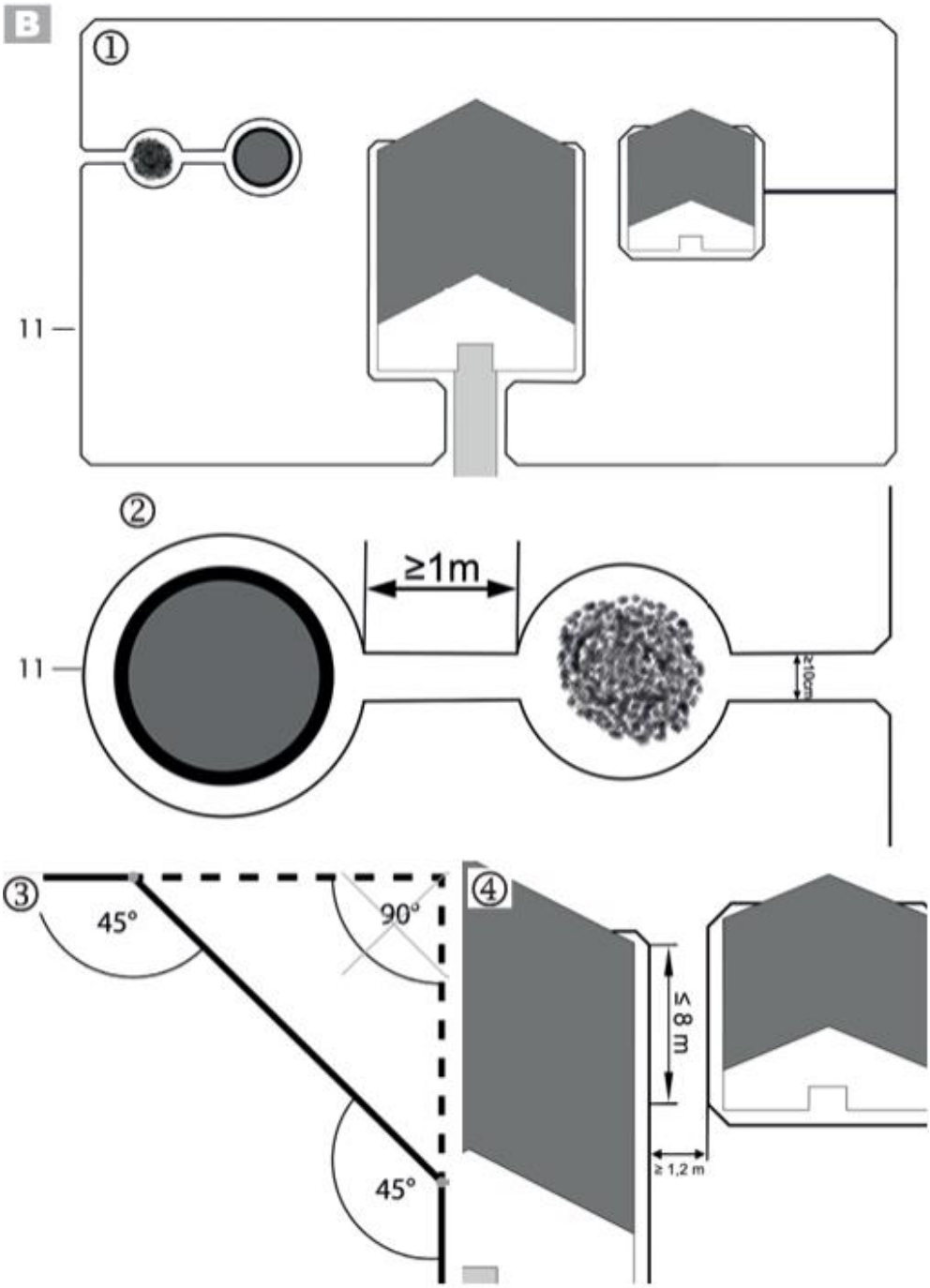
B
①
11
②
≥1m
11
≥10cm
③
45°
90°
45°
④
≤ 8 m
≥ 1,2 m

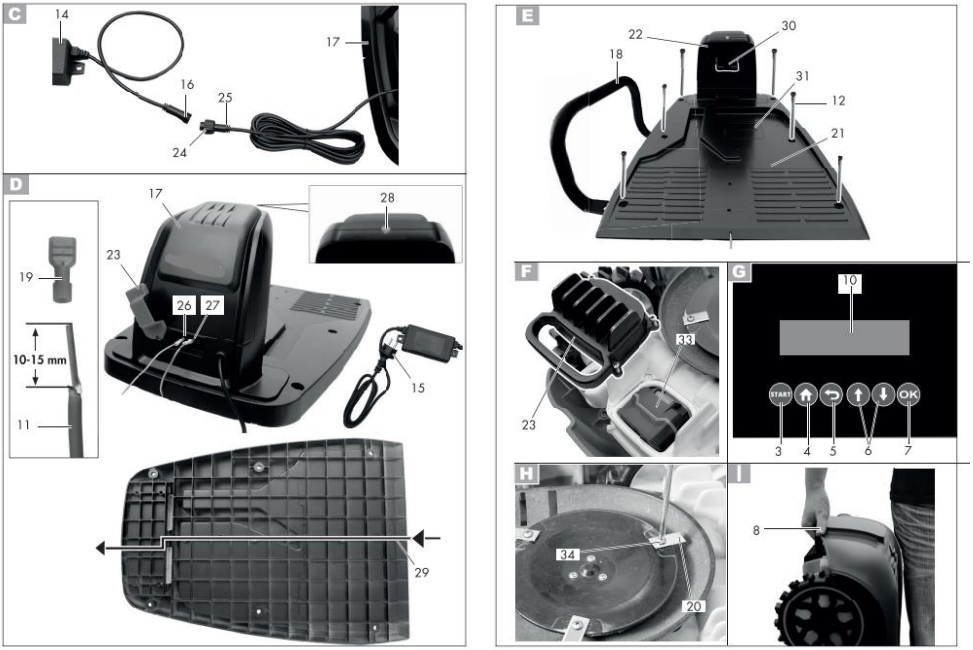

Οι εικόνες είναι ενημερωτικές, ο προμηθευτής διατηρεί το δικαίωμα να κάνει δομικές και λειτουργικές αλλαγές στο μηχάνημα που παρουσιάζεται σε αυτό το εγχειρίδιο.

5. ΕΓΚΑΤΆΣΤΑΣΗ

Αρχική εκκίνηση

Πρώτα, βρείτε την καλύτερη θέση για το σταθμό φόρτισής σας, σκεφτείτε την πλησιέστερη εξωτερική πρίζα, καθώς ο σταθμός πρέπει να είναι συνδεδεμένος σε αυτήν. Βεβαιωθείτε ότι το έδαφος όπου τοποθετείτε το σταθμό φόρτισης είναι επίπεδο, στεγνό, χωρίς μαγνητικά πεδία και χωρίς εμπόδια μπροστά.

Ελέγχετε τακτικά την περιοχή του γκαζόν και αφαιρείτε πέτρες, κλαδιά, καλώδια και αντικείμενα που μπορεί να βλάψουν το ρομπότ και τις λεπίδες του.

Συναρμολόγηση και τοποθέτηση του σταθμού φόρτισης

1. Συνδέστε τη μονάδα φόρτισης (22) στην πλάκα βάσης (21) του σταθμού φόρτισης.
2. Πιέστε τη μονάδα φόρτισης (22) προς τα κάτω, ώστε να στερεωθεί σταθερά στην πλάκα βάσης.
3. Στερεώστε τη μονάδα φόρτισης (22) στην πλάκα βάσης (21) με τις τέσσερις βίδες (19) που περιλαμβάνονται.

Τοποθετήστε το σταθμό φόρτισης (17) σε μια επίπεδη επιφάνεια κοντά σε μια πρίζα.

Ο σταθμός φόρτισης πρέπει να έχει τουλάχιστον 2 m χώρο μπροστά για να διασφαλιστεί ότι το ρομποτικό χλοοκοπτικό μπορεί να επιστρέψει στο σταθμό βάσης χωρίς προβλήματα. Πρέπει επίσης να υπάρχει απόσταση τουλάχιστον 1 m από το πίσω άκρο μέχρι τη γωνία της περιμέτρου.

Αφού τοποθετήσετε και συνδέσετε το καλώδιο οριοθέτησης, πρέπει να ασφαλίσετε το σταθμό φόρτισης. Βεβαιωθείτε ότι ο σταθμός φόρτισης (17) βρίσκεται σε κατάλληλη απόσταση από λίμνες, πισίνες και σκαλοπάτια. Συνιστούμε να τοποθετήσετε ένα κάλυμμα για το σταθμό φόρτισης (17) για να τον προστατεύσετε από τις καιρικές βλάβες.

Εγκατάσταση καλωδίου οριοθέτησης

Πριν από την εκκίνηση του ρομπότ, το καλώδιο οριοθέτησης (11) πρέπει να εγκατασταθεί γύρω από την περιοχή του γκαζόν που θα καλυφθεί από το ρομπότ :

1. Σημειώστε την περιοχή του γκαζόν με τα άγκιστρα (13).
2. Θάψτε το καλώδιο οριοθέτησης (11) στο έδαφος (μέγ. βάθος 5 cm). Ενώ εργάζεται, το ρομπότ περνά πάνω από το καλώδιο οριοθέτησης περίπου 20 - 30 cm πριν γυρίσει και αναζητήσει ένα νέο μονοπάτι. Τοποθετήστε

σωστά το καλώδιο οριοθέτησης για να αποτρέψετε το ρομπότ να χτυπήσει ξένα αντικείμενα και να το καταστρέψει.
3. Για την αρχική εγκατάσταση, συνιστούμε να σημειώσετε το καλώδιο οριοθέτησης (11) με τα άγκιστρα (13) σε περίπτωση που χρειαστεί να γίνουν μεταγενέστερες διορθώσεις. Η περιοχή του χλοοτάπητα πρέπει να οριοθετείται ως ενιαίος κλειστός χώρος (εικ. 1).
4. Τα παράλληλα καλώδια ορίων (11) που είναι τοποθετημένα σε απόσταση τουλάχιστον 10 cm αναγνωρίζονται ως εμπόδιο από το ρομπότ και αποφεύγονται (εικ 2). Εάν τα καλώδια οριοθέτησης είναι τοποθετημένα σε απόσταση μικρότερη από 5 mm, δεν εντοπίζονται από το ρομπότ και περνά από πάνω τους.
5.Αποφύγετε τη δημιουργία γωνιών 90°. Αντίθετα, χωρίστε τα σε δύο γωνίες 45° (εικ. 3).
6.Οι αισθητήρες του ρομπότ είναι σχεδιασμένοι να εντοπίζουν και να αποφεύγουν σταθερά και στερεά εμπόδια (τοίχοι, έπιπλα κήπου κ.λπ.) μεγαλύτερα από 100 mm. Προστατέψτε τα ευαίσθητα εμπόδια (π.χ. παρτέρια) στην περιοχή του γκαζόν με το καλώδιο οριοθέτησης (11).
7. Η απόσταση μεταξύ 2 εμποδίων πρέπει να είναι τουλάχιστον 1 m (εικ. 2).
8. Βεβαιωθείτε ότι το καλώδιο ορίου (11) δεν διασχίζει σε κανένα σημείο. Αυτό μπορεί να προκαλέσει δυσλειτουργία ή δυσλειτουργία του ρομπότ

Δέντρα

Το ρομπότ εντοπίζει τα δέντρα ως κανονικό εμπόδιο. Ωστόσο, οι προεξέχουσες ρίζες μπορεί να καταστρέψουν την κάτω πλευρά/τα πηχάκια (20). Συνιστούμε να χρησιμοποιήσετε το καλώδιο οριοθέτησης (11) για να οριοθετήσετε και τα δέντρα.

ΒΡΑΧΟΙ

Αφαιρέστε μικρές πέτρες (λιγότερο από 100 mm) από την περιοχή του γκαζόν. Μπορεί να βλάψουν το ρομπότ και τις λεπίδες (20). Το ρομπότ ανιχνεύει πέτρες (με ύψος μεγαλύτερο από 100 mm) ως κανονικά εμπόδια. Συνιστούμε να χρησιμοποιήσετε το καλώδιο οριοθέτησης (11) για να οριοθετήσετε και τους βράχους.

Πλαγιές/χτυπήματα

Το ρομπότ μπορεί να λειτουργήσει σε πλαγιές/χτυπήματα έως το μέγιστο. 25° (47%). Σε απόσταση 1 m από το καλώδιο οριοθέτησης, η κλίση δεν πρέπει να υπερβαίνει τις 5,7° (10 %). Βεβαιωθείτε ότι διατηρείται απόσταση τουλάχιστον 30 cm μεταξύ του σύρματος οριοθέτησης (11) και ενός εμποδίου σε μια κλίση στο επάνω μέρος και τουλάχιστον 40 cm στο κάτω μέρος.

Λίμνες/πισίνες

Οι λίμνες και οι πισίνες πρέπει να οριοθετούνται με σύρμα οριοθέτησης (11) όπου είναι δυνατόν ή να είναι σχεδιασμένες έτσι ώστε το ρομπότ να μην μπορεί να εισέλθει στο νερό. Αυτό μπορεί να βλάψει σοβαρά τα ηλεκτρονικά του εξαρτήματα.

Δρόμοι/δρόμοι

Το ρομπότ μπορεί εύκολα να διασχίσει δρόμους και δρόμους στο επίπεδο του εδάφους. Εάν υπάρχουν διαφορές ύψους μεταξύ της περιοχής του γκαζόν και του μονοπατιού/δρόμου, περιορίστε το μονοπάτι/δρόμο με απόσταση ασφαλείας περίπου. 40 εκ.

Στενά περάσματα

Τα στενά περάσματα στην οριοθετημένη περιοχή του χλοοτάπητα πρέπει να έχουν πλάτος τουλάχιστον 1,2 m και μήκος όχι μεγαλύτερο από 8 m (εικ. 4) Το πλάτος 1,2 m αναφέρεται στην απόσταση μεταξύ των συρμάτων οριοθέτησης. Το ρομπότ υπερβαίνει το καλώδιο οριοθέτησης κατά 0,2 μέτρα, και στις δύο πλευρές, όταν κόβει το γκαζόν.

Σύνδεση του σταθμού φόρτισης στο τροφοδοτικό

1. Συνδέστε το τροφοδοτικό (14) στο σταθμό φόρτισης (17) μέσω του βύσματος φόρτισης (16) και της υποδοχής φόρτισης (25).
2. Βιδώστε τον δακτύλιο (24) γύρω από τον σύνδεσμο για να τον προστατέψετε από την υγρασία.

Σύνδεση του καλωδίου ορίου στο σταθμό φόρτισης

1. Αφαιρέστε τη μόνωση του καλωδίου οριοθέτησης περίπου. 10-15 mm, στα δύο άκρα (11).
2. Διπλώστε το κάλυμμα (23) προς τα πάνω.
3. Συνδέστε το άκρο του καλωδίου ορίου (11), το οποίο πηγαίνει στο μπροστινό μέρος του σταθμού και περιβάλλει το γκαζόν, στην υποδοχή με την ένδειξη " -".
4. Περάστε το άλλο άκρο του καλωδίου ορίου (11) μέσα από την εγκοπή κάτω από το σταθμό φόρτισης (17).
5. Συνδέστε αυτό το άκρο του καλωδίου στην υποδοχή με την ένδειξη +.
6. Συνδέστε το βύσμα (15) στην πηγή ρεύματος.
7. Ελέγξτε το LED στο σταθμό φόρτισης. Εάν το LED ανάβει με πράσινο χρώμα, το καλώδιο ορίου (11) είναι σωστά συνδεδεμένο στο σταθμό φόρτισης (17).

Στερέωση του σταθμού φόρτισης

Στερεώστε το σταθμό φόρτισης και τον προφυλακτήρα (18) με τα καρφιά στερέωσης (12). Ο προφυλακτήρας του σταθμού φόρτισης (18) προσαρμόζεται στο πλάι του σταθμού , έξω από την απαγορευμένη περιοχή

χλοοτάπητα. Η ένδειξη εύρους λειτουργίας (31) στο σταθμό φόρτισης πρέπει να βρίσκεται στην απαγορευμένη περιοχή χλοοτάπητα.

Τοποθέτηση/Αντικατάσταση της μπαταρίας

Πριν αντικαταστήσετε την μπαταρία, απενεργοποιήστε το ρομπότ και περιμένετε να σταματήσουν οι λεπίδες. Υπάρχει κίνδυνος προσωπικού τραυματισμού. Υπάρχει κίνδυνος τραυματισμού από διαρροή υγρού μπαταρίας εάν η μπαταρία έχει καταστραφεί! Σε περίπτωση επαφής με τα μάτια ή το δέρμα, ξεπλύνετε τις πληγείσες περιοχές με νερό ή εξουδετερωτικό παράγοντα και αναζητήστε ιατρική βοήθεια.

1. Γυρίστε το ρομπότ ανάποδα.
2. Ανοίξτε τη θήκη της μπαταρίας αφαιρώντας τις 4 βίδες στο κάτω μέρος του ρομπότ.
3. Εάν χρειάζεται, αφαιρέστε την αποφορτισμένη μπαταρία.
4. Τοποθετήστε την μπαταρία.
5. Κλείστε ξανά τη θήκη μπαταριών (32).

6. ΘΈΣΗ ΣΕ ΛΕΙΤΟΥΡΓΊΑ

6.1 ΠΡΏΤΗ ΕΚΚΊΝΗΣΗ

Εκκίνηση του ρομπότ

1. Πατήστε και κρατήστε πατημένο το κουμπί START (3) για περ. 3 δευτερόλεπτα μέχρι να ανάψει η οθόνη (10).
2. Ορίστε την επιθυμητή γλώσσα. Επιλέξτε την επιθυμητή γλώσσα χρησιμοποιώντας τα κουμπιά βέλους (6) και επιβεβαιώστε την επιλογή με το κουμπί OK (7).
3. Ρυθμίστε την ημερομηνία και την ώρα με τα κουμπιά βέλους (6). Επιβεβαιώστε την επιλογή με το κουμπί OK (7). Απαιτείται η σωστή ρύθμιση ημερομηνίας και ώρας για να διασφαλιστεί η σωστή λειτουργία των ρυθμίσεων χρόνου λειτουργίας.
4. Εισαγάγετε τον 4-ψήφιο κωδικό PIN (εργοστασιακή ρύθμιση "1111").

Αλλάξτε τον εργοστασιακό κωδικό πρόσβασης μετά την πρώτη εκκίνηση.

5. Πατήστε το κουμπί OK (7) για να εισέλθετε στο κύριο μενού. Το ρομπότ βρίσκεται τώρα σε κατάσταση αναμονής.

Ρυθμίσεις γλώσσας

1. Αν χρειάζεται, ανοίξτε το κάλυμμα (1).
2. Ξεκλειδώστε την οθόνη (10) εισάγοντας τον 4ψήφιο κωδικό PIN (εργοστασιακή ρύθμιση "1111").
3. Πατήστε το κουμπί OK (7) για να εισέλθετε στο κύριο μενού.
4. Χρησιμοποιήστε τα κουμπιά βέλους (6) για να επιλέξετε το μενού "Ρυθμίσεις".
5. Επιβεβαιώστε την επιλογή με το κουμπί OK (7)
6. Χρησιμοποιήστε τα κουμπιά βέλους (6) για να επιλέξετε "Γλώσσα"
7. Επιβεβαιώστε την επιλογή με το κουμπί OK (7)
8. Χρησιμοποιήστε τα κουμπιά βέλους (6) για να επιλέξετε την επιθυμητή γλώσσα
9. Επιβεβαιώστε την επιλογή με το κουμπί OK (7)
10. Επιστρέψτε στο κύριο μενού με το κουμπί πίσω (5).

6.2 ΈΝΑΡΞΗ ΚΑΙ ΔΙΑΚΟΠΉ

Εκκίνηση του ρομπότ

1. Πατήστε και κρατήστε πατημένο το κουμπί START (3) για περ. 3 δευτερόλεπτα μέχρι να ανάψει η οθόνη (10).
2. Εισαγάγετε τον 4ψήφιο κωδικό PIN (εργοστασιακή ρύθμιση "1111").
3. Πατήστε το κουμπί OK (7) για να εισέλθετε στο κύριο μενού. Το ρομπότ βρίσκεται τώρα σε κατάσταση αναμονής. Εάν το ρομπότ βρίσκεται σε κατάσταση αναμονής ή φόρτισης, πατήστε το κουμπί START (3) μία φορά για να ξεκινήσετε το κούρεμα. Το ρομπότ δεν θα ξεκινήσει μέχρι να κλείσει το καπάκι (1).

Εάν πληκτρολογήσατε λάθος PIN. Περιμένετε περίπου 3 δευτερόλεπτα ή πατήστε το κουμπί OK (7) για να μπορέσετε να εισαγάγετε ξανά τον κωδικό PIN. Εάν εισαγάγετε λανθασμένο PIN τρεις φορές στη σειρά, η οθόνη κλειδώνει για 15 δευτερόλεπτα. Για κάθε επιπλέον λανθασμένο PIN, ο χρόνος αποκλεισμού διπλασιάζεται. **Σταματώντας το ρομπότ**

1. Πατήστε και κρατήστε πατημένο το κουμπί START (3) για περίπου 3 δευτερόλεπτα.

Το ρομπότ σταματάει εάν:

1. Πιέζεται το κουμπί STOP (9).
2. Το κουμπί START (3) πατιέται για 3 δευτερόλεπτα
3. Το κάλυμμα (1) ανασηκώνεται

4. Το ρομπότ χάνει το σήμα του καλωδίου ορίου και δεν μπορεί να το βρει ξανά σε 5 λεπτά
5. Διασχίστε την οριογραμμή.
6. Κολλάει ανάμεσα σε εμπόδια και χρειάζεται περισσότερα από 10 δευτερόλεπτα για να βρει διέξοδο.
7. Είναι υπερυψωμένο

6.3 ΚΟΎΡΕΜΑ ΓΚΑΖΌΝ

1. Ανοίξτε το κάλυμμα (1).
2. Ξεκλειδώστε την οθόνη (10) με τον 4ψήφιο κωδικό PIN (εργοστασιακή ρύθμιση "1111").

Όταν το ρομπότ βρίσκεται στο σταθμό φόρτισης και φορτίζει:

3. Πατήστε το κουμπί START (3) μία φορά.
- εάν το επίπεδο φόρτισης της μπαταρίας είναι υψηλότερο από 70%, στην οθόνη εμφανίζεται η ένδειξη "Close the cover to start". Κλείστε το κάλυμμα (1) και το ρομπότ θα αρχίσει αυτόματα να κόβει το γκαζόν.
- εάν το επίπεδο φόρτισης της μπαταρίας είναι μικρότερο από 70%, στην οθόνη εμφανίζεται η ένδειξη "Χαμηλή μπαταρία" μετά από 2 δευτερόλεπτα. Το ρομπότ φορτίζει έως ότου η στάθμη της μπαταρίας φτάσει στο 90% και στη συνέχεια ξεκινά αυτόματα το κούρεμα.

Όταν το ρομπότ βρίσκεται σε κατάσταση αναμονής:

3. Πατήστε το κουμπί START (3) μία φορά.
- εάν το επίπεδο φόρτισης της μπαταρίας είναι υψηλότερο από 30%, στην οθόνη εμφανίζεται η ένδειξη "Close the cover to start". Κλείστε το κάλυμμα (1) και το ρομπότ θα αρχίσει αυτόματα να κόβει το γκαζόν.
- εάν το επίπεδο φόρτισης της μπαταρίας είναι μικρότερο από 30%, στην οθόνη εμφανίζεται η ένδειξη "Χαμηλή μπαταρία" μετά από 2 δευτερόλεπτα. Το ρομπότ μετακινείται στο σταθμό φόρτισης.

Ανάλογα με τη φύση του γρασιδιού (ύψος, πάχος), το ρομπότ προσαρμόζει την ταχύτητα κοπής του για να εξασφαλίσει ένα καλό αποτέλεσμα.

Επιστροφή στο σταθμό φόρτισης

Όταν το ρομπότ βρίσκεται σε κατάσταση αναμονής, πατήστε και κρατήστε πατημένο το κουμπί HOME (4) για περίπου 3 δευτερόλεπτα. Στην οθόνη (10) εμφανίζεται η ένδειξη "Close the cover to start". Κλείστε το κάλυμμα (1) και το ρομπότ μετακινείται στο σταθμό φόρτισης. Μετά αρχίζει να φορτίζει.

Ρυθμίσεις ρομπότ

Το ρομπότ έχει τις ακόλουθες επιλογές ρύθμισης που μπορείτε να κάνετε μέσω του πίνακα ελέγχου, εάν θέλετε να αλλάξετε τις εργοστασιακές ρυθμίσεις.

Κουμπί στον πίνακα ελέγχου	Ονομα	Αριθμός για να εισαγάγετε τον κωδικό PIN	Λειτουργίες
	Κουμπί αρχικής οθόνης (4)	1	Πατήστε το κουμπί όταν το ρομπότ βρίσκεται σε κατάσταση αναμονής για να επιστρέψει στο σταθμό φόρτισης
	Κουμπί βέλους (6)	2	Μετακινεί την επιλογή/δρομέα προς τα πάνω στη διεπαφή μενού
			Αυξάνει τον αριθμό κατά τη ρύθμιση των παραμέτρων
	Κουμπί βέλους (6)	3	Μετακινεί την επιλογή/δρομέα προς τα κάτω στη διεπαφή μενού
			Μειώστε τον αριθμό κατά τη ρύθμιση των παραμέτρων
	Κουμπί OK (7)	4	Επιβεβαιώστε τις ρυθμίσεις
			Καλεί τη διεπαφή εισαγωγής PIN μετά τη λήξη μιας συνθήκης σφάλματος
			Καλέστε το επόμενο μενού
			Επιβεβαιώστε τη μετάβαση από το κύριο μενού στο επόμενο επίπεδο μενού
	κουμπί πίσω (5)		Επιστροφή στο προηγούμενο μενού
			Ακυρώστε την επόμενη λειτουργία

Επεξήγηση των μηνυμάτων που ενδέχεται να εμφανιστούν στην οθόνη

Μήνυμα στον πίνακα ελέγχου	Επεξήγηση/Επανορθωτική λύση
Αναμονή	Το ρομπότ βρίσκεται σε κατάσταση αναμονής, δεν υπάρχουν μηνύματα σφάλματος
Εισαγωγή PIN	Ζητάει τον κωδικό PIN
Φόρτιση	Το ρομπότ φορτίζει
Κόρισμα	Το ρομπότ κουρεύει το γρασίδι
Αυτόματο κούρεμα	Το ρομπότ κουρεύει αυτόματα το γρασίδι
Σημείο μόδας	Το ρομπότ κόβει μια καθορισμένη περιοχή
Το κούρεμα σταθερού σημείου ολοκληρώθηκε	Η περικοπή στη λειτουργία "spot mode" ολοκληρώθηκε
Επιστρέφοντας	Το ρομπότ επιστρέφει στο σταθμό φόρτισης
Σε παύση	Το ρομπότ εισήλθε στη λειτουργία "παύσης" με: - πατώντας το κουμπί STOP - πατώντας το κουμπί "Παύση" στην APP
Στάση έκτακτης ανάγκης	Πατήθηκε το κουμπί STOP (9).
Ενημέρωση	Εκτέλεση/σε εξέλιξη απαιτούμενο υλικολογισμικό
Χαμηλή μπαταρία, Φόρτιση για εργασία	Το επίπεδο φόρτισης της μπαταρίας είναι χαμηλό. Η μπαταρία πρέπει να φορτίζεται τουλάχιστον 70% για αυτόματο κούρεμα και 30% για κούρεμα σε σταθερό σημείο (λειτουργία σημείου)
Βρέχει τώρα, επιστρέφει	Ο αισθητήρας βροχής έχει ενεργοποιηθεί
Κλείστε το κάλυμμα για να ξεκινήσετε	Κλείστε το καπάκι για να ξεκινήσετε
Η χρέωση στην εργασία τέθηκε σε παύση	Η φόρτιση έχει διακοπεί (π.χ. χειροκίνητα ή λόγω διακοπής ρεύματος)
Η εργασία διακόπηκε, δοκιμάστε ξανά	Η αυτόματη περικοπή έχει διακοπεί (π.χ. το κουμπί STOP (9) έχει πατηθεί, το κάλυμμα (1) έχει ανοίξει)
Τοποθετήστε μέσα στο όριο και δοκιμάστε ξανά	Ζητήθηκε να τοποθετηθεί το ρομπότ μέσα στην περίμετρο που οριοθετείται από το καλώδιο.
Συνέχιση της εργασίας;	Πατήστε το κουμπί OK (7) για να συνεχίσετε να εργάζεστε ή πατήστε το κουμπί πίσω (5)
Η ώρα έχει οριστεί λάθος	Η ώρα έχει οριστεί λάθος
Η χρέωση στην εργασία τέθηκε σε παύση	Η μεταφόρτωση διακόπηκε
Κλείστε το κάλυμμα για να ξεκινήσετε	Κλείστε το κάλυμμα (1)
Η τρέχουσα εργασία διακόπηκε	Το κούρεμα του γκαζόν έχει σταματήσει
Χαμηλή τάση μπαταρίας	Το επίπεδο φόρτισης της μπαταρίας είναι χαμηλό. Η μπαταρία πρέπει να φορτίζεται τουλάχιστον 70% για αυτόματο κούρεμα και 30% για κούρεμα σε σταθερό σημείο (λειτουργία σημείου) Τοποθετήστε το ρομπότ στο σταθμό φόρτισης Περιμένετε να ολοκληρωθεί η διαδικασία μεταφόρτωσης Το ρομπότ επιστρέφει μόνο του στο σταθμό φόρτισης
Χαμηλή μπαταρία, φόρτιση για εργασία	
Χαμηλή τάση μπαταρίας, Επιστροφή στο σταθμό	
Χωρίς ενιαίο βρόχο	Ελέγξτε τη σωστή εγκατάσταση του καλωδίου οριοθέτησης και διορθώστε εάν είναι απαραίτητο, τοποθετήστε το ρομπότ μέσα στην περίμετρο και επανεκκινήστε το
Δεν υπάρχει σήμα, ρυθμίστε πρώτα τον βρόχο	
Το σήμα βρόχου χάθηκε	
Το χλοοκοπτικό κλειδώθηκε! αναμονή...	Περιμένετε μέχρι να ολοκληρωθεί η τρέχουσα διαδικασία
Λάθος καρφίτσα, δοκιμάστε ξανά.	Εισαγάγετε ξανά το PIN σας
Τοποθετήστε μέσα στο όριο και δοκιμάστε ξανά	Τοποθετήστε το ρομπότ μέσα στην περίμετρο και επανεκκινήστε το
Χλοοκοπτικό έξω	
Κάντε επανεκκίνηση για να ξεκινήσει η ενημέρωση υλικολογισμικού	Επανεκκινήστε το ρομπότ

Η εργασία διακόπηκε, δοκιμάστε ξανά	
Ενεργοποιήθηκε ο αισθητήρας βροχής	Ο αισθητήρας βροχής είναι ενεργοποιημένος
Χλοοκοπτικό στο σταθμό	Το ρομπότ βρίσκεται στο σταθμό
Το χλοοκοπτικό δεν είναι στο σταθμό	Το ρομπότ δεν είναι στο σταθμό. Εάν χρειάζεται, βάλτε το στο σταθμό
Πατήστε το πλήκτρο "START" για να ξεκινήσετε	Πατήστε το κουμπί START (3)
Διάρκεια τουλάχιστον 30 λεπτά	Ένδειξη του απαιτούμενου χρόνου
Αναζήτηση σήματος...	Αναζήτηση σήματος...
Αντιγράψτε το αρχείο, περιμένετε	Περιμένετε για τη διαδικασία αντιγραφής
Παρακαλώ απενεργοποιήστε το	Απενεργοποιήστε το ρομπότ
Κοπή στάσιμο κινητήρα	Ελέγξτε και αφαιρέστε τα αντικείμενα που μπλοκάρουν τις λεπίδες. Ελέγξτε την κατάσταση των λεπίδων. Εάν είναι απαραίτητο, επικοινωνήστε με ένα εξουσιοδοτημένο σέρβις της RURIS
Αριστερό στάσιμο κινητήρα	
Αντικαταστήστε την μπαταρία	Αντικαταστήστε την μπαταρία του ρομπότ
Μη φυσιολογική μπαταρία	
Η μπαταρία είναι κατεστραμμένη	
Πολύ χαμηλή θερμοκρασία μπαταρίας (αποφόρτιση)	Ακυρώστε τη διαδικασία μεταφόρτωσης
Υψηλή τάση μπαταρίας	Η τάση της μπαταρίας είναι υψηλή
Μπαταρία Υψηλή θερμοκρασία	Η μπαταρία έχει υψηλή θερμοκρασία
Υψηλό ρεύμα φόρτισης	Ακυρώστε τη διαδικασία φόρτισης, ελέγξτε το ρεύμα εισόδου
Υψηλή τάση φόρτισης	Ακυρώστε τη διαδικασία φόρτισης, ελέγξτε την τάση εισόδου
Υψηλή θερμοκρασία	Ακυρώστε τη διαδικασία μεταφόρτωσης
Το χλοοκοπτικό ανασηκώθηκε	Το ρομπότ σηκώνεται από το έδαφος
Το χλοοκοπτικό ανατράπηκε	Το ρομπότ ανατράπηκε
Χλοοκοπτικό παγιδευμένο	Καθαρίστε το ρομπότ και επανεκκινήστε το
Χλοοκοπτικό με κλίση	Τοποθετήστε το ρομπότ σε όρθια θέση και επανεκκινήστε το
Κινητήρας πάνω από θερμοκρασία	Απενεργοποιήστε το ρομπότ και αφήστε το να κρυώσει
Πρόβλημα μηχανής	Επικοινωνήστε με ένα εξουσιοδοτημένο σέρβις της RURIS
Αποσύνδεση Emsensor	
Βλάβη αισθητήρα Hall	
Σφάλμα υλικού	
Μη φυσιολογικό λαγούμι	
Μη φυσιολογική φόρτιση	
Σφάλμα αποφόρτισης μπαταρίας	
Σφάλμα αδρανειακής μονάδας μέτρησης (IMU).	
Ο κινητήρας αποσυνδέθηκε	
Σφάλμα στο χώρο του κινητήρα	
Υπερένταση κινητήρα	
Πάγκοι κινητήρα	
Δεξί στάσιμο κινητήρα	
Βλάβη αισθητήρα βροχής	
Αστοχία αισθητήρα βρόχου	

Λειτουργία στίγματος/Σταθερή λειτουργία κοπής σε σημείο

Αυτή η λειτουργία σάς επιτρέπει να κόβετε το γκαζόν όταν, για παράδειγμα, υπάρχουν έπιπλα κήπου ή εξοπλισμός παιδικής χαράς σε αυτό.

1. Τοποθετήστε το ρομπότ στην περιοχή που θέλετε να κόψετε το γκαζόν.
2. Αν χρειάζεται, ανοίξτε το κάλυμμα (1).
3. Ξεκλειδώστε την οθόνη (10) με το 4-ψήφιο PIN (εργοστασιακή ρύθμιση "1111").

4. Πατήστε το κουμπί OK (7) για να εισέλθετε στο κύριο μενού.
5. Επιλέξτε "Spot mode" με τα κουμπιά βέλους (6). Στην οθόνη εμφανίζεται "Κλείστε το κάλυμμα για έναρξη".
6. Κλείστε το κάλυμμα (1) και το ρομπότ αρχίζει να κόβει με το σταθερό σημείο.
Το ρομπότ κόβει σε αριστερόστροφη σπειροειδή κατεύθυνση και μεταβαίνει σε "Αυτόματη κοπή" μετά από ακτίνα κοπής 1 m ή 3,5 λεπτά κοπής. Εάν το ρομπότ συναντήσει ένα εμπόδιο, σταματά, η οθόνη δείχνει ότι το κούρεμα έχει σταματήσει και το ρομπότ μπαίνει σε κατάσταση αναμονής. Όταν το ρομπότ αγγίξει το καλώδιο οριοθέτησης (11), συνεχίζει το κούρεμα προς την αντίθετη σπειροειδή κατεύθυνση.
Εάν το ρομπότ βρίσκεται εκτός του καλωδίου ορίων (11) ή στο σταθμό φόρτισης και επιλέξετε "Λειτουργία σημείου", στην οθόνη εμφανίζεται η ένδειξη "Τοποθετήστε μέσα στο όριο και δοκιμάστε ξανά". Τοποθετήστε το ρομπότ μέσα στο καλώδιο οριοθέτησης (11) δίπλα στο σταθμό φόρτισης και επανεκκινήστε το "Spot mode".
Εάν το επίπεδο φόρτισης της μπαταρίας είναι μικρότερο από 30%, στην οθόνη εμφανίζεται η ένδειξη "Χαμηλή τάση μπαταρίας" μετά από 2 δευτερόλεπτα. Φορτίστε το ρομπότ πριν ξεκινήσετε το κούρεμα.

Ρύθμιση ημερομηνίας και ώρας

1. Αν χρειάζεται, ανοίξτε το κάλυμμα (1).
2. Ξεκλειδώστε την οθόνη (10) με τον 4ψήφιο κωδικό PIN (εργοστασιακή ρύθμιση "1111").
3. Πατήστε το κουμπί OK (7) για να εισέλθετε στο κύριο μενού.
4. Χρησιμοποιήστε τα κουμπιά βέλους (6) για να επιλέξετε "Ρυθμίσεις".
5. Επιβεβαιώστε την επιλογή με το κουμπί OK (7).
6. Χρησιμοποιήστε τα κουμπιά βέλους (6) για να επιλέξετε "Ημερομηνία και ώρα".
7. Επιβεβαιώστε την επιλογή με το κουμπί OK (7).
8. Αλλάξτε την ημερομηνία και την ώρα με τα κουμπιά βέλους (6). Οι αρχικές θέσεις μπορούν να αλλάξουν χρησιμοποιώντας το κουμπί OK (7). Απαιτείται η σωστή ρύθμιση ημερομηνίας και ώρας για να διασφαλιστεί η σωστή λειτουργία των ρυθμίσεων χρόνου λειτουργίας.

Ρύθμιση αισθητήρα βροχής

Μην χρησιμοποιείτε ποτέ το ρομπότ κατά τη διάρκεια καταιγίδων και φροντίστε να αποσυνδέσετε το σταθμό φόρτισης από το ρεύμα. Εάν ο αισθητήρας βροχής είναι ενεργοποιημένος, το ρομπότ επιστρέφει στο σταθμό φόρτισης όταν βρέχει.
1. Αν χρειάζεται, ανοίξτε το κάλυμμα (1).
2. Ξεκλειδώστε την οθόνη (10) με το 4-ψήφιο PIN (εργοστασιακή ρύθμιση "1111").
3. Πατήστε το κουμπί OK (7) για να εισέλθετε στο κύριο μενού.
4. Χρησιμοποιήστε τα κουμπιά βέλους (6) για να επιλέξετε "Ρύθμιση".
5. Επιβεβαιώστε την επιλογή με το κουμπί OK (7).
6. Χρησιμοποιήστε τα κουμπιά βέλους (6) για να επιλέξετε "Λειτουργία βροχής".
7. Επιβεβαιώστε την επιλογή με το κουμπί OK (7).
8. Για να απενεργοποιήσετε τον αισθητήρα βροχής, επιλέξτε "Disable" και επιβεβαιώστε την επιλογή με το κουμπί OK (7).
Για να ενεργοποιήσετε τον αισθητήρα βροχής, επιλέξτε «Ενεργοποίηση» και επιβεβαιώστε την επιλογή με το κουμπί OK (7).
Επιλέξτε μια ώρα σε λεπτά που το ρομπότ θα αρχίσει να λειτουργεί ξανά μετά τη βροχή. Επιβεβαιώστε κάθε επιλογή με το κουμπί OK (7).
9. Επιστρέψτε στο κύριο μενού χρησιμοποιώντας το κουμπί πίσω (5)
Δεν συνιστάται η χρήση του ρομπότ στη βροχή. Το ρομποτικό χλοοκοπτικό μπορεί να κόψει βρεγμένο γρασίδι, αλλά θα συσσωρευτεί υγρό γρασίδι στο δίσκο της λεπίδας και στους τροχούς, πράγμα που σημαίνει ότι απαιτείται συχνός καθαρισμός του μηχανήματος.

Ρύθμιση ωρών λειτουργίας .

1. Αν χρειάζεται, ανοίξτε το κάλυμμα (1).
2. Ξεκλειδώστε την οθόνη (10) με το 4-ψήφιο PIN (εργοστασιακή ρύθμιση "11117).
3. Πατήστε το κουμπί OK (7) για πρόσβαση στο κύριο μενού.
4. Χρησιμοποιήστε τα κουμπιά βέλους (6) για να επιλέξετε "Ρύθμιση".
5. Επιβεβαιώστε την επιλογή με το κουμπί OK (7).
6. Χρησιμοποιήστε τα κουμπιά βέλους (6) για να επιλέξετε "Work Time".
7. Επιβεβαιώστε την επιλογή με το κουμπί OK (7).
8. Επιλέξτε τον επιθυμητό χρόνο λειτουργίας με τα κουμπιά βέλους. Ρυθμίστε το χρόνο λειτουργίας σε ώρες/ημέρα.
9. Επιβεβαιώστε την επιλογή με το κουμπί OK (7).
10. Επιστρέψτε στο κύριο μενού χρησιμοποιώντας το κουμπί (5).
Όταν επιτευχθεί ο καθορισμένος χρόνος λειτουργίας ανά ημέρα, το ρομπότ επιστρέφει στο σταθμό φόρτισης.

Σύνδεση του ρομπότ μέσω Wi-fi (για το μοντέλο RXR1000).

1. Αν χρειάζεται, ανοίξτε το κάλυμμα (1).
2. Ξεκλειδώστε την οθόνη (10) με το 4-ψήφιο PIN (εργοστασιακή ρύθμιση "1111).
3. Πατήστε το κουμπί OK (7) για να εισέλθετε στο κύριο μενού.
4. Χρησιμοποιήστε τα κουμπιά βέλους (6) για να επιλέξετε "Ρυθμίσεις".
5. Επιβεβαιώστε την επιλογή με το κουμπί OK (7).
6. Χρησιμοποιήστε τα κουμπιά βέλους (6) για να επιλέξετε "Set WiFi".
7. Χρησιμοποιήστε το smartphone σας για να συνδεθείτε με το ρομπότ μέσω της εφαρμογής Tuya Smart.

Αλλαγή του PIN σας.

1. Αν χρειάζεται, ανοίξτε το κάλυμμα (1).
2. Ξεκλειδώστε την οθόνη (10) με το 4-ψήφιο PIN (εργοστασιακή ρύθμιση "11117).
3. Πατήστε το κουμπί OK (7) για να εισέλθετε στο κύριο μενού.
4. Χρησιμοποιήστε τα κουμπιά βέλους (6] για να επιλέξετε "Ρύθμιση".
5. Επιβεβαιώστε την επιλογή με το κουμπί OK (7).
6. Χρησιμοποιήστε τα κουμπιά βέλους (6) για να επιλέξετε "Change PIN".
7. Επιβεβαιώστε την επιλογή με το κουμπί OK (7).
8. Εισαγάγετε τον παλιό 4ψήφιο PIN σας. Εάν πληκτρολογήσατε λάθος τον κωδικό PIN, χρησιμοποιήστε το κουμπί πίσω (5) για να επιστρέψετε στην εισαγωγή του PIN.
9. Εισαγάγετε ένα νέο PIN.
10.Επιβεβαιώστε το νέο PIN εισάγοντάς το ξανά. Εάν έχετε εισαγάγει λανθασμένο κωδικό PIN, επιστρέψτε στην εισαγωγή του PIN με το κουμπί πίσω (5) και επαναλάβετε τα βήματα 8 και 9.
11. Αφού αλλάξετε τον κωδικό PIN, εμφανίζεται το μήνυμα "Επιτυχία!" θα εμφανιστεί στην οθόνη. Επιστρέψτε στο κύριο μενού με το κουμπί πίσω (5).

Ρύθμιση/διαγραφή προγράμματος

Καθιέρωση προγράμματος κοπής γκαζόν

1. Αν χρειάζεται, ανοίξτε το κάλυμμα (1).
2. Ξεκλειδώστε την οθόνη (10) με το 4-ψήφιο PIN (εργοστασιακή ρύθμιση "1111).
3. Πατήστε το κουμπί OK (7) για να εισέλθετε στο κύριο μενού.
4 . Χρησιμοποιήστε τα κουμπιά βέλους (6) για να επιλέξετε "Προγραμματισμός".
5. Επιλέξτε την ημέρα που θέλετε να ορίσετε (Δευτέρα, Τρίτη, Τετάρτη, Πέμπτη, Παρασκευή, Σάββατο, Κυριακή) με τα κουμπιά βέλους (6).
6. Πατήστε το κουμπί OK για να ρυθμίσετε την ημέρα.
7. Επιλέξτε την ώρα έναρξης και λήξης της εργασίας χρησιμοποιώντας τα κουμπιά βέλους (6).
Μπορούν να οριστούν δύο περίοδοι ανά ημέρα.
8. Πατήστε το κουμπί OK (7) για επιβεβαίωση και η επιλογή επιστρέφει στην αριστερή πλευρά, ανά ημέρα
9. Επαναλάβετε τα βήματα 5-8 για να επιλέξετε τις ώρες εργασίας για κάθε ημέρα της εβδομάδας.
10.Πατήστε το κουμπί OK (7) για να επιβεβαιώσετε τη ρύθμιση.

Διαγραφή προγράμματος κοπής γκαζόν

1. Μετακινήστε την επιλογή με τα κουμπιά βέλους (6) στο "Alle" (πάνω αριστερά).
2. Πατήστε και κρατήστε πατημένο το κουμπί πίσω (5) για να διαγράψετε ολόκληρο το πρόγραμμα της εβδομάδας.

Δημιουργία δευτερευουσών περιοχών

1. Αν χρειάζεται, ανοίξτε το κάλυμμα (1).
2. Ξεκλειδώστε την οθόνη (10) με το 4-ψήφιο PIN (εργοστασιακή ρύθμιση "1111).
3. Πατήστε το κουμπί OK (7) για να εισέλθετε στο κύριο μενού.
4. Χρησιμοποιήστε τα κουμπιά βέλους (6) για να επιλέξετε "Δευτερεύουσες περιοχές".
5. Πατήστε το κουμπί OK για να επιλέξετε μια δευτερεύουσα ζώνη (Περιοχή). Επιλέξτε την απόσταση εκκίνησης "Απόσταση (dst)m"" και την αναλογία "Ποσοστό (pct)%" της περιοχής που πρόκειται να κοπεί χρησιμοποιώντας τα κουμπιά βέλους (6) και, στη συνέχεια, πατήστε το κουμπί OK για επιβεβαίωση.
6. Επαναλάβετε το βήμα 5 για να ολοκληρώσετε το σετ κάθε υποζώνης (Ζώνες).
7. Πατήστε το κουμπί OK (7) για να επιβεβαιώσετε τις ρυθμίσεις.

Το ρομπότ διανύει την απόσταση "Απόσταση (dst)m" που έχετε καθορίσει, κατά μήκος του καλωδίου οριοθέτησης (1 - 500 μέτρα) και στη συνέχεια αρχίζει να εργάζεται.)
Εισαγάγοντας το ποσοστό "Ποσοστό (pct)%" καθορίζετε το ποσοστό της συνολικής επιφάνειας μέσα στο καλώδιο οριοθέτησης που πρόκειται να περικοπεί.
Το άθροισμα του "Ποσοστό (pct)%" των 5 δευτερευουσών περιοχών (Περιοχές) πρέπει να είναι μικρότερο ή ίσο με 100 .

Επιστροφή στις εργοστασιακές ρυθμίσεις

Το ρομπότ μπορεί να επαναφερθεί, επιστρέφοντάς το στις εργοστασιακές ρυθμίσεις

1. Αν χρειάζεται, ανοίξτε το κάλυμμα (1).

2. Ξεκλειδώστε την οθόνη (10) με το 4-ψήφιο PIN (εργοστασιακή ρύθμιση "1111").
3. Πατήστε το κουμπί OK (7) για να εισέλθετε στο κύριο μενού.
4. Χρησιμοποιήστε τα κουμπιά βέλους (6) για να επιλέξετε "Ρύθμιση".
5. Επιβεβαιώστε την επιλογή με το κουμπί OK (7).
6. Χρησιμοποιήστε τα κουμπιά βέλους (6) για να επιλέξετε "Εργοστασιακό σύνολο".
7. Επιβεβαιώστε την επιλογή με το κουμπί OK (7).

Το ρομπότ κλείνει και επιστρέφει στις εργοστασιακές ρυθμίσεις. Η επαναφορά δεν θα διαγράψει τις ρυθμίσεις και τα δεδομένα που είναι αποθηκευμένα στην εφαρμογή Tuya Smart.

Ρύθμιση ύψους κοπής

Το ρομπότ έχει ρυθμίσεις ρύθμισης ύψους κοπής μεταξύ 25mm και 60mm. Εάν το γρασίδι είναι μεγαλύτερο από 60 mm, κόψτε το γρασίδι στο μέγιστο. 60 mm, διαφορετικά το φορτίο εργασίας του ρομπότ θα είναι πολύ υψηλό και η απόδοση κοπής θα μειωθεί. Χρησιμοποιήστε ένα κανονικό χλοοκοπτικό. Μόλις ολοκληρωθεί η εγκατάσταση, το ύψος κοπής μπορεί να ρυθμιστεί στο κατάλληλο ύψος. Ξεκινάτε πάντα σε υψηλή θέση κοπής και κατεβαίνετε στο επιθυμητό ύψος.

Σημείωση: Μην επιχειρήσετε να ανεβάσετε ή να χαμηλώσετε το ύψος κοπής ενώ το ρομπότ κόβει το γκαζόν.

Σύνδεση του ρομπότ με το TuyaSmartApp (για το μοντέλο RXR1000).

1. Ανοίξτε το κάλυμμα (1).
2. Ξεκλειδώστε την οθόνη (10) με το 4-ψήφιο PIN (εργοστασιακή ρύθμιση "1111").
3. Πατήστε το κουμπί OK (7) για να εισέλθετε στο κύριο μενού.
4. Χρησιμοποιήστε τα κουμπιά βέλους (6) για να επιλέξετε "Ρυθμίσεις".
5. Επιβεβαιώστε την επιλογή με το κουμπί OK (7).
6. Χρησιμοποιήστε τα κουμπιά βέλους (6) για να επιλέξετε "Set WiFi".
7. Ενεργοποιήστε το Bluetooth® στο smartphone σας.
8 . Ανοίξτε την εφαρμογή Tuya Smart. Από εδώ υπάρχουν 3 επιλογές για να συνδέσετε τη συσκευή. ❶, ❷,❸

❶Εάν αυτή είναι η συσκευή που θέλετε να συνδέσετε στην εφαρμογή:

9. Επιλέξτε "Προσθήκη συσκευής". Η εφαρμογή σαρώνει την περιοχή για να βρει διαθέσιμες συσκευές.
10.Εάν επιλέξετε "Πρέπει να προσθέσω", εμφανίζονται σε μια λίστα.
11.Επιλέξτε μια μεμονωμένη συσκευή.
12.Τώρα πατήστε ⊕, επιλέξτε τη συσκευή.
13.Επιλέξτε το WLAN σας και πληκτρολογήστε τον κατάλληλο κωδικό πρόσβασης.
14.Επιβεβαιώστε τη σύνδεση πατώντας "Finish".

Η συσκευή βρίσκεται τώρα στη λίστα ⌂και μπορεί να επιλεγεί.

❷Εάν έχετε ήδη συνδέσει άλλες συσκευές στην εφαρμογή :

9. Στη ρύθμιση ⌂, επιλέξτε ⊕από πάνω δεξιά. Η εφαρμογή σαρώνει την περιοχή για διαθέσιμες συσκευές και υποδεικνύει εάν έχουν βρεθεί συσκευές.
10. Συνεχίστε ❶από το σημείο 10.

❸Εάν δεν σας προτείνεται αυτόματα μια λίστα με τις διαθέσιμες συσκευές:

Εάν η συσκευή δεν προτείνεται αυτόματα, ακολουθήστε τα εξής βήματα:
9. Στη ρύθμιση ⌂, επιλέξτε ⊕επάνω δεξιά.
10.Επιλέξτε "Άλλο" στην αριστερή γραμμή.
11.Επιλέξτε "Αλλα 2".
12. Η επιβεβαίωση είναι έτοιμη όταν η οθόνη αναβοσβήνει γρήγορα. Η εφαρμογή τώρα αναζητά διαθέσιμες συσκευές και σας τις προτείνει.
13. Επιλέξτε τη συσκευή που θέλετε πατώντας ⊕για να την προσθέσετε στην εφαρμογή.
14. Πρώτα επιβεβαιώστε με "Επόμενο" και μετά με "Τέλος".

Η ενημέρωση του υλικολογισμικού μπορεί να αλλάξει τις δυνατότητες της εφαρμογής.

Ενεργοποίηση Bluetooth (για μοντέλο RXR1000).

Το Bluetooth απαιτείται μόνο για τη σύνδεση της συσκευής σας στην εφαρμογή Smart Life.

Αφού συνδεθεί η συσκευή στην εφαρμογή Smart Life, το Bluetooth απενεργοποιείται και ενεργοποιείται ξανά μόνο όταν η συσκευή επαναφέρει τις εργοστασιακές ρυθμίσεις.

1. Αν χρειάζεται, ανοίξτε το κάλυμμα (1).
2. Ξεκλειδώστε την οθόνη (10) με το 4-ψήφιο PIN (εργοστασιακά ρυθμισμένο "1111").
3. Πατήστε το κουμπί OK (7) για πρόσβαση στο κύριο μενού.
4. Χρησιμοποιήστε το κουμπί βέλους (6) για να επιλέξετε "Ρύθμιση".
5. Επιβεβαιώστε την επιλογή με το κουμπί OK (7).
6. Χρησιμοποιήστε το κουμπί βέλους (6) για να επιλέξετε "Set WiFi".
7. Επιβεβαιώστε την επιλογή με το κουμπί OK (7).

Αυτό απαιτείται για την αρχική σύνδεση με την εφαρμογή Tuya Smart, για την οποία υπάρχει σύνδεση WLAN και η λειτουργία Bluetooth του ρομπότ είναι ανενεργή.

Λειτουργίες εφαρμογής (για το μοντέλο RXR1000).

Εάν επιλέξετε το ρομπότ, θα σας μεταφέρει στη σελίδα επισκόπησης.

Πατήστε το κυκλικό κουμπί στα αριστερά και κρατήστε το δάχτυλό σας στην οθόνη για να σύρετε το κουμπί "START >".

Επιλέξτε τα μεμονωμένα μενού μέσω της θέσης κουμπιού "START > " .

- Χρονοδιάγραμμα

Εδώ μπορείτε να ορίσετε δύο περιόδους λειτουργίας για κάθε ημέρα της εβδομάδας.

Το ρομπότ πρέπει να βρίσκεται σε κατάσταση αναμονής, ώστε να μπορείτε να κάνετε τις ακολουθίες που θέλετε.

1. Επιλέξτε την επιθυμητή ημέρα.
2. Για την επιθυμητή χρονική περίοδο, ορίστε μια ώρα έναρξης και μια ώρα λήξης.
3. Αποθηκεύστε το πρόγραμμα πάνω δεξιά στο "Αποθήκευση".

Το πρόγραμμα μπορεί να μηδενιστεί από το μενού στα δεξιά με "Επαναφορά".

- Δευτερεύουσες περιοχές.

Εδώ μπορείτε να διαμορφώσετε έως και 5 δευτερεύουσες ζώνες. Το ρομπότ πρέπει να βρίσκεται σε κατάσταση αναμονής για να μπορείτε να κάνετε ρυθμίσεις εδώ.

1. Επιλέξτε μια δευτερεύουσα ζώνη.
2. Ρυθμίστε την απόσταση από το σημείο εισόδου.

Το ρομπότ κινείται κατά μήκος του καλωδίου οριοθέτησης για την καθορισμένη απόσταση και στη συνέχεια ξεκινά το κούρεμα.

3. Ορίστε ένα ποσοστό της περιοχής.

Το ποσοστό εμβαδού υποδεικνύει ποιο ποσοστό της συνολικής επιφάνειας μέσα στο σύρμα οριοθέτησης πρόκειται να κοπεί.

Το άθροισμα των ποσοστών επιφάνειας των 5 δευτερευουσών περιοχών πρέπει να είναι μικρότερο ή ίσο με το 100% της συνολικής έκτασης.

4. Επιβεβαιώστε με "Αποθήκευση".

Εάν δεν θέλετε να διαιρέσετε την περιοχή κοπής σε δευτερεύουσα περιοχή, επιλέξτε:

- Απόσταση από το σημείο εισόδου: 1 m
- Ποσοστό περιοχής: 100%

Ελεγχος

Εδώ μπορείτε:

- Δείτε πώς είναι το ρομπότ αυτήν τη στιγμή.
- Προβολή χωρητικότητας μπαταρίας σε ποσοστό.
- Έναρξη ή διακοπή της αυτόματης περικοπής .
- Ξεκινήστε το κούρεμα επί τόπου μέσα από το σταθερό σημείο , επιλέξτε εάν το ρομπότ βρίσκεται σε κατάσταση αναμονής.

Αυτή η λειτουργία σάς επιτρέπει να κόβετε γκαζόν στα οποία υπάρχουν σώματα επίπλων ή άλλα παρόμοια αντικείμενα.

- Επιλέγοντας το κουμπί , το ρομπότ θα μετακινηθεί στο σταθμό φόρτισης.

⚠Αρχείο καταγραφής σφαλμάτων

Εδώ μπορείτε να διαβάσετε τα σφάλματα και την ημερομηνία του σφάλματος.

Ημερολόγιο εργασίας

Εδώ μπορείτε να διαβάσετε τους χρόνους λειτουργίας του ρομπότ.

Ρυθμίσεις

Εδώ μπορείτε:

- Ορίστε τον συνολικό χρόνο λειτουργίας ανά ημέρα σε ώρες λειτουργίας.
- Ορίστε ή αλλάξτε έναν κωδικό πρόσβασης συσκευής (PIN).
- Ενεργοποιήστε και απενεργοποιήστε τον αισθητήρα βροχής και ορίστε μια ώρα που το ρομπότ θα αρχίσει να λειτουργεί ξανά μετά τη βροχή. Μπορείτε επίσης να καθορίσετε εάν η ένδειξη πρέπει να αντισταθμίζει το διάλειμμα στο χρόνο εκτέλεσης που προκαλείται από τη βροχή.

Δεν συνιστάται να αφήνετε το ρομπότ να λειτουργεί ενώ βρέχει.

-Ρυθμίσεις

Εάν επιλέξετε ξανά το εικονίδιο , μπορείτε να αντιστοιχίσετε μια νέα εικόνα στο ρομπότ με "Σύμβολο", μπορείτε να μετονομάσετε το ρομπότ και την τοποθεσία με "Όνομα" "Τοποθεσία".
Οι "Πληροφορίες συσκευής" μπορούν να καλούνται σε αυτό το στοιχείο μενού.
Το "Πατήστε για εκτέλεση και αυτοματοποίηση" σας επιτρέπει να εκτελέσετε τους αποθηκευμένους αυτοματισμούς σας.
Η "Κοινή χρήση συσκευής" σάς επιτρέπει να δίνετε σε άλλα μέλη του ίδιου νοικοκυριού πρόσβαση στο ρομπότ.
Το "Μήνυμα εκτός σύνδεσης", όταν είναι ενεργοποιημένο, σας στέλνει μια ειδοποίηση όταν η εφαρμογή χάσει τη σύνδεση με το bot.
Η "Δημιουργία ομάδας" σάς επιτρέπει να δημιουργείτε ομάδες συσκευών.
Απαντήσεις "FAQ" σε συχνές ερωτήσεις.
Το "Έλεγχος για αναβάθμιση υλικολογισμικού" ελέγχει εάν το υλικολογισμικό είναι ενημερωμένο και επιτρέπει την αναβάθμιση εάν υπάρχει διαθέσιμη νεότερη έκδοση.
" Κατάργηση συσκευής" διαγράφει το ρομπότ από τη λίστα των συσκευών στην εφαρμογή.

Αποσύνδεση της συσκευής και διαγραφή δεδομένων από την εφαρμογή (για το μοντέλο RXR1000).
1. Στη ρύθμιση , επιλέξτε τη συσκευή που θέλετε να καταργήσετε και τα δεδομένα της οποίας θέλετε να διαγράψετε.
2. Επιλέξτε το εικονίδιο επάνω δεξιά.
3. Επιλέξτε "Κατάργηση συσκευής".
4. Για να διαγράψετε δεδομένα, επιλέξτε "Αποσύνδεση και διαγραφή δεδομένων". Εάν θέλετε απλώς να αποσυνδέσετε τη συσκευή
χωρίς να διαγράψετε τα δεδομένα, επιλέξτε "Αποσύνδεση".

7. ΣΥΝΤΉΡΗΣΗ ΑΠΟΘΉΚΕΥΣΗΣ ΚΑΙ ΑΝΤΙΜΕΤΏΠΙΣΗ ΠΡΟΒΛΗΜΆΤΩΝ

Καθαρισμός και συντήρηση
Είναι σημαντικό να διατηρείτε το ρομποτικό χλοοκοπτικό καθαρό.
Το ρομπότ θα σκαρφαλώνει πιο εύκολα σε πλαγιές εάν οι τροχοί είναι καθαροί, ενώ οι λεπίδες θα κόβουν επίσης καλύτερα εάν είναι καθαρές και αιχμηρές. Μην χρησιμοποιείτε ποτέ πλυντήριο υψηλής πίεσης για τον καθαρισμό.
Καθαρισμός του σώματος
Χρησιμοποιήστε μια μαλακή βούρτσα και/ή πανί εμποτισμένο με οικιακό απορρυπαντικό.
Καθαρισμός της κάτω πλευράς
Βεβαιωθείτε ότι ο διακόπτης λειτουργίας βρίσκεται στη θέση OFF και φοράτε προστατευτικά γάντια. Γυρίστε το ρομπότ στο πλάι για να αποκαλύψετε την κάτω πλευρά του, καθαρίστε το δίσκο της λεπίδας και το πλαίσιο χρησιμοποιώντας μια μαλακή βούρτσα ή ένα υγρό πανί. Περιστρέψτε το δίσκο για να βεβαιωθείτε ότι κινείται ελεύθερα.
Ακόνισμα/αντικατάσταση λεπίδων.
Εάν οι λεπίδες φοριούνται στη μία πλευρά, μπορούν να περιστραφούν.
Εάν οι λεπίδες είναι κατεστραμμένες ή παρουσιάζουν σημάδια ανισορροπίας, πρέπει να αντικατασταθούν.
1. Γυρίστε τη συσκευή ανάποδα.
2. Αφαιρέστε τις βίδες της λεπίδας (34) από το κάτω μέρος της συσκευής και, στη συνέχεια, γυρίστε τις λεπίδες (20).
3. Στερεώστε τις λεπίδες με τις βίδες τους (34).
Αντικατάσταση λεπίδας
3. Αφαιρέστε τις παλιές λεπίδες και επανατοποθετήστε τις ακολουθώντας τα παραπάνω βήματα.
ανακύκλωση

Μην πετάτε ηλεκτρικό εξοπλισμό, βιομηχανικά ηλεκτρονικά και εξαρτήματα στα οικιακά απορρίμματα! Πληροφορίες για ΑΗΗΕ. Λαμβάνοντας υπόψη τις διατάξεις του GEO 195/2005 - σχετικά με την προστασία του περιβάλλοντος και του GEO 5/2015. Οι καταναλωτές θα εξετάσουν τις ακόλουθες ενδείξεις για την παράδοση ηλεκτρικών απορριμμάτων, που καθορίζονται παρακάτω:
- Οι καταναλωτές έχουν την υποχρέωση να μην απορρίπτουν τα απόβλητα ηλεκτρικού και ηλεκτρονικού εξοπλισμού (ΑΗΗΕ) ως μη διαλεγμένα αστικά απόβλητα και να συλλέγουν αυτά τα ΑΗΗΕ χωριστά.
- Η συλλογή αυτών των ονομαζόμενων αποβλήτων (ΑΗΗΕ) θα πραγματοποιείται μέσω της Δημόσιας Υπηρεσίας Αποκομιδής εντός κάθε νομού και μέσω κέντρων συλλογής που οργανώνονται από οικονομικούς

φορείς εξουσιοδοτημένους για τη συλλογή ΑΗΗΕ. Πληροφορίες παρέχονται από τη Διοίκηση του Περιβαλλοντικού Ταμείου www.afm.ro ή το περιοδικό της Ευρωπαϊκής Ένωσης.
- Οι καταναλωτές μπορούν να παραδίδουν ΑΗΗΕ δωρεάν στα προκαθορισμένα σημεία συλλογής.

Εντοπισμός σφαλμάτων του ρομπότ

Πρόβλημα	Πιθανές αιτίες	Διορθωτικές λύσεις
Το ρομπότ δεν ξεκινά	Η επαναφορτιζόμενη μπαταρία δεν περιλαμβάνεται	Τοποθετήστε την μπαταρία
	Το κάλυμμα (1) είναι ανοιχτό	Κλείστε το κάλυμμα (1)
	Ο κινητήρας είναι ελαττωματικός	Επικοινωνήστε με ένα εξουσιοδοτημένο σέρβις της RURIS
	Το γρασίδι είναι πολύ μεγάλο	Κόψτε το γκαζόν εάν χρειάζεται. Ρυθμίστε υψηλότερο ύψος κοπής.
Ο κινητήρας σταματά	Οι λεπίδες μπλοκάρονται από ξένο σώμα	Αφαιρέστε το ξένο σώμα, ξεκλειδώστε τις λεπίδες
Το ρομπότ κινείται αλλά δεν κόβει το γρασίδι	Οι λεπίδες είναι θαμπές ή ελαττωματικές	Αντικαταστήστε τις λεπίδες
	Ελαττωματικός κινητήρας κοπής	Επικοινωνήστε με ένα εξουσιοδοτημένο σέρβις της RURIS
Το ρομπότ δεν κουρεύει το γκαζόν	Το ύψος κοπής είναι πολύ χαμηλό	Ρυθμίστε το ύψος κοπής υψηλότερα
	Οι λεπίδες (20) είναι αμβλείς	Ακονίστε ή αντικαταστήστε τις λεπίδες
	Η περιοχή της λεπίδας είναι φραγμένη	Καθαρίστε τη συσκευή
	Οι λεπίδες (20) έχουν τοποθετηθεί λανθασμένα	Τοποθετήστε σωστά τα πηχάκια
Μη φυσιολογικοί ήχοι, θόρυβος ή κραδασμοί	Οι βίδες της λεπίδας (34) είναι χαλαρές	Σφίξτε τις βίδες της λεπίδας
	Οι λεπίδες (20) είναι κατεστραμμένες	Αντικαταστήστε τις λεπίδες
Το ρομπότ κινείται έξω από το καλώδιο οριοθέτησης	Σφάλμα δρομολόγησης: Οι γωνίες 90° μπορεί να προκαλέσουν απώλεια σήματος.	Τοποθετήστε το καλώδιο οριοθέτησης σε γωνία 45°

8. ΔΗΛΩΣΕΙΣ ΣΥΜΜΟΡΦΩΣΗΣ

ΔΗΛΩΣΗ ΣΥΜΜΟΡΦΩΣΗΣ CE

Κατασκευαστής: SC RURIS IMPEX SRL
Blvd. Decebal, όχι. 111, Διοικητικό Κτήριο, Craiova, Dolj, Ρουμανία
Στόχος. 0351 464 632, www.ruris.ro, info@ruris.ro
Εξουσιοδοτημένος αντιπρόσωπος: Μηχ. Stroe Marius Catalin – Γενικός Διευθυντής
Το εξουσιοδοτημένο πρόσωπο για τον τεχνικό φάκελο: Μηχ. Radoi Alexandru – Διευθυντής Σχεδιασμού Παραγωγής
Περιγραφή του μηχανήματος: ΡΟΜΠΟΤΙΚΗ ΧΛΟΟΚΟΠΤΙΚΗ ΜΗΧΑΝΗ ΓΚΑΖΟΝ έχει το ρόλο της εκτέλεσης εργασιών κοπής χόρτου.
Αριθμός σειράς προϊόντος: AASF0100001XXRURRXR800 (όπου το AA αντιπροσωπεύει τα δύο τελευταία ψηφία του έτους κατασκευής, χαρακτήρες 5 και 6 αριθμός παρτίδας, χαρακτήρες 7-11 ο αριθμός προϊόντος)
Προϊόν: ΡΟΜΠΟΤΙΚΗ ΧΛΟΟΚΟΠΤΙΚΗ ΜΗΧΑΝΗ ΓΚΑΖΟΝ
Μοντέλο : RURIS RXR800 **Πλάτος εργασίας** : 180 mm
Κινητήρας : ηλεκτρικός, χωρίς ψήκτρες **Ύψος κοπής:** 25mm-60mm

Εμείς, SC RURIS IMPEX SRL Craiova, κατασκευαστής, σύμφωνα με το HG 1029/2008 - σχετικά με τους όρους για την εισαγωγή αυτοκινήτων στην αγορά, ***Οδηγία 2006/42/ΕΚ*** *- απαιτήσεις ασφάλειας και ασφάλειας, Πρότυπο EN ISO 12100:2010 - Αυτοκίνητα . Ασφάλεια* ***, Οδηγία 2014/35/ΕΕ*** *, HG 409/2016- για εξοπλισμό χαμηλής τάσης,* ***Οδηγία 2014/30/ΕΕ*** *για την ηλεκτρομαγνητική συμβατότητα (HG 487/2016 για την ηλεκτρομαγνητική συμβατότητα, ενημερωμένη 2019), Οδηγία* ***2014/5*** *στη Ρουμανία* ***με την ΑΠΟΦΑΣΗ αριθ. 740 της 5ης Οκτωβρίου 2016,*** *σχετικά με τη διάθεση στην αγορά ραδιοεξοπλισμού),* ***Οδηγία 2011/65/ΕΕ,*** *σχετικά με περιορισμούς στη χρήση ορισμένων επικίνδυνων ουσιών σε ηλεκτρικό και ηλεκτρονικό εξοπλισμό, με τροπολογία Ε.Ε. 2015/863, δηλώνουμε ότι έχουν πραγματοποιηθεί όλες οι σειρές βασικών ραδιοδοκιμών για να πιστοποιηθεί η συμμόρφωση του προϊόντος με τα καθορισμένα πρότυπα και δηλώνουμε ότι συμμορφώνεται με τις κύριες απαιτήσεις ασφάλειας και ασφάλειας, δεν θέτει σε κίνδυνο τη ζωή, την υγεία, την εργασία ασφάλεια και δεν έχει αρνητικές επιπτώσεις στο περιβάλλον.*

Η υπογεγραμμένη Stroe Catalin, εκπρόσωπος του κατασκευαστή, δηλώνει με δική του ευθύνη ότι το προϊόν είναι σύμφωνα με τα ακόλουθα ευρωπαϊκά πρότυπα και οδηγίες:

- **Οδηγία 2006/42/ΕΚ** – απαιτήσεις ασφάλειας και ασφάλειας, Οδηγία 2014/35/ΕΕ, σχετικά με τον εξοπλισμό χαμηλής τάσης:

EN ISO 12100:2011 - Ασφάλεια μηχανήματος. Γενικές αρχές σχεδιασμού. Εκτίμηση κινδύνου και μείωση κινδύνου

EN 13857:2008- Ασφάλεια μηχανών. Αποστάσεις ασφαλείας για την αποφυγή εισόδου άνω και κάτω άκρων σε επικίνδυνες περιοχές

EN 60335-2-29:2004 - Ηλεκτρικές συσκευές οικιακής και παρόμοιας χρήσης. Ασφάλεια. Μέρος 2-29: Ειδικές απαιτήσεις για φορτιστές μπαταριών

EN 60335-1:2012/A15:2021- Ηλεκτρικές συσκευές οικιακής και παρόμοιας χρήσης. Ασφάλεια. Μέρος 1: Γενικές συνταγές

EN 50636-2-107:2015/A3:2021- Ασφάλεια ηλεκτρικών συσκευών για οικιακούς και παρόμοιους σκοπούς. Μέρος 2-107: Ειδικές απαιτήσεις για ηλεκτρικά ρομποτικά χλοοκοπτικά με μπαταρία

EN 61558-1:2019 - Ασφάλεια μετασχηματιστών, αντιδραστήρων, μπλοκ ισχύος και συνδυασμών τους. Μέρος 1: Γενικές απαιτήσεις και δοκιμές

IEC 61558-2-16:2009/AMD1:2013- Τροποποίηση 1 - Ασφάλεια μετασχηματιστών, αντιδραστήρων, μονάδων τροφοδοσίας και παρόμοιων προϊόντων για τάσεις τροφοδοσίας έως 1 100 V - Μέρος 2-16: Ειδικές απαιτήσεις και δοκιμές για την ισχύ του τρόπου λειτουργίας μεταγωγής τροφοδοτικά και μετασχηματιστές για τροφοδοτικά λειτουργίας διακόπτη

EN 62841-1:2015 - Φορητά ηλεκτρικά εργαλεία, μεταφερόμενα εργαλεία και μηχανήματα για κήπο και γκαζόν. Ασφάλεια. Μέρος 1: Γενικές συνταγές

EN 61032:2001- Προστασία προσώπων και εξοπλισμού σε περιβλήματα. Δοκιμαστικά μετρητές για επαλήθευση

EN 62233:2008+AC:2008- Μέθοδοι για τη μέτρηση των ηλεκτρομαγνητικών πεδίων οικιακών ηλεκτρικών συσκευών και παρόμοιοι σκοποί σχετικά με την ανθρώπινη έκθεση

EN 50525-2-21:2011- Ηλεκτρικά καλώδια. Καλώδια τροφοδοσίας χαμηλής τάσης με ονομαστική τάση (Uo/U) έως και 450/750 V. Μέρος 2-21: Καλώδια για γενικές εφαρμογές. Εύκαμπτα καλώδια με δικτυωτή ελαστομερή μόνωση

EN 60127-1:2006 - Ασφάλειες μινιατούρες. Μέρος 1: Ορισμοί για μικροασφάλειες και γενικές απαιτήσεις για μικροσκοπικά στοιχεία αντικατάστασης

EN 60384-14:2013/A1:2016 - Σταθεροί πυκνωτές που χρησιμοποιούνται σε ηλεκτρονικό εξοπλισμό. Μέρος 14: Ενδιάμεση προδιαγραφή. Σταθεροί πυκνωτές κατά των παρεμβολών για σύνδεση στο τροφοδοτικό

Οδηγία 2014/30/ΕΕ σχετικά με την ηλεκτρομαγνητική συμβατότητα, Οδηγία 2014/53/ΕΕ (εφαρμόζεται στη Ρουμανία με την ΑΠΟΦΑΣΗ αριθ. 740 της 5ης Οκτωβρίου 2016):

EN 50665:2017- Πρότυπο προϊόντος για την αξιολόγηση ηλεκτρονικού και ηλεκτρικού εξοπλισμού σε σχέση με περιορισμούς στην έκθεση του ανθρώπου σε ηλεκτρομαγνητικά πεδία (0 Hz - 300 GHz)

EN 50663:2017- Πρότυπο προϊόντος για την αξιολόγηση της συμμόρφωσης ηλεκτρικού και ηλεκτρονικού εξοπλισμού χαμηλής κατανάλωσης με τους βασικούς περιορισμούς που σχετίζονται με την έκθεση του ανθρώπινου σώματος σε ηλεκτρομαγνητικά πεδία (10 MHz - 300 GHz)

EN 62311:2008- Αξιολόγηση ηλεκτρικού και ηλεκτρονικού εξοπλισμού σύμφωνα με τους περιορισμούς σχετικά με την έκθεση του ανθρώπινου σώματος σε ηλεκτρομαγνητικά πεδία (0 Hz - 300 GHz)

EN IEC 55014-1:2021- Ηλεκτρομαγνητική συμβατότητα. Απαιτήσεις για οικιακές συσκευές, ηλεκτρικά εργαλεία και παρόμοιες συσκευές. Μέρος 1: Θέμα

EN IEC 55014-2:2021 - Ηλεκτρομαγνητική συμβατότητα. Απαιτήσεις για οικιακές συσκευές, ηλεκτρικά εργαλεία και παρόμοιες συσκευές. Μέρος 2: Ανοσία. Πρότυπο οικογένειας προϊόντων

EN 61000-3-2:2019/A1:2021- Ηλεκτρομαγνητική συμβατότητα (EMC) - Μέρος 3-2: Όρια - Όρια για εκπομπές αρμονικού ρεύματος (ρεύμα εισόδου εξοπλισμού ≤ 16 A ανά φάση)

EN 61000-3-3:2013/A2:2021 - Ηλεκτρομαγνητική συμβατότητα (EMC) - Μέρος 3-3: Όρια - Περιορισμός διακυμάνσεων τάσης, διακυμάνσεις τάσης και τρεμόπαιγμα σε δημόσια δίκτυα τροφοδοσίας χαμηλής τάσης, για εξοπλισμό με ονομαστικό ρεύμα ≤ 16 A ανά φάση και τα οποία δεν υπόκεινται σε περιορισμούς σύνδεσης

EN 301 489-1 V2.2.3- Πρότυπο ηλεκτρομαγνητικής συμβατότητας (EMC) για ραδιοεξοπλισμό και υπηρεσίες. Μέρος 1: Κοινές τεχνικές απαιτήσεις. Εναρμονισμένο πρότυπο για ηλεκτρομαγνητική συμβατότητα

EN 301 489-3 V2.2.1- Πρότυπο ηλεκτρομαγνητικής συμβατότητας (EMC) για ραδιοεξοπλισμό και υπηρεσίες. Μέρος 33: Ειδικές συνθήκες για συσκευές υπερευρείας ζώνης (UWB). Εναρμονισμένο πρότυπο που καλύπτει τις βασικές απαιτήσεις του άρθρου 3.1 στοιχείο β) της Οδηγίας 2014/53/ΕΕ

EN 301 489-17 V3.2.4- Πρότυπο ηλεκτρομαγνητικής συμβατότητας (EMC) για ραδιοεξοπλισμό και υπηρεσίες Μέρος 17: Ειδικές συνθήκες για εξοπλισμό μετάδοσης δεδομένων ευρείας ζώνης. Εναρμονισμένο πρότυπο για ηλεκτρομαγνητική συμβατότητα

Οδηγία 2006/42/ΕΚ - για τις μηχανές - τη διάθεση μηχανών στην αγορά

Κατεύθυνση 2014/30/ΕΕ - για την ηλεκτρομαγνητική συμβατότητα (HG 487/2016 για την ηλεκτρομαγνητική συμβατότητα, ενημερώθηκε το 2019)·

Οδηγία 2014/35/ΕΕ, HG 409/2016 - σχετικά με τον εξοπλισμό χαμηλής τάσης

Οδηγία 2014/53/ΕΕ - για την εναρμόνιση της νομοθεσίας των κρατών μελών σχετικά με τη διάθεση στην αγορά ραδιοεξοπλισμού (***ΑΠΟΦΑΣΗ αριθ. 740 της 5ης Οκτωβρίου 2016*** *για τη διάθεση στην αγορά ραδιοεξοπλισμού)*

Οδηγία 2011/65/ΕΕ για περιορισμούς στη χρήση ορισμένων επικίνδυνων ουσιών σε ηλεκτρικό και ηλεκτρονικό εξοπλισμό

Η συμμόρφωση αυτού του προϊόντος με τις βασικές απαιτήσεις της Οδηγίας 2014/53/ΕΕ για τον ραδιοεξοπλισμό έχει επαληθευτεί από τον ακόλουθο κοινοποιημένο οργανισμό:

TUV SUD Danmark με βάση τον αριθμό αναφοράς DK-RED002591 i01, που εκδόθηκε στις 08.01.2022.

Άλλα πρότυπα ή προδιαγραφές που χρησιμοποιούνται:

- **SR EN ISO 9001** - Σύστημα Διαχείρισης Ποιότητας
- **SR EN ISO 14001** - Σύστημα Περιβαλλοντικής Διαχείρισης
- **SR ISO 45001:2018** - Σύστημα Διαχείρισης Υγείας και Ασφάλειας στην Εργασία.

Επωνυμία και επωνυμία κατασκευαστή: ZKT Co. Ltd

Σημείωση: η τεχνική τεκμηρίωση ανήκει στον κατασκευαστή.

Διευκρίνιση: Η παρούσα δήλωση είναι σύμφωνη με το πρωτότυπο.

Περίοδος ισχύος: 10 έτη από την ημερομηνία έγκρισης.

Τόπος και ημερομηνία έκδοσης: **Craiova, 05.12.2023**

Έτος εφαρμογής της σήμανσης CE: **2023**

Αριθμ. πρωτ.: **1524/05.12.2023**

Εξουσιοδοτημένο πρόσωπο και υπογραφή:

Ing. Stroe Marius Catalin
Γενικός Διευθυντής του
SC RURIS IMPEX SRL

ΔΗΛΩΣΗ ΣΥΜΜΟΡΦΩΣΗΣ ΕΚ

Κατασκευαστής: SC RURIS IMPEX SRL
Blvd. Decebal, όχι. 111, Διοικητικό Κτήριο, Craiova, Dolj, Ρουμανία
Στόχος. 0351 464 632, www.ruris.ro, info@ruris.ro
Εξουσιοδοτημένος αντιπρόσωπος: Μηχ. Stroe Marius Catalin – Γενικός Διευθυντής
Το εξουσιοδοτημένο πρόσωπο για τον τεχνικό φάκελο: Μηχ. Radoi Alexandru – Διευθυντής Σχεδιασμού Παραγωγής
Περιγραφή του μηχανήματος: ΡΟΜΠΟΤΙΚΗ ΧΛΟΟΚΟΠΤΙΚΗ ΜΗΧΑΝΗ ΓΚΑΖΟΝ έχει το ρόλο της εκτέλεσης εργασιών κοπής χόρτου.
Αριθμός σειράς προϊόντος: AASF0100001XXRURRXR800 (όπου το AA αντιπροσωπεύει τα δύο τελευταία ψηφία του έτους κατασκευής, χαρακτήρες 5 και 6 αριθμός παρτίδας, χαρακτήρες 7-11 ο αριθμός προϊόντος)
Προϊόν: ΡΟΜΠΟΤΙΚΗ ΧΛΟΟΚΟΠΤΙΚΗ ΜΗΧΑΝΗ ΓΚΑΖΟΝ
Μοντέλο : RURIS RXR800
Κινητήρας : ηλεκτρικός, χωρίς ψήκτρες **Πλάτος εργασίας** : 220 mm
Επίπεδο μετρημένης ακουστικής ισχύος : 62,9 dB(A) **Εγγυημένο επίπεδο ακουστικής ισχύος:** 63 dB(A)
Το επίπεδο ακουστικής ισχύος πιστοποιείται από το TUV SUD Certification and Testing με την αναφορά αρ. 704032244608-Rev01 από 09.10.2022 σύμφωνα με τις διατάξεις του EN ISO 3744:2010

Εμείς, SC RURIS IMPEX SRL Craiova, κατασκευαστής, σύμφωνα με το HG 1029/2008 - σχετικά με τους όρους για την εισαγωγή αυτοκινήτων στην αγορά, ***Οδηγία 2006/42/ΕΚ*** *- απαιτήσεις ασφάλειας και ασφάλειας, Πρότυπο EN ISO 12100:2010 - Αυτοκίνητα . Ασφάλεια* ***, Οδηγία 2014/35/ΕΕ*** *, HG 409/2016 - για εξοπλισμό χαμηλής τάσης,* ***Οδηγία 2014/30/ΕΕ*** *για την ηλεκτρομαγνητική συμβατότητα (HG 487/2016 για την ηλεκτρομαγνητική συμβατότητα, ενημερωμένη*

*2019), Οδηγία **2014/5** στη Ρουμανία με την απόφαση **αριθ .** /863 δηλώνουμε ότι έχουν πραγματοποιηθεί όλες οι σειρές βασικών ραδιοδοκιμών για την πιστοποίηση της συμμόρφωσης του προϊόντος με τα καθορισμένα πρότυπα και δηλώνουμε ότι συμμορφώνεται με τις κύριες απαιτήσεις ασφάλειας και ασφάλειας, δεν θέτει σε κίνδυνο τη ζωή, την υγεία, την ασφάλεια εργασίας και δεν έχει αρνητικές επιπτώσεις στο περιβάλλον*

Η υπογεγραμμένη Stroe Catalin, εκπρόσωπος του κατασκευαστή, δηλώνει με δική του ευθύνη ότι το προϊόν είναι σύμφωνα με τα ακόλουθα ευρωπαϊκά πρότυπα και οδηγίες:

EN 3744:2010: Ακουστική. Προσδιορισμός των επιπέδων ακουστικής ισχύος και των επιπέδων ακουστικής ενέργειας των πηγών θορύβου με χρήση ακουστικής πίεσης. Τεχνικές μέθοδοι σε συνθήκες κοντά σε εκείνες ενός ελεύθερου πεδίου πάνω από ένα ανακλαστικό επίπεδο

SR EN 50636-2-107:2015/A2:2020/ EN 50636-2-107:2015/A2:2020 - Ασφάλεια ηλεκτρικών συσκευών για οικιακή χρήση και παρόμοιους σκοπούς. Μέρος 2-107: Ειδικές απαιτήσεις για ρομποτικά χλοοκοπτικά με μπαταρία

Άλλα πρότυπα ή προδιαγραφές που χρησιμοποιούνται:

- **SR EN ISO 9001** - Σύστημα Διαχείρισης Ποιότητας
- **SR EN ISO 14001** - Σύστημα Περιβαλλοντικής Διαχείρισης
- **ISO 45001:2018** - Σύστημα Διαχείρισης Υγείας και Ασφάλειας στην Εργασία.

Σημείωση: η τεχνική τεκμηρίωση ανήκει στον κατασκευαστή.

Διευκρίνιση: Η παρούσα δήλωση είναι σύμφωνη με το πρωτότυπο.

Περίοδος ισχύος: 10 έτη από την ημερομηνία έγκρισης.

Τόπος και ημερομηνία έκδοσης: **Craiova, 05.12.2023**

Έτος εφαρμογής της σήμανσης CE: **2023**

Αριθμ. πρωτ.: **1525/05.12.2023**

Εξουσιοδοτημένο πρόσωπο και υπογραφή: Ing. Stroe Marius Catalin

Γενικός Διευθυντής SC RURIS IMPEX SRL

ΔΗΛΩΣΗ ΣΥΜΜΟΡΦΩΣΗΣ CE

Κατασκευαστής: SC RURIS IMPEX SRL

Blvd. Decebal, όχι. 111, Διοικητικό Κτήριο, Craiova, Dolj, Ρουμανία

Στόχος. 0351 464 632, www.ruris.ro, info@ruris.ro

Εξουσιοδοτημένος αντιπρόσωπος: Μηχ. Stroe Marius Catalin – Γενικός Διευθυντής

Το εξουσιοδοτημένο πρόσωπο για τον τεχνικό φάκελο: Μηχ. Radoi Alexandru – Διευθυντής Σχεδιασμού Παραγωγής

Περιγραφή του μηχανήματος: ΡΟΜΠΟΤΙΚΗ ΧΛΟΟΚΟΠΤΙΚΗ ΜΗΧΑΝΗ ΓΚΑΖΟΝ έχει το ρόλο της εκτέλεσης εργασιών κοπής χόρτου.

Αριθμός σειράς προϊόντος: AASF0100001XRURRX1000 (όπου το AA αντιπροσωπεύει τα δύο τελευταία ψηφία του έτους κατασκευής, χαρακτήρες 5 και 6 αριθμός παρτίδας, χαρακτήρες 7-11 ο αριθμός προϊόντος)

Προϊόν: ΡΟΜΠΟΤΙΚΗ ΧΛΟΟΚΟΠΤΙΚΗ ΜΗΧΑΝΗ ΓΚΑΖΟΝ

Μοντέλο : RURIS RXR1000 **Πλάτος εργασίας** : 220 mm

Κινητήρας : ηλεκτρικός, χωρίς ψήκτρες **Ύψος κοπής:** 25mm-60mm

*Εμείς, SC RURIS IMPEX SRL Craiova, κατασκευαστής, σύμφωνα με το HG 1029/2008 - σχετικά με τους όρους για την εισαγωγή αυτοκινήτων στην αγορά, **Οδηγία 2006/42/ΕΚ** - απαιτήσεις ασφάλειας και ασφάλειας, Πρότυπο EN ISO 12100:2010 - Αυτοκίνητα . Ασφάλεια **, Οδηγία 2014/35/ΕΕ** , HG 409/2016- για εξοπλισμό χαμηλής τάσης, **Οδηγία 2014/30/ΕΕ** για την ηλεκτρομαγνητική συμβατότητα (HG 487/2016 για την ηλεκτρομαγνητική συμβατότητα, ενημερωμένη 2019), Οδηγία **2014/5** στη Ρουμανία **με την ΑΠΟΦΑΣΗ αριθ. 740 της 5ης Οκτωβρίου 2016,** σχετικά με τη διάθεση στην αγορά ραδιοεξοπλισμού), **Οδηγία 2011/65/ΕΕ,** σχετικά με περιορισμούς στη χρήση ορισμένων επικίνδυνων ουσιών σε ηλεκτρικό και ηλεκτρονικό εξοπλισμό, με τροπολογία Ε.Ε. 2015/863, δηλώνουμε ότι έχουν πραγματοποιηθεί όλες οι σειρές βασικών ραδιοδοκιμών για να πιστοποιηθεί η συμμόρφωση του προϊόντος με τα καθορισμένα πρότυπα και δηλώνουμε ότι συμμορφώνεται με τις κύριες απαιτήσεις ασφάλειας και ασφάλειας, δεν θέτει σε κίνδυνο τη ζωή, την υγεία, την εργασία ασφάλεια και δεν έχει αρνητικές επιπτώσεις στο περιβάλλον.*

Η υπογεγραμμένη Stroe Catalin, εκπρόσωπος του κατασκευαστή, δηλώνει με δική του ευθύνη ότι το προϊόν είναι σύμφωνα με τα ακόλουθα ευρωπαϊκά πρότυπα και οδηγίες:

- **Οδηγία 2006/42/ΕΚ** – απαιτήσεις ασφάλειας και ασφάλειας, Οδηγία 2014/35/ΕΕ, σχετικά με τον εξοπλισμό χαμηλής τάσης:

EN ISO 12100:2011 - Ασφάλεια μηχανήματος. Γενικές αρχές σχεδιασμού. Εκτίμηση κινδύνου και μείωση κινδύνου

EN 13857:2008- Ασφάλεια μηχανών. Αποστάσεις ασφαλείας για την αποφυγή εισόδου άνω και κάτω άκρων σε επικίνδυνες περιοχές

EN 60335-2-29:2004 - Ηλεκτρικές συσκευές οικιακής και παρόμοιας χρήσης. Ασφάλεια. Μέρος 2-29: Ειδικές απαιτήσεις για φορτιστές μπαταριών

EN 60335-1:2012/A15:2021- Ηλεκτρικές συσκευές οικιακής και παρόμοιας χρήσης. Ασφάλεια. Μέρος 1: Γενικές συνταγές

EN 50636-2-107:2015/A3:2021- Ασφάλεια ηλεκτρικών συσκευών για οικιακούς και παρόμοιους σκοπούς. Μέρος 2-107: Ειδικές απαιτήσεις για ηλεκτρικά ρομποτικά χλοοκοπτικά με μπαταρία

EN 61558-1:2019 - Ασφάλεια μετασχηματιστών, αντιδραστήρων, μπλοκ ισχύος και συνδυασμών τους. Μέρος 1: Γενικές απαιτήσεις και δοκιμές

IEC 61558-2-16:2009/AMD1:2013- Τροποποίηση 1 - Ασφάλεια μετασχηματιστών, αντιδραστήρων, μονάδων τροφοδοσίας και παρόμοιων προϊόντων για τάσεις τροφοδοσίας έως 1 100 V - Μέρος 2-16: Ειδικές απαιτήσεις και δοκιμές για την ισχύ του τρόπου λειτουργίας μεταγωγής τροφοδοτικά και μετασχηματιστές για τροφοδοτικά λειτουργίας διακόπτη

EN 62841-1:2015 - Φορητά ηλεκτρικά εργαλεία, μεταφερόμενα εργαλεία και μηχανήματα για κήπο και γκαζόν. Ασφάλεια. Μέρος 1: Γενικές συνταγές

EN 61032:2001- Προστασία προσώπων και εξοπλισμού σε περιβλήματα. Δοκιμαστικά μετρητές για επαλήθευση

EN 62233:2008+AC:2008- Μέθοδοι για τη μέτρηση των ηλεκτρομαγνητικών πεδίων οικιακών ηλεκτρικών συσκευών και παρόμοιοι σκοποί σχετικά με την ανθρώπινη έκθεση

EN 50525-2-21:2011- Ηλεκτρικά καλώδια. Καλώδια τροφοδοσίας χαμηλής τάσης με ονομαστική τάση (Uo/U) έως και 450/750 V. Μέρος 2-21: Καλώδια για γενικές εφαρμογές. Εύκαμπτα καλώδια με δικτυωτή ελαστομερή μόνωση

EN 60127-1:2006 - Ασφάλειες μινιατούρες. Μέρος 1: Ορισμοί για μικροασφάλειες και γενικές απαιτήσεις για μικροσκοπικά στοιχεία αντικατάστασης

EN 60384-14:2013/A1:2016 - Σταθεροί πυκνωτές που χρησιμοποιούνται σε ηλεκτρονικό εξοπλισμό. Μέρος 14: Ενδιάμεση προδιαγραφή. Σταθεροί πυκνωτές κατά των παρεμβολών για σύνδεση στο τροφοδοτικό

Οδηγία 2014/30/ΕΕ σχετικά με την ηλεκτρομαγνητική συμβατότητα, Οδηγία 2014/53/ΕΕ (εφαρμόζεται στη Ρουμανία με την ΑΠΟΦΑΣΗ αριθ. 740 της 5ης Οκτωβρίου 2016):

EN 50665:2017- Πρότυπο προϊόντος για την αξιολόγηση ηλεκτρονικού και ηλεκτρικού εξοπλισμού σε σχέση με περιορισμούς στην έκθεση του ανθρώπου σε ηλεκτρομαγνητικά πεδία (0 Hz - 300 GHz)

EN 50663:2017- Πρότυπο προϊόντος για την αξιολόγηση της συμμόρφωσης ηλεκτρικού και ηλεκτρονικού εξοπλισμού χαμηλής κατανάλωσης με τους βασικούς περιορισμούς που σχετίζονται με την έκθεση του ανθρώπινου σώματος σε ηλεκτρομαγνητικά πεδία (10 MHz - 300 GHz)

EN 62311:2008- Αξιολόγηση ηλεκτρικού και ηλεκτρονικού εξοπλισμού σύμφωνα με τους περιορισμούς σχετικά με την έκθεση του ανθρώπινου σώματος σε ηλεκτρομαγνητικά πεδία (0 Hz - 300 GHz)

EN IEC 55014-1:2021- Ηλεκτρομαγνητική συμβατότητα. Απαιτήσεις για οικιακές συσκευές, ηλεκτρικά εργαλεία και παρόμοιες συσκευές. Μέρος 1: Θέμα

EN IEC 55014-2:2021 - Ηλεκτρομαγνητική συμβατότητα. Απαιτήσεις για οικιακές συσκευές, ηλεκτρικά εργαλεία και παρόμοιες συσκευές. Μέρος 2: Ανοσία. Πρότυπο οικογένειας προϊόντων

EN 61000-3-2:2019/A1:2021- Ηλεκτρομαγνητική συμβατότητα (EMC) - Μέρος 3-2: Όρια - Όρια για εκπομπές αρμονικού ρεύματος (ρεύμα εισόδου εξοπλισμού ≤ 16 A ανά φάση)

EN 61000-3-3:2013/A2:2021 - Ηλεκτρομαγνητική συμβατότητα (EMC) - Μέρος 3-3: Όρια - Περιορισμός διακυμάνσεων τάσης, διακυμάνσεις τάσης και τρεμόπαιγμα σε δημόσια δίκτυα τροφοδοσίας χαμηλής τάσης, για εξοπλισμό με ονομαστικό ρεύμα ≤ 16 A ανά φάση και τα οποία δεν υπόκεινται σε περιορισμούς σύνδεσης

EN 301 489-1 V2.2.3- Πρότυπο ηλεκτρομαγνητικής συμβατότητας (EMC) για ραδιοεξοπλισμό και υπηρεσίες. Μέρος 1: Κοινές τεχνικές απαιτήσεις. Εναρμονισμένο πρότυπο για ηλεκτρομαγνητική συμβατότητα

EN 301 489-3 V2.2. 1- Πρότυπο ηλεκτρομαγνητικής συμβατότητας (EMC) για ραδιοεξοπλισμό και υπηρεσίες. Μέρος 33: Ειδικές συνθήκες για συσκευές υπερευρείας ζώνης (UWB). Εναρμονισμένο πρότυπο που καλύπτει τις βασικές απαιτήσεις του άρθρου 3.1 στοιχείο β) της Οδηγίας 2014/53/ΕΕ

EN 301 489-17 V3.2.4- Πρότυπο ηλεκτρομαγνητικής συμβατότητας (EMC) για ραδιοεξοπλισμό και υπηρεσίες Μέρος 17: Ειδικές συνθήκες για εξοπλισμό μετάδοσης δεδομένων ευρείας ζώνης. Εναρμονισμένο πρότυπο για ηλεκτρομαγνητική συμβατότητα

EN 300 328 V2.2.2:2020- Ευρυζωνικά συστήματα μετάδοσης. Εξοπλισμός μετάδοσης δεδομένων που λειτουργεί στη ζώνη των 2,4 GHz. Εναρμονισμένο πρότυπο για την πρόσβαση στο ραδιοφάσμα

EN 303 447 V1.3.1:2022- Συσκευές μικρής απόστασης (SRD). Εναρμονισμένο πρότυπο για την πρόσβαση στο ραδιοφάσμα. Συστήματα επαγωγικού βρόχου για ρομποτικά χλοοκοπτικά που λειτουργούν στην περιοχή συχνοτήτων από 100 Hz έως 148,5 kHz

Οδηγία 2006/42/ΕΚ - σχετικά με τις μηχανές - τη διάθεση μηχανών στην αγορά

Κατεύθυνση 2014/30/ΕΕ - για την ηλεκτρομαγνητική συμβατότητα (HG 487/2016 για την ηλεκτρομαγνητική συμβατότητα, ενημερώθηκε το 2019)·

Οδηγία 2014/35/ΕΕ, HG 409/2016 - σχετικά με τον εξοπλισμό χαμηλής τάσης

Οδηγία 2014/53/ΕΕ - για την εναρμόνιση της νομοθεσίας των κρατών μελών σχετικά με τη διάθεση στην αγορά ραδιοεξοπλισμού (***ΑΠΟΦΑΣΗ αριθ. 740 της 5ης Οκτωβρίου 2016*** *για τη διάθεση στην αγορά ραδιοεξοπλισμού)*

Οδηγία 2011/65/ΕΕ για περιορισμούς στη χρήση ορισμένων επικίνδυνων ουσιών σε ηλεκτρικό και ηλεκτρονικό εξοπλισμό

Η συμμόρφωση αυτού του προϊόντος με τις βασικές απαιτήσεις της Οδηγίας 2014/53/ΕΕ για τον ραδιοεξοπλισμό έχει επαληθευτεί από τον ακόλουθο κοινοποιημένο οργανισμό:

TUV SUD Danmark με βάση τον αριθμό αναφοράς DK-RED002591 i01, που εκδόθηκε στις 08.01.2022.

Άλλα πρότυπα ή προδιαγραφές που χρησιμοποιούνται:

- **SR EN ISO 9001** - Σύστημα Διαχείρισης Ποιότητας
- **SR EN ISO 14001** - Σύστημα Περιβαλλοντικής Διαχείρισης
- **SR ISO 45001:2018** - Σύστημα Διαχείρισης Υγείας και Ασφάλειας στην Εργασία.

Επωνυμία και επωνυμία κατασκευαστή: ZKT Co. Ltd

Σημείωση: η τεχνική τεκμηρίωση ανήκει στον κατασκευαστή.

Διευκρίνιση: Η παρούσα δήλωση είναι σύμφωνη με το πρωτότυπο.

Περίοδος ισχύος: 10 έτη από την ημερομηνία έγκρισης.

Τόπος και ημερομηνία έκδοσης: **Craiova, 05.12.2023**

Έτος εφαρμογής της σήμανσης CE: **2023**

Αριθμ. πρωτ.: **1526/05.12.2023**

Εξουσιοδοτημένο πρόσωπο και υπογραφή:

Ing. Stroe Marius Catalin
Γενικός Διευθυντής του
SC RURIS IMPEX SRL

ΔΗΛΩΣΗ ΣΥΜΜΟΡΦΩΣΗΣ ΕΚ

Κατασκευαστής: SC RURIS IMPEX SRL
Blvd. Decebal, όχι. 111, Διοικητικό Κτήριο, Craiova, Dolj, Ρουμανία
Στόχος. 0351 464 632, www.ruris.ro, info@ruris.ro
Εξουσιοδοτημένος αντιπρόσωπος: Μηχ. Stroe Marius Catalin – Γενικός Διευθυντής
Το εξουσιοδοτημένο πρόσωπο για τον τεχνικό φάκελο: Μηχ. Radoi Alexandru – Διευθυντής Σχεδιασμού Παραγωγής
Περιγραφή του μηχανήματος: ΡΟΜΠΟΤΙΚΗ ΧΛΟΟΚΟΠΤΙΚΗ ΜΗΧΑΝΗ ΓΚΑΖΟΝ έχει το ρόλο της εκτέλεσης εργασιών κοπής χόρτου.
Αριθμός σειράς προϊόντος: AASF0100001XRURRX1000 (όπου το AA αντιπροσωπεύει τα δύο τελευταία ψηφία του έτους κατασκευής, χαρακτήρες 5 και 6 αριθμός παρτίδας, χαρακτήρες 7-11 ο αριθμός προϊόντος)
Προϊόν: ΡΟΜΠΟΤΙΚΗ ΧΛΟΟΚΟΠΤΙΚΗ ΜΗΧΑΝΗ ΓΚΑΖΟΝ
Μοντέλο : RURIS RXR1000 **Πλάτος εργασίας** : 220 mm
Κινητήρας : ηλεκτρικός, χωρίς ψήκτρες **Ύψος κοπής:** 25mm-60mm
Μετρημένο επίπεδο ακουστικής ισχύος : 61,1 dB(A) **Εγγυημένο επίπεδο ακουστικής ισχύος:** 63 dB
Το επίπεδο ακουστικής ισχύος πιστοποιείται από το TUV SUD Certification and Testing με την αναφορά αρ. 704032244608-Rev01 από 09.10.2022 σύμφωνα με τις διατάξεις του EN ISO 3744:2010

Εμείς, SC RURIS IMPEX SRL Craiova, κατασκευαστής, σύμφωνα με το HG 1029/2008 - σχετικά με τους όρους για την εισαγωγή αυτοκινήτων στην αγορά, ***Οδηγία 2006/42/ΕΚ*** *- απαιτήσεις ασφάλειας και ασφάλειας, Πρότυπο EN ISO 12100:2010 - Αυτοκίνητα . Ασφάλεια* ***, Οδηγία 2014/35/ΕΕ*** *, HG 409/2016 - για εξοπλισμό χαμηλής τάσης,* ***Οδηγία 2014/30/ΕΕ*** *για την ηλεκτρομαγνητική συμβατότητα (HG 487/2016 για την ηλεκτρομαγνητική συμβατότητα, ενημερωμένη 2019), Οδηγία* ***2014/5*** *στη Ρουμανία με την απόφαση* ***αριθ .*** */863 δηλώνουμε ότι έχουν πραγματοποιηθεί όλες οι σειρές βασικών ραδιοδοκιμών για την πιστοποίηση της συμμόρφωσης του προϊόντος με τα καθορισμένα πρότυπα και*

δηλώνουμε ότι συμμορφώνεται με τις κύριες απαιτήσεις ασφάλειας και ασφάλειας, δεν θέτει σε κίνδυνο τη ζωή, την υγεία, την ασφάλεια εργασίας και δεν έχει αρνητικές επιπτώσεις στο περιβάλλον

Η υπογεγραμμένη Stroe Catalin, εκπρόσωπος του κατασκευαστή, δηλώνει με δική του ευθύνη ότι το προϊόν είναι σύμφωνα με τα ακόλουθα ευρωπαϊκά πρότυπα και οδηγίες:

EN 3744:2010: Ακουστική. Προσδιορισμός των επιπέδων ακουστικής ισχύος και των επιπέδων ακουστικής ενέργειας των πηγών θορύβου με χρήση ακουστικής πίεσης. Τεχνικές μέθοδοι σε συνθήκες κοντά σε εκείνες ενός ελεύθερου πεδίου πάνω από ένα ανακλαστικό επίπεδο

SR EN 50636-2-107:2015/A2:2020/ EN 50636-2-107:2015/A2:2020 - Ασφάλεια ηλεκτρικών συσκευών για οικιακή χρήση και παρόμοιους σκοπούς. Μέρος 2-107: Ειδικές απαιτήσεις για ρομποτικά χλοοκοπτικά με μπαταρία

Άλλα πρότυπα ή προδιαγραφές που χρησιμοποιούνται:

- **SR EN ISO 9001** - Σύστημα Διαχείρισης Ποιότητας
- **SR EN ISO 14001** - Σύστημα Περιβαλλοντικής Διαχείρισης
- **ISO 45001:2018** - Σύστημα Διαχείρισης Υγείας και Ασφάλειας στην Εργασία.

Σημείωση: η τεχνική τεκμηρίωση ανήκει στον κατασκευαστή.

Διευκρίνιση: Η παρούσα δήλωση είναι σύμφωνη με το πρωτότυπο.

Περίοδος ισχύος: 10 έτη από την ημερομηνία έγκρισης.

Τόπος και ημερομηνία έκδοσης: **Craiova, 05.12.2023**

Έτος εφαρμογής της σήμανσης CE: **2023**

Αριθμ. πρωτ.: **1527/05.12.2023**

Εξουσιοδοτημένο πρόσωπο και υπογραφή: Ing. Stroe Marius Catalin

Γενικός Διευθυντής SC RURIS IMPEX SRL

Робот за косене на трева RURIS RXR800/ RXR1000

1. ВЪВЕДЕНИЕ 2
2. ИНСТРУКЦИИ ЗА БЕЗОПАСНОСТ 2
3. ТЕХНИЧЕСКИ ДАННИ 5
4. ПРЕГЛЕД НА МАШИНАТА 6
5. ИНСТАЛИРАНЕ 8
6. ПУСКАНЕ В ЕКСПЛОАТАЦИЯ 10
7. ПОДДРЪЖКА НА ХРАНИЛИЩЕТО И ОТСТРАНЯВАНЕ НА НЕИЗПРАВНОСТИ 18
8. ДЕКЛАРАЦИИ ЗА СЪОТВЕТСТВИЕ 19

1. ВЪВЕДЕНИЕ

Скъпи клиенти!

Благодарим Ви за решението да закупите продукт на RURIS и за доверието в нашата компания! RURIS е на пазара от 1993 г. и през цялото това време се превърна в силна марка, която изгради репутацията си чрез спазване на обещания, но и чрез непрекъснати инвестиции, насочени към подпомагане на клиентите с надеждни, ефективни и качествени решения.
Уверени сме, че ще оцените нашия продукт и ще се насладите на неговата работа дълго време. RURIS не предлага на своите клиенти само машини, а цялостни решения. Важен елемент в отношенията с клиента е консултацията както преди, така и след продажбата, тъй като клиентите на RURIS имат на разположение цяла мрежа от партньорски магазини и сервизи.
За да се насладите на закупения продукт, моля, прочетете внимателно ръководството за потребителя. Следвайки инструкциите, ще си гарантирате продължителна употреба.
Компанията RURIS непрекъснато работи върху развитието на своите продукти и следователно си запазва правото да променя, наред с други неща, тяхната форма, външен вид и изпълнение, без да има задължение да съобщава това предварително.

Благодарим ви още веднъж, че избрахте продуктите на RURIS!

Информация за клиенти и поддръжка:
Телефон: 0351.820.105
имейл: **info@ruris.ro**

2. ИНСТРУКЦИИ ЗА БЕЗОПАСНОСТ

2.1. ПРЕДУПРЕЖДЕНИЯ НА МАШИНАТА

	Внимание! опасност!		Спазвайте безопасно разстояние от робота по време на работа
	Спрете робота, преди да го повдигнете, когато извършвате операции по поддръжка.		Дръжте ръцете и краката си далеч от въртящите се остриета. Никога не поставяйте ръцете или краката си близо до или под робота.
	Уверете се, че главният превключвател на захранването е в положение "ИЗКЛЮЧЕНО", преди да извършите каквато и да е проверка и/или поддръжка.		Прочетете ръководството.
	Внимателен! Не наливайте вода върху робота .		Не се качвайте на робота.

	Внимателен! Не мийте под робота с водна струя.

2.2. ПРЕДУПРЕЖДЕНИЯ

Прочетете ръководството с инструкции преди употреба. Запазете го за бъдещи справки.

образование
a. Прочетете внимателно инструкциите. Запознайте се с командите на робота.
b. Не позволявайте на лица, които не са запознати с тези инструкции, или деца да работят с робота.
° C. Операторът или потребителят е отговорен за злополуки или опасности, причинени на други лица или тяхното имущество.
обучение
a. Уверете се, че инсталирането на автоматичната система за ограничаване на периметъра е извършено правилно в съответствие с инструкциите.
b. Периодично проверявайте мястото, където се използва уредът, и отстранявайте всички камъни, пръчки, жици и други чужди предмети.
° C. Периодично проверявайте остриетата, винтовете на острието и режещия възел за износване или повреда. Сменяйте износените или повредени ножове и винтове на комплекти, за да поддържате баланс.
Използвайте
a. Не поставяйте ръцете или краката близо до или под въртящи се части на робота.
b. Не повдигайте и не носете робота, докато двигателят работи.
° C. Изключете робота от бутона за захранване:
- Преди отстраняване на запушване;
- Преди проверка, почистване или работа по робота.
Не оставяйте робота без надзор, ако знаете, че близо до него има домашни любимци, деца или хора.
Освен това, когато използвате робота:
a) Косете тревата на дневна светлина или на добра изкуствена светлина.
b) Избягвайте да използвате робота върху мокра трева.
c) Не използвайте робота, когато сте боси или носите отворени сандали. Винаги носете предпазни обувки и дълги панталони.
d) Бъдете изключително внимателни, когато обръщате машината към вас.
e) Винаги стартирайте робота, както е указано, като краката ви са далеч от острието(ата).
Поддръжка и съхранение
a. Дръжте всички гайки, болтове и винтове здраво затегнати, за да осигурите правилна и безопасна работа на машината.
b. За безопасност сменете износените или повредени части.
° C. Уверете се, че използвате оригинални части, когато сменяте повредени.
д. Уверете се, че батерията е заредена с правилното зарядно устройство, препоръчано от производителя. Неправилното използване на зарядното устройство може да доведе до токов удар, прегряване или изтичане на корозивна течност от батерията.
д. В случай на изтичане на електролит, изплакнете с вода / неутрализиращ агент, потърсете медицинска помощ при контакт с очите и др.
f. Обслужването на робота ще се извършва в съответствие с инструкциите на производителя.
ж. Не отваряйте и не повреждайте батерията.
ч. Уверете се, че батерията е заредена с правилното зарядно устройство, препоръчано от производителя. Неправилната употреба може да доведе до токов удар, прегряване или изтичане на корозивна течност от батерията.

Грижи и специални инструкции

1. Винаги изключвайте главния превключвател на захранването на робота, преди да отстраните запушванията, да проверите и почистите машината или преди да смените режещото острие. Никога не се опитвайте да ремонтирате или регулирате робота, докато работи.
2. В случай на необичайна вибрация, спрете робота и проверете дали остриетата са повредени. Сменете износените или повредени остриета, за да поддържате баланс. Ако вибрациите продължават, свържете се с оторизиран сервиз на RURIS.
3. Използвайте защитни ръкавици, когато проверявате или обслужвате острието.
4. Не извършвайте поддръжка, докато сте боси или носите отворени сандали. Винаги носете подходящи работни обувки и дълги панталони;
5. Сменете износените или повредени части за вашата безопасност.
6. Използвайте само оригинално оборудване и аксесоари. Не е разрешено да се променя оригиналния дизайн на робота. Всички модификации се извършват на ваш собствен риск и водят до анулиране на гаранцията.
7. Дръжте всички гайки и болтове здраво затегнати, за да сте сигурни, че роботът е в безопасно работно състояние.
8. Внимание! Когато има риск от токов удар, изключете периметърния кабел от станцията за зареждане и извадете щепсела от източника на захранване.

Инструкции за безопасност на зарядното устройство
1. Изходът трябва да бъде монтиран близо до оборудването и трябва да бъде лесно достъпен.
2. Външният кабел на това устройство не може да бъде заменен; ако кабелът е повреден, уредът трябва да се смени напълно.
4. Не отваряйте кутията на зарядното устройство. От съображения за безопасност само квалифициран сервизен персонал има право да отваря всяко оборудване.
5. Пазете оборудването от влага.
6. Изключете оборудването от източника на захранване преди почистване. Използвайте влажна кърпа.
7. Оборудването трябва да бъде поставено върху стабилна повърхност.
8. Ако зарядното устройство не се използва за дълъг период от време, изключете го от източника на захранване.
9. Ако възникне една от следните ситуации, оборудването трябва да бъде проверено от квалифициран сервизен персонал:
- Щепселът е повреден.
- В оборудването е попаднала течност.
- Зарядното устройство е било изложено на влага.
- Зарядното устройство е изпуснато и/или е повредено.
- Зарядното устройство показва очевидни признаци на счупване.
- Зарядното устройство не работи добре или не можете да го накарате да работи според това ръководство.
10. Не свързвайте повреден захранващ кабел към източника на захранване. Не докосвайте повреден захранващ кабел, докато е свързан към източника на захранване.

Специални инструкции за безопасност за устройства, захранвани с батерии:
1. Уверете се, че роботът е изключен, преди да поставите акумулаторната батерия. Поставянето на батерия във включен електроинструмент може да доведе до злополука.
2. Изключете зарядното преди почистване.
3. Не излагайте батерията на пряка слънчева светлина за дълги периоди от време и не я поставяйте върху радиатор. Топлината уврежда батерията и има риск от експлозия. Ако батерията е топла, оставете я да изстине преди зареждане. Не отваряйте батерията и избягвайте механични повреди по нея.

2.3. ФУНКЦИИТЕ ЗА БЕЗОПАСНОСТ НА РОБОТА

1. Устройство против кражба/деактивиране
Функцията против кражба/деактивиране на устройството ще попречи на всеки да използва робота, освен ако не разполага с кода. Ще бъдете подканени да въведете четирицифрен код по ваш избор, който да използвате като ваш личен код за сигурност.
3. Сензор за повдигане
Ако роботизираната косачка се повдигне от земята, ножът ще спре да се върти.
4. Сензор за наклон
Ако косачката-робот се наклони, острието ще спре незабавно.
5. Сензор за препятствия

Роботизираната косачка открива препятствия по пътя си по време на работа. Ако роботизираната косачка се сблъска с препятствие, тя ще спре и ще се завърти в друга посока.
6. Сензор за дъжд
Роботизираната косачка има сензор за дъжд и той ще спре да работи.
7. Бутон за аварийно спиране
Натискането на бутона STOP незабавно ще спре робота и острието.
8. Запечатана батерия
Батерията, която захранва робота, е напълно запечатана.
9. Базова станция и граничен проводник
Роботът не може да работи без периметърен кабел, инсталиран и активиран през базовата станция. Ако кабелът не е свързан правилно или е повреден, роботът ще спре да работи.

2.4. ЗАЩИТА СРЕЩУ ТРАНСЕКТИ

Не поставяйте зарядната станция под високи дървета.
По време на удари от мълния изключете станцията за зареждане и разкачете ограничителния проводник, ако е възможно.
Важно:
Не използвайте робота при неблагоприятни метеорологични условия (дъжд, мълния).

3. ТЕХНИЧЕСКИ ДАННИ

Модел	RXR800	RXR1000
Тип двигател	Безчетков електродвигател	Безчетков електродвигател
Напрежение на литиево-йонна батерия	20V	20V
Капацитет на литиево-йонна батерия	2Ah	4 Ah
Вид на връзката	-	Bluetooth, Wi-Fi
Време за зареждане	45 мин	120 мин
Работно време	40 мин	70 мин
Обороти на двигателя	3100 об/мин	3100 об/мин
Ширина на косене	180 мм	220 мм
Височина на косене	25мм-60мм	25мм-60мм
Тип острие	Диск с 3 ръба	Диск с 3 ръба
Максимален ъгъл на изкачване	25°	25°
Пълна скорост	0,4 m/s	0,4 m/s
Максимална площ	800 кв.м	1000 кв.м
Нетно тегло с аксесоарите	8,88 кг	9,32 кг
Радио спецификации	Устройство с малък обхват (SRD), характеристики: RMI работен спектър/мощност 100Hz-148.5kHz; 50dBA/m на 10 m	Устройство с малък обхват (SRD), характеристики: RMI работен спектър/мощност 100Hz-148.5kHz; 50dBA/m на 10 m Bluetooth V4.2 - BLE спецификация, Адаптивен Работен спектър/мощност: 2400MHz-2483.5 MHz / 7 dm Wlan: спецификация 802.11b/g/n - Адаптивна спецификация Работен спектър/мощност 2400 MHz- 2483,5 MHz/ 17,5 dBm

Гаранция	24 месеца	24 месеца

Роботът е подходящ за максимална височина на тревата от 60 мм. При по-висока трева роботът може да спре. Подрежете моравата до по-малко от 60 mm с помощта на косачка.

Батерията на робота се възползва от функцията "α UP-Innovation RURIS". Тази функция помага на батерията, когато достигне критичния праг на разреждане. Ruris излезе с иновация в системата от клетки в батерията, чрез която батерията може да се презарежда след дълъг период от време, в който е била разредена. Така потребителите на RURIS могат да се насладят на надеждността и иновациите на RURIS. След съхранение се препоръчва зареждане на интервал от 6 месеца - 1 година

4. ПРЕГЛЕД НА МАШИНАТА

1- Капак на контролния панел
2-Бутон за регулиране на височината
3-Бутон СТАРТ
4-HOME бутон
5-Бутон за връщане назад
6-бутон със стрелка
7-бутон OK
8-Дръжка за носене
9-Стоп бутон
10-цифров дисплей
11-Ограничителен кабел
12- Фиксиращи пирони (за зарядна станция)
13-Фиксиращ пирон (за ограничителен проводник)
14-Захранващ адаптер
15-щепсел
16-Заредете лист
17-Зарядна станция
18-Броня на товарна станция
19-Винт
20-острие
База с 21 станции
22-Зарядно устройство
23-Гвардия
24-втулка
25-щепсел за свързване на зарядното устройство
26-Контакт +
27-Контакт -
28-LED
29-Кабелен канал
30-Букса за зареждане
31-Индикатор за работа
32-Отделение за батерии
33-Батерия
Винт с 34 острието

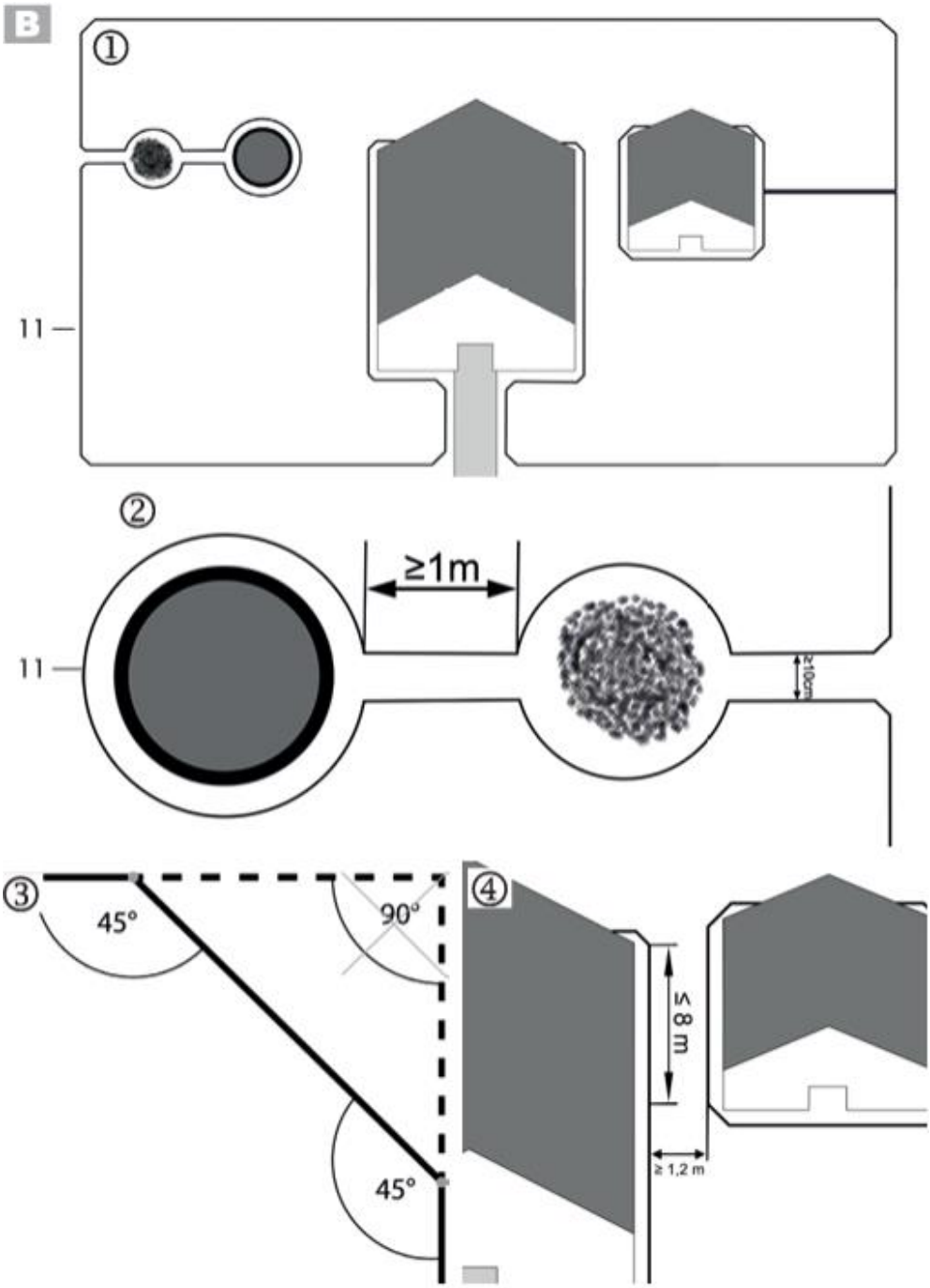
B
①
11
②
≥1m
11
≥10cm
③
45°
90°
45°
④
≤ 8 m
≥ 1,2 m

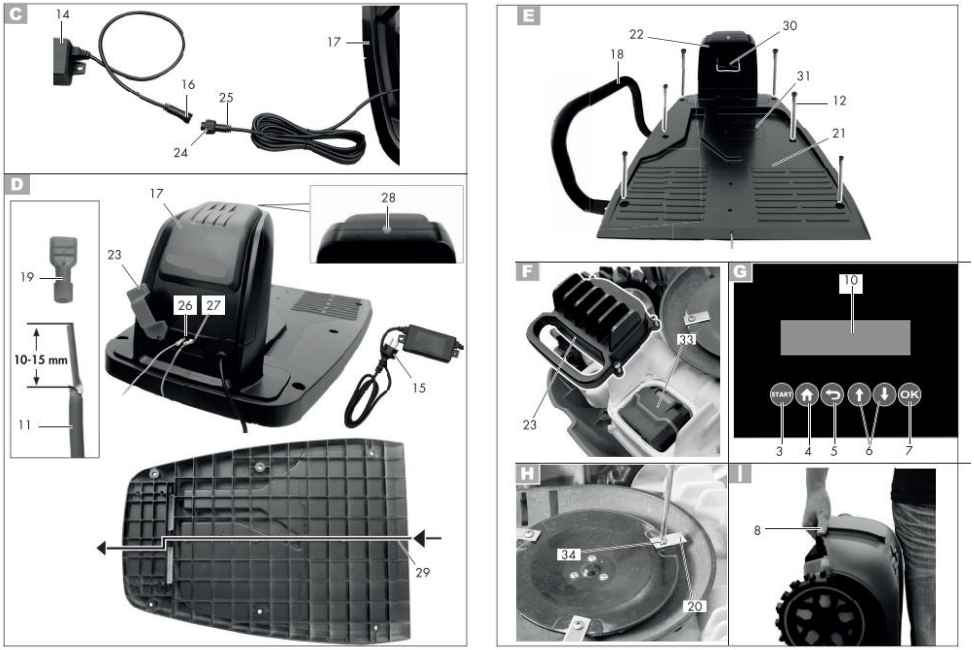

Изображенията са информативни, доставчикът си запазва правото да прави структурни и функционални промени в машината, представена в това ръководство.

5. ИНСТАЛИРАНЕ

Първоначално стартиране

Първо намерете най-добрата позиция за вашата станция за зареждане, помислете за най-близкия външен контакт, тъй като станцията трябва да бъде свързана към него. Уверете се, че земята, където поставяте зарядната станция, е равна, суха, без магнитни полета и без препятствия отпред. Проверявайте редовно тревната площ и премахвайте камъни, клони, жици и предмети, които могат да повредят робота и неговите остриета.

Монтаж и позициониране на зарядната станция

1. Включете зареждащото устройство (22) в основната плоча (21) на зареждащата станция.
2. Натиснете зарядното устройство (22) надолу, така че да се закрепи здраво в основната плоча.
3. Закрепете зареждащото устройство (22) към основната плоча (21) с четирите включени винта (19).

Поставете зарядната станция (17) върху равна повърхност близо до контакт.

Зарядната станция трябва да има поне 2 m пространство отпред, за да се гарантира, че косачката-робот може да се върне в базовата станция без проблеми. Също така трябва да има разстояние най-малко 1 m от задния край до ъгъла на периметъра.

След като поставите и свържете ограничителния проводник, трябва да обезопасите зарядната станция. Уверете се, че станцията за зареждане (17) е разположена на подходящо разстояние от езера, плувни басейни и стъпала. Препоръчваме да поставите капак за зарядната станция (17), за да я предпазите от атмосферни повреди.

Монтаж на ограничителен проводник

Преди да стартирате робота, ограничителният кабел (11) трябва да бъде монтиран около тревната площ, която ще бъде покрита от робота :

1. Маркирайте тревната площ с куките (13).
2. Заровете ограничителния кабел (11) в земята (макс. дълбочина 5 см). Докато работи, роботът преминава през ограничителния кабел около 20 - 30 см, преди да се обърне и да потърси нов път. Инсталирайте правилно ограничителния кабел, за да предотвратите удрянето на робота в чужди предмети и повредата му.

3. За първоначален монтаж препоръчваме да маркирате ограничителния кабел (11) с куките (13), в случай че по-късно трябва да се направят корекции. Тревната площ трябва да бъде оградена като единична затворена площ (фиг. 1).
4. Паралелните ограничителни проводници (11), монтирани на разстояние най-малко 10 см, се идентифицират като препятствие от робота и се избягват (фигура 2). Ако граничните проводници са монтирани на разстояние по-малко от 5 mm, те не се засичат от робота и той преминава над тях.
5. Избягвайте създаването на 90° ъгли. Вместо това ги разделете на два ъгъла от 45° (фигура 3).
6. Сензорите на робота са проектирани да откриват и избягват неподвижни и твърди препятствия (стени, градински мебели и др.), по-големи от 100 mm. Защитете чувствителните препятствия (напр. цветни лехи) на поляната с ограничителния кабел (11).
7. Разстоянието между 2 препятствия трябва да бъде най-малко 1 m (фиг. 2).
8. Уверете се, че ограничителният кабел (11) не се пресича в нито една точка. Това може да доведе до неправилно функциониране или повреда на робота

дървета

Роботът открива дървета като нормално препятствие. Въпреки това, стърчащите корени могат да повредят долната страна/ламелите (20). Препоръчваме да използвате ограничителния кабел (11), за да ограничите и дърветата.

СКАЛИ

Отстранете малките камъни (по-малко от 100 мм) от тревната площ. Те могат да повредят робота и остриетата (20). Роботът открива камъни (по-високи от 100 mm) като нормални препятствия. Препоръчваме да използвате ограничителния кабел (11), за да очертаете и скалите.

Наклони/неравности

Роботът може да работи на наклони/неравности до макс. 25° (47%). На разстояние 1 m от ограничителния проводник наклонът не трябва да надвишава 5,7° (10 %). Уверете се, че се поддържа разстояние от най-малко 30 cm между ограничителния кабел (11) и препятствие на склон в горната част и най-малко 40 cm в долната част.

Езера/басейни

Езерата и басейните трябва да бъдат оградени с ограничителна тел (11), където е възможно, или проектирани така, че роботът да не може да влезе във водата. Това може сериозно да повреди електронните му компоненти.

Алеи/пътища

Роботът може лесно да пресича алеи и пътища на нивото на земята. Ако има разлика във височината между поляната и пътеката/пътя, ограничете пътеката/пътя с безопасно разстояние от прибл. 40 см.

Тесни проходи

Тесните проходи в очертаната зона на моравата трябва да са най-малко 1,2 m широки и не повече от 8 m дълги (фиг. 4). Ширината от 1,2 m се отнася за разстоянието между ограничителните кабели. Роботът надвишава ограничителния кабел с 0,2 m от двете страни, когато коси тревата.

Свързване на зарядната станция към захранващия адаптер

1. Свържете захранващия адаптер (14) към зарядната станция (17) чрез щепсела за зареждане (16) и гнездото за зареждане (25).
2. Завийте втулката (24) около съединението, за да го предпазите от влага.

Свързване на ограничителния проводник към станцията за зареждане

1. Отстранете изолацията на граничния проводник прибл. 10-15 mm, в двата края (11).
2. Огънете капака (23) нагоре.
3. Свържете края на ограничителния проводник (11), който минава към предната част на станцията и заобикаля моравата, към гнездото, отбелязано с „ -“.
4. Поставете другия край на ограничителния проводник (11) през жлеба под станцията за зареждане (17).
5. Свържете този край на проводника към гнездото, отбелязано с +.
6. Свържете щепсела (15) към източника на захранване.
7. Проверете светодиода на станцията за зареждане. Ако светодиодът свети в зелено, граничният проводник (11) е правилно свързан към станцията за зареждане (17).

Закрепване на зарядната станция

Закрепете зарядната станция и бронята (18) с фиксиращите гвоздеи (12). Бронята на станцията за зареждане (18) се закрепва отстрани на станцията , извън зоната с ограничена трева. Индикаторът за работен диапазон (31) на станцията за зареждане трябва да се намира в зоната с ограничен достъп.

Поставяне/смяна на батерията

Преди да смените батерията, изключете робота и изчакайте остриетата да спрат.

Съществува риск от нараняване. Съществува риск от нараняване поради изтичане на течност от батерията, ако батерията е повредена! В случай на контакт с очите или кожата, изплакнете засегнатите области с вода или неутрализиращ агент и потърсете медицинска помощ.
1. Обърнете робота.
2. Отворете отделението за батерии, като отстраните 4-те винта на дъното на робота.
3. При необходимост извадете изтощения акумулатор.
4. Поставете батерията.
5. Затворете отново отделението за батерията (32).

6. ВЪВЕЖДАНЕ В ЕКСПЛОАТАЦИЯ

6.1 ПЪРВОНАЧАЛНО СТАРТИРАНЕ

Стартиране на робота
1. Натиснете и задръжте бутона СТАРТ (3) за прибл. 3 секунди, докато дисплеят (10) светне.
2. Задайте желания език. Изберете желания език с помощта на бутоните със стрелки (6) и потвърдете избора с бутона OK (7).
3. Задайте датата и часа с бутоните със стрелки (6). Потвърдете избора с бутона OK (7). Необходима е правилна настройка на дата и час, за да се гарантира правилното функциониране на настройките за работно време.
4. Въведете 4-цифрения ПИН код (фабрична настройка "1111").
Променете фабрично зададената парола след първото стартиране.
5. Натиснете бутона OK (7), за да влезете в главното меню. Роботът вече е в режим на готовност.
Езикова настройка
1. Ако е необходимо, отворете капака (1).
2. Отключете дисплея (10), като въведете 4-цифрения PIN код (фабрична настройка "1111").
3. Натиснете бутона OK (7), за да влезете в главното меню.
4. Използвайте бутоните със стрелки (6), за да изберете менюто "Настройки".
5. Потвърдете избора с бутона OK (7)
6. Използвайте бутоните със стрелки (6), за да изберете „Език“
7. Потвърдете избора с бутона OK (7)
8. Използвайте бутоните със стрелки (6), за да изберете желания език
9. Потвърдете избора с бутона OK (7)
10. Върнете се в главното меню с бутона за връщане назад (5).

6.2 СТАРТИРАНЕ И СПИРАНЕ

Стартиране на робота
1. Натиснете и задръжте бутона СТАРТ (3) за прибл. 3 секунди, докато дисплеят (10) светне.
2. Въведете 4-цифрения ПИН код (фабрична настройка "1111").
3. Натиснете бутона OK (7), за да влезете в главното меню. Роботът вече е в режим на готовност. Ако роботът е в режим на готовност или режим на зареждане, натиснете веднъж бутона START (3), за да започнете да косите. Роботът няма да стартира, докато капакът (1) не бъде затворен.
Ако сте въвели грешен ПИН. Изчакайте около 3 секунди или натиснете бутона OK (7), за да можете да въведете ПИН кода отново. Ако въведете неправилен ПИН три пъти подред, екранът се заключва за 15 секунди. За всеки допълнителен грешен ПИН времето за блокиране се удвоява. **Спиране на робота**
1. Натиснете и задръжте бутона СТАРТ (3) за около 3 секунди.
Роботът спира, ако:
1. Бутонът СТОП (9) е натиснат
2. Бутонът СТАРТ (3) се натиска за 3 секунди
3. Капакът (1) се повдига
4. Роботът губи сигнала на граничния проводник и не може да го намери отново след 5 минути
5. Пресечете граничната линия.
6. Засяда между препятствията и се нуждае от повече от 10 секунди, за да намери изход.
7. Повишено е

6.3 КОСЕНЕ НА ТРЕВА

1. Отворете капака (1).
2. Отключете дисплея (10) с 4-цифрения PIN код (фабрична настройка "1111").

Когато роботът е в станцията за зареждане и зарежда:
3. Натиснете веднъж бутона СТАРТ (3).
- ако нивото на зареждане на батерията е по-високо от 70%, дисплеят показва "Затворете капака, за да започнете". Затворете капака (1) и роботът автоматично ще започне да коси тревата.
- ако нивото на зареждане на батерията е по-малко от 70%, дисплеят показва "Ниска батерия" след 2 секунди. Роботът се зарежда, докато нивото на батерията достигне 90% и след това започва да коси автоматично.

Когато роботът е в режим на готовност:
3. Натиснете веднъж бутона СТАРТ (3).
- ако нивото на заряд на батерията е по-високо от 30%, дисплеят показва "Затворете капака, за да започнете". Затворете капака (1) и роботът автоматично ще започне да коси тревата.
- ако нивото на зареждане на батерията е по-малко от 30%, дисплеят показва "Ниска батерия" след 2 секунди. Роботът се придвижва до станцията за зареждане.

В зависимост от естеството на тревата (височина, дебелина), роботът регулира скоростта на косене, за да осигури добър резултат.

Обратно към станцията за зареждане
Когато роботът е в режим на готовност, натиснете и задръжте бутона HOME (4) за около 3 секунди. Дисплеят (10) показва "Затворете капака, за да започнете". Затворете капака (1) и роботът се придвижва до станцията за зареждане. След това започва да се зарежда.

Настройки на робота
Роботът има следните опции за настройка, които можете да направите чрез контролния панел, ако искате да промените фабричните настройки.

Бутон на контролния панел	Име	Номер за въвеждане на ПИН кода	Функции
	Бутон за начало (4)	1	Натиснете бутона, когато роботът е в режим на готовност, за да се върне към станцията за зареждане
	Бутон със стрелка (6)	2	Премества селекцията/курсора нагоре в интерфейса на менюто
			Увеличава броя при задаване на параметри
	Бутон със стрелка (6)	3	Премества селекцията/курсора надолу в интерфейса на менюто
			Намалете броя, когато задавате параметри
	Бутон OK (7)	4	Потвърдете настройките
			Извиква интерфейса за въвеждане на PIN, след като условието за грешка приключи
			Извикайте следващото меню
			Потвърдете, за да преминете от главното меню към следващото ниво на менюто
	бутон за връщане назад (5)		Назад към предишното меню
			Отменете следващата функция

Обяснение на съобщенията, които могат да се появят на дисплея

Съобщение на контролния панел	**Обяснение/Коригиращо решение**
в готовност	Роботът е в режим на готовност, няма съобщения за грешка
Въведете PIN	Той иска ПИН кода
Зареждане	Роботът се зарежда
Косене	Роботът коси тревата
Автоматично косене	Роботът коси тревата автоматично

Модно място	Роботът коси определена площ
Косенето с фиксирана точка приключи	Изрязването в "точков режим" е завършено
Връщане	Роботът се връща в станцията за зареждане
На пауза	Роботът влезе в режим "пауза" чрез: - натискане на бутон СТОП - натискане на бутона "Пауза" в APP
Авариен стоп	Натиснат е бутонът СТОП (9).
Актуализиране	Изпълнение/в процес на необходимия фърмуер
Ниска батерия, заредете за работа	Нивото на заряд на батерията е ниско. Батерията трябва да е заредена поне 70% за автоматично косене и 30% за косене във фиксирана точка (режим на място)
Сега вали, връщам се	Сензорът за дъжд е активиран
Затворете капака, за да започнете	Затворете капака, за да започнете
Зареждането за работа е на пауза	Зареждането е прекъснато (напр. ръчно или поради прекъсване на захранването)
Работата е прекъсната, моля, опитайте отново	Автоматичното подстригване е прекъснато (напр. бутонът СТОП (9) е натиснат, капакът (1) е отворен)
Поставете вътре в границата и опитайте отново	Поискано е да поставите робота вътре в периметъра, ограничен от кабела.
Да продължим да работим?	Натиснете бутона OK (7), за да продължите да работите или натиснете бутона за връщане назад (5)
Времето е зададено грешно	Времето е зададено грешно
Зареждането за работа е на пауза	Качването беше прекъснато
Затворете капака, за да започнете	Затворете капака (1)
Текущата работа беше спряна	Косенето на тревата е спряно
Ниско напрежение на батерията	Нивото на заряд на батерията е ниско. Батерията трябва да е заредена поне 70% за автоматично косене и 30% за косене във фиксирана точка (режим на място) Поставете робота в станцията за зареждане Изчакайте процеса на качване да завърши Роботът се връща сам до заряднатата станция
Ниска батерия, заредете за работа	
Ниско напрежение на батерията, връщане към станцията	
Без единичен цикъл	Проверете правилната инсталация на граничния проводник и коригирайте, ако е необходимо, поставете робота вътре в периметъра и го рестартирайте
Няма сигнал, моля, първо настройте веригата	
Цикличният сигнал е изгубен	
Косачката беше заключена! очакване...	Изчакайте, докато текущият процес приключи
Грешен ПИН, любезно опитайте отново.	Въведете вашия PIN отново
Поставете вътре в границата и опитайте отново	Поставете робота вътре в периметъра и го рестартирайте
Косачка отвън	
Моля, рестартирайте, за да започнете актуализацията на фърмуера	Рестартирайте робота
Работата е прекъсната, моля, опитайте отново	
Сензорът за дъжд е активиран	Сензорът за дъжд е активиран
Косачка в гарата	Роботът е на гарата
Косачката не е в гарата	Роботът не е в гарата. Ако е необходимо, поставете го в станцията

Натиснете бутона "СТАРТ", за да започнете	Натиснете бутона СТАРТ (3)
Продължителност минимум 30 мин	Индикация за необходимото време
Търсене на сигнал...	Търсене на сигнал...
Копирайте файла, моля изчакайте	Моля, изчакайте процеса на копиране
Моля, изключете го	Изключете робота
Намаляване на спирането на двигателя	Проверете и отстранете предметите, блокиращи остриетата; Проверете състоянието на остриетата; При необходимост се свържете с оторизиран сервиз на RURIS
Загасване на левия двигател	
Моля, сменете батерията	Сменете батерията на робота
Ненормална батерия	
Батерията е повредена	
Температурата на батерията е твърде ниска (разреждане)	Отменете процеса на качване
Високо напрежение на батерията	Напрежението на батерията е високо
Висока температура на батерията	Батерията има висока температура
Висок заряден ток	Отменете процеса на зареждане, проверете входния ток
Високо напрежение на зареждане	Отменете процеса на зареждане, проверете входното напрежение
Висока температура	Отменете процеса на качване
Косачката е повдигната	Роботът се повдига от земята
Косачка се обърна	Роботът се преобърна
Косачка в капан	Почистете робота и го рестартирайте
Косачка наклонена	Поставете робота изправен и го рестартирайте
Прегряване на двигателя	Изключете робота и го оставете да изстине
Грешка на двигателя	Свържете се с оторизиран сервиз на RURIS
Изключете Emsensor	
Повреда на сензора на Хол	
Хардуерна грешка	
Ненормален ладунг	
Ненормално зареждане	
Грешка при разреждане на батерията	
Грешка в инерционната измервателна единица (IMU).	
Двигателят е изключен	
Грешка в двигателната зала	
Свръхток на двигателя	
Двигателят спира	
Десен двигател спира	
Повреда на сензора за дъжд	
Повреда на сензора за контур	

Точков режим/режим на фиксирано точково косене

Тази функция ви позволява да косите тревата, когато върху нея има например градински мебели или оборудване за детска площадка.

1. Поставете робота на мястото, където искате да косите тревата.
2. Ако е необходимо, отворете капака (1).
3. Отключете дисплея (10) с 4-цифрения PIN (фабрична настройка "1111").
4. Натиснете бутона OK (7), за да влезете в главното меню.
5. Изберете "Режим на място" с бутоните със стрелки (6). Екранът показва „Затворете капака, за да започнете“.

6. Затворете капака (1) и роботът започва да коси с фиксираната точка.
Роботът коси в спираловидна посока обратна на часовниковата стрелка и превключва на "Автоматизирано косене" след радиус на косене от 1 m или 3,5 минути косене. Ако роботът срещне препятствие, той спира, дисплеят показва, че косенето е спряно и роботът преминава в режим на готовност. Когато роботът докосне ограничителния проводник (11), той продължава да коси в противоположната спирална посока.
Ако роботът е извън ограничителния кабел (11) или на станцията за зареждане и изберете „Режим на място“, екранът показва „Поставете вътре в границата и опитайте отново“. Поставете робота вътре в ограничителния проводник (11) до станцията за зареждане и рестартирайте "режим на място".
Ако нивото на зареждане на батерията е по-малко от 30%, дисплеят показва „Ниско напрежение на батерията“ след 2 секунди. Заредете робота, преди да започнете да косите.

Настройка на дата и час

1. Ако е необходимо, отворете капака (1).
2. Отключете дисплея (10) с 4-цифрения PIN код (фабрична настройка "1111").
3. Натиснете бутона OK (7), за да влезете в главното меню.
4. Използвайте бутоните със стрелки (6), за да изберете "Настройки".
5. Потвърдете избора с бутона OK (7).
6. Използвайте бутоните със стрелки (6), за да изберете „Дата и час“.
7. Потвърдете избора с бутона OK (7).
8. Променете датата и часа с бутоните със стрелки (6). Началните позиции могат да се променят с бутона OK (7). Необходима е правилна настройка на дата и час, за да се гарантира правилното функциониране на настройките за работно време.

Настройка на сензора за дъжд

Никога не използвайте робота по време на бури и не забравяйте да изключите зарядната станция от електрическата мрежа. Ако сензорът за дъжд е включен, роботът се връща към станцията за зареждане, когато вали.

1. Ако е необходимо, отворете капака (1).
2. Отключете дисплея (10) с 4-цифрения PIN (фабрична настройка "1111").
3. Натиснете бутона OK (7), за да влезете в главното меню.
4. Използвайте бутоните със стрелки (6), за да изберете „Настройка“.
5. Потвърдете избора с бутона OK (7).
6. Използвайте бутоните със стрелки (6), за да изберете "Режим дъжд".
7. Потвърдете избора с бутона OK (7).
8. За да деактивирате сензора за дъжд, изберете "Деактивиране" и потвърдете избора с бутона OK (7).
За да активирате сензора за дъжд, изберете "Активиране" и потвърдете избора с бутона OK (7).
Изберете време в минути, когато роботът трябва да започне да работи отново след дъжд. Потвърдете всеки избор с бутона OK (7).
9. Върнете се в главното меню, като използвате бутона за връщане назад (5)

Не се препоръчва използването на робота при дъжд. Роботизираната косачка може да коси мокра трева, но мократа трева ще се натрупа върху диска с ножове и колелата, което означава, че е необходимо често почистване на машината.

Настройка на работното време .

1. Ако е необходимо, отворете капака (1).
2. Отключете дисплея (10) с 4-цифрения PIN (фабрична настройка "11117").
3. Натиснете бутона OK (7) за достъп до главното меню.
4. Използвайте бутоните със стрелки (6), за да изберете „Настройка“.
5. Потвърдете избора с бутона OK (7).
6. Използвайте бутоните със стрелки (6), за да изберете "Работно време".
7. Потвърдете избора с бутона OK (7).
8. Изберете желаното време за работа с бутоните със стрелки. Задайте работното време в часове/ден.
9. Потвърдете избора с бутона OK (7).
10. Върнете се в главното меню с бутона (5).

След достигане на зададеното време за работа на ден, роботът се връща в зарядната станция.

Свързване на робота чрез Wi-fi (за модела RXR1000).

1. Ако е необходимо, отворете капака (1).
2. Отключете дисплея (10) с 4-цифрения PIN (фабрична настройка "1111").
3. Натиснете бутона OK (7), за да влезете в главното меню.
4. Използвайте бутоните със стрелки (6), за да изберете "Настройки".

5. Потвърдете избора с бутона OK (7).
6. Използвайте бутоните със стрелки (6), за да изберете "Set WiFi".
7. Използвайте своя смартфон, за да се свържете с робота чрез приложението Tuya Smart.

Промяна на вашия ПИН.

1. Ако е необходимо, отворете капака (1).
2. Отключете дисплея (10) с 4-цифрения PIN (фабрична настройка "11117").
3. Натиснете бутона OK (7), за да влезете в главното меню.
4. Използвайте бутоните със стрелки (6], за да изберете „Настройка“.
5. Потвърдете избора с бутона OK (7).
6. Използвайте бутоните със стрелки (6), за да изберете "Change PIN".
7. Потвърдете избора с бутона OK (7).
8. Въведете стария си 4-цифрен ПИН. Ако сте въвели ПИН кода неправилно, използвайте бутона за връщане назад (5), за да се върнете към въвеждането на ПИН кода.
9. Въведете нов ПИН.
10.Потвърдете новия ПИН като го въведете отново. Ако сте въвели неправилен ПИН код, върнете се към въвеждане на ПИН с бутона за връщане назад (5) и повторете стъпки 8 и 9.
11. След смяна на пин кода съобщението "Успех!" ще се появи на екрана. Върнете се в главното меню с бутона за връщане назад (5).

Настройка/изтриване на програма

Създаване на график за косене на трева

1. Ако е необходимо, отворете капака (1).
2. Отключете дисплея (10) с 4-цифрения PIN (фабрична настройка "1111").
3. Натиснете бутона OK (7), за да влезете в главното меню.
4 . Използвайте бутоните със стрелки (6), за да изберете „График“.
5. Изберете деня, който искате да зададете (понеделник, вторник, сряда, четвъртък, петък, събота, неделя) с бутоните със стрелки (6).
6. Натиснете бутона OK, за да зададете деня.
7. С помощта на бутоните със стрелки (6) изберете времето, когато работата започва и кога приключва. Могат да се задават два периода на ден.
8. Натиснете бутона OK (7), за да потвърдите и изборът се връща в лявата страна, на ден
9. Повторете стъпки 5-8, за да изберете работното време за всеки ден от седмицата.
10. Натиснете бутона OK (7), за да потвърдите настройката.

Изтриване на програма за косене на трева

1. Преместете селекцията с бутоните със стрелки (6) до „Всички“ (горе вляво).
2. Натиснете и задръжте бутона за връщане назад (5), за да изтриете целия график за седмицата.

Създаване на вторични зони

1. Ако е необходимо, отворете капака (1).
2. Отключете дисплея (10) с 4-цифрения PIN (фабрична настройка "1111").
3. Натиснете бутона OK (7), за да влезете в главното меню.
4. Използвайте бутоните със стрелки (6), за да изберете „Вторични зони“.
5. Натиснете бутона OK, за да изберете вторична зона (зона). Изберете началното разстояние "Разстояние (dst)m"" и съотношението "Процент (pct)%" от площта за косене с помощта на бутоните със стрелки (6), след което натиснете бутона OK за потвърждение.
6. Повторете стъпка 5, за да завършите набора на всяка подзона (Зони).
7. Натиснете бутона OK (7), за да потвърдите настройките.

Роботът изминава определеното от вас разстояние "Разстояние (dst)m" по ограничителния проводник (1 - 500 метра) и след това започва работа.)

Като въведете процента "Процент (pct)%", вие определяте какъв процент от общата площ вътре в граничния проводник трябва да бъде подрязан.

Сумата от "Процент (pct)%" на 5-те второстепенни области (площи) трябва да бъде по-малка или равна на 100 .

Връщане към фабричните настройки

Роботът може да бъде нулиран, връщайки го към фабричните настройки

1. Ако е необходимо, отворете капака (1).
2. Отключете дисплея (10) с 4-цифрения PIN (фабрична настройка "1111").
3. Натиснете бутона OK (7), за да влезете в главното меню.
4. Използвайте бутоните със стрелки (6), за да изберете „Настройка“.
5. Потвърдете избора с бутона OK (7).
6. Използвайте бутоните със стрелки (6), за да изберете "Фабрична настройка".

7. Потвърдете избора с бутона OK (7).
Роботът се изключва и се връща към фабричните настройки. Нулирането няма да изтрие настройките и данните, записани в приложението Tuya Smart.

Регулиране на височината на косене

Роботът има настройки за регулиране на височината на косене между 25 mm и 60 mm. Ако тревата е по-голяма от 60 мм, отрежете тревата на макс. 60 mm, в противен случай работното натоварване на робота ще бъде твърде високо и ефективността на рязане ще намалее. Използвайте обикновена косачка. След като инсталацията приключи, височината на рязане може да се регулира до подходящата височина. Винаги започвайте от висока позиция на рязане и продължете надолу до желаната височина.
Забележка: Не се опитвайте да повдигате или намалявате височината на косене, докато роботът коси тревата.

Свързване на робота с TuyaSmartApp (за модел RXR1000).

1. Отворете капака (1).
2. Отключете дисплея (10) с 4-цифрения PIN (фабрична настройка "1111").
3. Натиснете бутона OK (7), за да влезете в главното меню.
4. Използвайте бутоните със стрелки (6), за да изберете "Настройки".
5. Потвърдете избора с бутона OK (7).
6. Използвайте бутоните със стрелки (6), за да изберете "Set WiFi".
7. Активирайте Bluetooth® на вашия смартфон.
8 . Отворете приложението Tuya Smart. От тук има 3 опции за свързване на устройството. ❶, ❷,❸

❶Ако това е устройството, което искате да свържете с приложението:

9. Изберете опцията „Добавяне на устройство“. Приложението сканира района, за да намери налични устройства.
10.Ако изберете „Трябва да добавите“, те се показват в списък.
11. Изберете едно устройство.
12. Сега докоснете ⊕, изберете устройството.
13. Изберете вашата WLAN и въведете подходящата парола.
14.Потвърдете връзката, като натиснете "Край".
Устройството вече е в списъка ⌂и може да бъде избрано.

❷Ако вече сте свързали други устройства към приложението :

9. В настройката ⌂изберете ⊕от горния десен ъгъл. Приложението сканира района за налични устройства и показва дали устройствата са намерени.
10. Продължете както ❶от точка 10.

❸Ако не ви бъде предложен автоматично списък с налични устройства:

Ако устройството не бъде предложено автоматично, изпълнете следните стъпки:
9. В настройката ⌂изберете ⊕горе вдясно.
10. Изберете „Други“ в лявата лента.
11. Изберете „Други 2“.
12. Потвърждението е готово, когато дисплеят мига бързо. Приложението вече търси налични устройства и ви ги предлага.
13. Изберете желаното устройство, като натиснете , ⊕за да го добавите към приложението.
14.Първо потвърдете с "Напред", след това с "Край".
Актуализирането на фърмуера може да промени функциите на приложението.

Активиране на Bluetooth (за модел RXR1000).

Bluetooth е необходим само за свързване на вашето устройство към приложението Smart Life.
След като устройството е свързано с приложението Smart Life, Bluetooth се изключва и се включва отново само когато устройството се върне към фабричните настройки.
1. Ако е необходимо, отворете капака (1).
2. Отключете дисплея (10) с 4-цифрения PIN (фабрично зададен "1111").
3. Натиснете бутона OK (7) за достъп до главното меню.
4. Използвайте бутона със стрелка (6), за да изберете "Настройка".
5. Потвърдете избора с бутона OK (7).
6. Използвайте бутона със стрелка (6), за да изберете "Set WiFi".
7. Потвърдете избора с бутона OK (7).
Това е необходимо за първоначалната връзка с приложението Tuya Smart, за което има WLAN връзка и Bluetooth функцията на робота е неактивна.

Функции на приложението (за модел RXR1000).

Ако изберете робота, той ще ви отведе до страницата с преглед.

Натиснете кръглия бутон отляво и задръжте пръста си върху дисплея, за да плъзнете бутона "START >".
Изберете отделните менюта чрез позицията на бутона "СТАРТ > " .

- Времеви график

Тук можете да зададете два работни периода за всеки ден от седмицата.
Роботът трябва да е в режим на готовност, за да можете да правите последователностите, които искате.
1. Изберете желания ден.
2. За желания период от време дефинирайте Начален час и Краен час.
3. Запазете програмата в горния десен ъгъл на „Запазване“.
Програмата може да бъде нулирана от менюто вдясно чрез „Нулиране“.

- Второстепенни зони.

Тук можете да конфигурирате до 5 вторични зони. Роботът трябва да е в режим на готовност, за да можете да правите настройки тук.
1. Изберете вторична зона.
2. Задайте разстоянието до входната точка.
Роботът се движи по ограничителния кабел за определеното разстояние и след това започва да коси.
3. Задайте процент от площта.
Процентът на площта показва какъв процент от общата площ вътре в ограничителния кабел трябва да се коси.
Сумата от процентите на площта на 5 второстепенни площи трябва да бъде по-малка или равна на 100% от общата площ.
4. Потвърдете с „Запис“.
Ако не искате да разделите зоната за косене на вторична зона, изберете:

- Разстояние до входната точка: 1м
- Процент на площта: 100%

контрол
Тук можете да:
- Вижте как е роботът в момента;
- Преглед на капацитета на батерията в проценти;
- Стартиране или спиране на автоматично подстригване ;
- Започнете да косите на място през фиксираната точка , изберете дали роботът е в режим на готовност.
Тази функция ви позволява да косите тревни площи, върху които има мебели или други подобни предмети.
- Чрез избиране на бутона , роботът ще се придвижи до зарядната станция.

Дневник на грешките
Тук можете да прочетете грешките и датата на грешката.

Работен дневник
Тук можете да прочетете времената на работа на робота.

настройки
Тук можете да:
- Задайте общото работно време на ден в работни часове.
- Задаване или промяна на парола на устройството (PIN).
- Активирайте и деактивирайте сензора за дъжд и задайте време, когато роботът трябва да започне да работи отново след дъжд. Можете също така да посочите дали индикаторът да компенсира прекъсването на работата, причинено от дъжд.
Не се препоръчва да оставяте робота да работи, докато вали.

-Настройки

Ако изберете иконата отново , можете да присвоите ново изображение на робота със „Символ“, можете да преименувате робота и местоположението с „Име“ „Местоположение“.
„Информация за устройството“ може да бъде извикана под този елемент от менюто.
„Докоснете, за да стартирате и автоматизирате“ ви позволява да стартирате вашите запазени автоматизации.

„Споделяне на устройство“ ви позволява да дадете на други членове на същото домакинство достъп до робота.
„Офлайн съобщение“, когато е активирано, ви изпраща известие, когато приложението загуби връзка с бота.
„Създаване на група“ ви позволява да създавате групи от устройства.
"FAQ" отговори на често задавани въпроси.
„Проверка за надстройка на фърмуера“ проверява дали фърмуерът е актуален и позволява надстройка, ако е налична по-нова версия.
„ Премахване на устройство“ изтрива робота от списъка с устройства в приложението.

Прекъсване на връзката с устройството и изтриване на данни от приложението (за модел RXR1000).
1. В настройката изберете устройството, което искате да премахнете и чиито данни искате да изтриете.
2. Изберете иконата горе вдясно.
3. Изберете „Премахване на устройство“.
4. За да изтриете данни, изберете „Прекъсване на връзката и изтриване на данни“. Ако просто искате да изключите устройството
без да изтривате данните, изберете "Прекъсване на връзката".

7. ПОДДРЪЖКА НА СЪХРАНЕНИЕ И ОТСТРАНЯВАНЕ НА ПРОБЛЕМИ

Почистване и поддръжка
Важно е да поддържате косачката-робот чиста.
Роботът ще изкачва склонове по-лесно, ако колелата са чисти, остриетата също ще режат по-добре, ако са чисти и остри. Никога не използвайте машина за миене под високо налягане за почистване.
Почистване на тялото
Използвайте мека четка и/или кърпа, навлажнена с домакински препарат.
Почистване на долната страна
Уверете се, че превключвателят на захранването е в положение OFF и носете защитни ръкавици. Обърнете робота настрани, за да видите долната му страна, почистете диска с острието и рамката с мека четка или влажна кърпа. Завъртете диска, за да се уверите, че се движи свободно.
Заточване/смяна на острието;
Ако острието са износени от едната страна, те могат да се обърнат.
Ако острието са повредени или показват признаци на дисбаланс, те трябва да бъдат сменени.
1. Обърнете устройството.
2. Отстранете винтовете на ножовете (34) от дъното на устройството, след което завъртете ножовете (20).
3. Фиксирайте ножовете с техните винтове (34).
Смяна на острието
3. Отстранете старите остриета и ги сменете, като следвате стъпките по-горе.
рециклиране

Не изхвърляйте електрическо оборудване, индустриална електроника и компоненти в битовите отпадъци! Информация за OEEO. Имайки предвид разпоредбите на GEO 195/2005 - относно опазването на околната среда и GEO 5/2015. Потребителите ще вземат предвид следните указания за предаване на електрически отпадъци, посочени по-долу:
- Потребителите имат задължението да не изхвърлят отпадъчното електрическо и електронно оборудване (OEEO) като несортирани битови отпадъци и да събират това OEEO разделно.
- Събирането на тези наименувани отпадъци (OEEO) ще се извършва чрез обществената служба за събиране във всеки окръг и чрез центрове за събиране, организирани от икономически оператори, упълномощени за събиране на OEEO. Информацията е предоставена от Администрацията на фонда за околна среда www.afm.ro или списанието на Европейския съюз.
- Потребителите могат да предават OEEO безплатно в предварително посочените пунктове за събиране.

Отстраняване на грешки на робота

проблем	Възможни причини	Решения за коригиране
Роботът не стартира	Акумулаторната батерия не е включена	Поставете батерията

	Капакът (1) е отворен	Затворете капака (1)
	Двигателят е повреден	Свържете се с оторизиран сервиз на RURIS
	Тревата е твърде голяма	Окосете тревата, ако е необходимо. Задайте по-висока височина на косене.
Двигателят спира	Остриетата са блокирани от чуждо тяло	Отстранете чуждото тяло, отключете остриетата
Роботът се движи, но не коси тревата	Остриетата са тъпи или дефектни	Сменете остриетата
	Дефектен режещ двигател	Свържете се с оторизиран сервиз на RURIS
Роботът не коси тревата	Височината на косене е твърде ниска	Задайте височината на косене по-висока
	Остриетата (20) са тъпи	Наточете или сменете остриетата
	Зоната на острието е блокирана	Почистете устройството
	Ножовете (20) са монтирани неправилно	Поставете ламелите правилно
Ненормални звуци, шум или вибрации	Винтовете на острието (34) са разхлабени	Затегнете винтовете на острието
	Остриетата (20) са повредени	Сменете остриетата
Роботът се движи извън ограничителния кабел	Грешка при маршрутизиране: 90° ъгли могат да причинят загуба на сигнал.	Подредете граничния проводник под ъгъл от 45°

8. ДЕКЛАРАЦИИ ЗА СЪОТВЕТСТВИЕ

ДЕКЛАРАЦИЯ ЗА СЪОТВЕТСТВИЕ CE

Производител: SC RURIS IMPEX SRL
Бул. Децебал, не. 111, Административна сграда, Крайова, Долж, Румъния
Цел. 0351 464 632, www.ruris.ro, info@ruris.ro
Упълномощен представител: инж. Стро Мариус Каталин – генерален мениджър
Упълномощеното лице по техническото досие: инж. Радой Александру – директор на производствения дизайн
Описание на машината: Робот за косене на трева има ролята на косене на трева.
Сериен номер на продукта: AASF0100001XXRURRXR800 (където AA представлява последните две цифри от годината на производство, знаци 5 и 6 номера на партидата, знаци 7-11 номера на продукта)
Продукт: Робот за косене на трева
Модел : RURIS RXR800 **Работна ширина** : 180 мм
Мотор : електрически, безчетков **Височина на косене:** 25мм-60мм

Ние, SC RURIS IMPEX SRL Крайова, производител, в съответствие с HG 1029/2008 - относно условията за пускане на пазара на автомобили, ***Директива 2006/42/EC*** *- изисквания за безопасност и сигурност, Стандарт EN ISO 12100:2010 - Автомобили . Сигурност* ***, Директива 2014/35/EC*** *, HG 409/2016- относно оборудването с ниско напрежение,* ***Директива 2014/30/EC*** *относно електромагнитната съвместимост (HG 487/2016 относно електромагнитната съвместимост, актуализирана 2019 г.),* ***Директива 2014/53/EC*** *(приложена в Румъния* ***с РЕШЕНИЕ № 740 от 5 октомври 2016 г.*** *относно предоставянето на пазара на радиооборудване),* ***Директива 2011/65/EC*** *относно ограниченията върху употребата на определени опасни вещества в електрическо и електронно оборудване, с изменение ЕС 2015/863, ние декларираме, че са извършени всички серии от съществени радиотестове, за да се удостовери съответствието на продукта с посочените стандарти и декларираме, че той отговаря на основните изисквания за безопасност и сигурност, не застрашава живота, здравето, работата безопасност и няма отрицателно въздействие върху околната среда.*

Долуподписаният Stroe Catalin, представител на производителя, декларира на своя отговорност, че продуктът е в съответствие със следните европейски стандарти и директиви:

- **Директива 2006/42/ЕО** – изисквания за безопасност и сигурност, Директива 2014/35/ЕС относно оборудване за ниско напрежение:

EN ISO 12100:2011 - Безопасност на машини. Общи принципи на проектиране. Оценка на риска и намаляване на риска

EN 13857:2008 - Безопасност на машини. Безопасни разстояния за предотвратяване на навлизането на горните и долните крайници в опасни зони

EN 60335-2-29:2004 - Електрически уреди за домакински и подобни цели. Сигурност. Част 2-29: Специфични изисквания за зарядни устройства за батерии

EN 60335-1:2012/A15:2021- Електрически уреди за домакинство и подобни цели. Сигурност. Част 1: Общи предписания

EN 50636-2-107:2015/A3:2021- Безопасност на електрически уреди за битови и подобни цели. Част 2-107: Специфични изисквания за захранвани с батерии електрически роботизирани косачки

EN 61558-1:2019 - Безопасност на трансформатори, реактори, силови блокове и техните комбинации. Част 1: Общи изисквания и изпитвания

IEC 61558-2-16:2009/AMD1:2013 - Изменение 1 - Безопасност на трансформатори, реактори, захранващи блокове и подобни продукти за захранващи напрежения до 1 100 V - Част 2-16: Специфични изисквания и изпитвания за захранване в режим на превключване консумативи и трансформатори за импулсни захранвания

EN 62841-1:2015 - Преносими електроинструменти, транспортируеми инструменти и машини за градини и тревни площи. Сигурност. Част 1: Общи предписания

EN 61032:2001 - Защита на хора и оборудване в заграждения. Пробни измервателни уреди за проверка

EN 62233:2008+AC:2008- Методи за измерване на електромагнитните полета на битови електрически уреди и подобни цели по отношение на експозицията на хора

EN 50525-2-21:2011- Електрически кабели. Силови кабели за ниско напрежение с номинално напрежение (Uo/U) до и включително 450/750 V. Част 2-21: Кабели за общо приложение. Гъвкави кабели с мрежеста еластомерна изолация

EN 60127-1:2006 - Миниатюрни предпазители. Част 1: Дефиниции за миниатюрни предпазители и общи изисквания за миниатюрни резервни елементи

EN 60384-14:2013/A1:2016 - Постоянни кондензатори, използвани в електронно оборудване. Част 14: Междинна спецификация. Фиксирани кондензатори против смущения за свързване към захранването

Директива 2014/30/ЕС относно електромагнитната съвместимост, Директива 2014/53/ЕС (приложена в Румъния с РЕШЕНИЕ № 740 от 5 октомври 2016 г.):

EN 50665:2017 - Продуктов стандарт за оценка на електронно и електрическо оборудване във връзка с ограниченията върху излагането на хора на електромагнитни полета (0 Hz - 300 GHz)

EN 50663:2017 - Продуктов стандарт за оценяване на съответствието на електрическо и електронно оборудване с ниска мощност с основните ограничения, свързани с излагането на човешкото тяло на електромагнитни полета (10 MHz - 300 GHz)

EN 62311:2008 - Оценка на електрическо и електронно оборудване според ограниченията за излагане на човешкото тяло на електромагнитни полета (0 Hz - 300 GHz)

EN IEC 55014-1:2021- Електромагнитна съвместимост. Изисквания към домакински уреди, електрически инструменти и подобни уреди. Част 1: Проблем

EN IEC 55014-2:2021 - Електромагнитна съвместимост. Изисквания към домакински уреди, електрически инструменти и подобни уреди. Част 2: Имунитет. Стандарт за продуктово семейство

EN 61000-3-2:2019/A1:2021 - Електромагнитна съвместимост (EMC) - Част 3-2: Граници - Граници за излъчване на хармоничен ток (входящ ток на оборудване ≤ 16 A на фаза)

EN 61000-3-3:2013/A2:2021 - Електромагнитна съвместимост (EMC) - Част 3-3: Граници - Ограничаване на вариациите на напрежението, флуктуациите на напрежението и трептенето в обществени захранващи мрежи с ниско напрежение за оборудване с номинален ток ≤ 16 A на фаза и които не са предмет на ограничения за свързване

EN 301 489-1 V2.2.3- Стандарт за електромагнитна съвместимост (EMC) за радио оборудване и услуги. Част 1: Общи технически изисквания. Хармонизиран стандарт за електромагнитна съвместимост

EN 301 489-3 V2.2.1- Стандарт за електромагнитна съвместимост (EMC) за радио оборудване и услуги. Част 33: Специфични условия за свръхширококолентови (UWB) устройства. Хармонизиран стандарт, покриващ съществените изисквания на член 3, параграф 1, буква б) от Директива 2014/53/ЕС

EN 301 489-17 V3.2.4- Стандарт за електромагнитна съвместимост (EMC) за радио оборудване и услуги Част 17: Специфични условия за оборудване за широколентово предаване на данни. Хармонизиран стандарт за електромагнитна съвместимост

Директива 2006/42/ЕО - относно машините - пускане на машини на пазара
Посока 2014/30/ЕС - относно електромагнитната съвместимост (HG 487/2016 относно електромагнитната съвместимост, актуализиран през 2019 г.);
Директива 2014/35/ЕС, HG 409/2016 - относно оборудването за ниско напрежение
Директива 2014/53/ЕС - за хармонизиране на законодателствата на държавите членки относно предоставянето на пазара на радиооборудване (***РЕШЕНИЕ № 740 от 5 октомври 2016 г.*** *относно предоставянето на пазара на радиооборудване)*
Директива 2011/65/ЕС относно ограниченията върху употребата на определени опасни вещества в електрическо и електронно оборудване
Съответствието на този продукт със съществените изисквания на Директива 2014/53/ЕС за радиооборудване е проверено от следния нотифициран орган:
TUV SUD Danmark въз основа на доклад номер DK-RED002591 i01, издаден на 08.01.2022 г.
Други използвани стандарти или спецификации:

- **SR EN ISO 9001** - Система за управление на качеството
- **SR EN ISO 14001** - Система за управление на околната среда
- **SR ISO 45001:2018** - Система за управление на здравето и безопасността при работа.

Марка и име на производител: ZKT Co. Ltd
Забележка: техническата документация е собственост на производителя.
Пояснение: Тази декларация е в съответствие с оригинала.
Срок на валидност: 10 години от датата на одобрение.
Място и дата на издаване: **Крайова, 05.12.2023 г**
Година на прилагане на маркировката CE: **2023 г**
No рег: **1524/05.12.2023г**

Упълномощено лице и подпис: инж. Стро Мариус Каталин
Генерален директор на
SC RURIS IMPEX SRL

ДЕКЛАРАЦИЯ ЗА СЪОТВЕТСТВИЕ ЕС

Производител: SC RURIS IMPEX SRL
Бул. Децебал, не. 111, Административна сграда, Крайова, Долж, Румъния
Цел. 0351 464 632, www.ruris.ro, info@ruris.ro
Упълномощен представител: инж. Стро Мариус Каталин – генерален мениджър
Упълномощеното лице по техническото досие: инж. Радой Александру – директор на производствения дизайн
Описание на машината: Робот за косене на трева има ролята на косене на трева.
Сериен номер на продукта: AASF0100001XXRURRXR800 (където AA представлява последните две цифри от годината на производство, знаци 5 и 6 номера на партидата, знаци 7-11 номера на продукта)
Продукт: Робот за косене на трева
Модел : RURIS RXR800
Мотор : електрически, безчетков **Работна ширина** : 220 мм
Измерено ниво на акустична мощност : 62,9 dB(A) **Гарантирано ниво на акустична мощност:** 63 dB(A)
Нивото на акустична мощност е сертифицирано от TUV SUD Certification and Testing чрез доклад №. 704032244608-Rev01 от 09.10.2022 г. в съответствие с разпоредбите на EN ISO 3744:2010
Ние, SC RURIS IMPEX SRL Крайова, производител, в съответствие с HG 1029/2008 - относно условията за пускане на пазара на автомобили, ***Директива 2006/42/ЕС*** *- изисквания за безопасност и сигурност, Стандарт EN ISO 12100:2010 - Автомобили . Сигурност* ***, Директива 2014/35/ЕС*** *, HG 409/2016 - за оборудване с ниско напрежение,* ***Директива 2014/30/ЕС*** *за електромагнитна съвместимост (HG 487/2016 за електромагнитна съвместимост, актуализирана 2019 г.),* ***Директива 2014/53/ЕС*** *(приложена в Румъния* ***с РЕШЕНИЕ № 740 от 5 октомври 2016 г.*** *относно предоставянето на пазара на радиооборудване),* ***Директива 2011/65/ЕС*** *относно ограниченията върху употребата на определени опасни вещества в електрическо и електронно оборудване, с изменението ЕС 2015 г. /863 декларираме, че са извършени всички серии от съществени радиотестове за удостоверяване на съответствието на продукта с посочените стандарти и декларираме, че той отговаря на основните изисквания за безопасност и сигурност, не застрашава живота, здравето, безопасността на труда и не оказва отрицателно въздействие върху околната среда*

Долуподписаният Stroe Catalin, представител на производителя, декларира на своя отговорност, че продуктът е в съответствие със следните европейски стандарти и директиви:
EN 3744:2010: Акустика. Определяне на нивата на акустична мощност и нива на акустична енергия на източници на шум с помощта на акустично налягане. Технически методи в условия, близки до тези на свободно поле над отразяваща равнина
SR EN 50636-2-107:2015/A2:2020/ EN 50636-2-107:2015/A2:2020 - Безопасност на електрически уреди за битова употреба и подобни цели. Част 2-107: Специфични изисквания за работещи с батерии роботизирани косачки
Други използвани стандарти или спецификации:

- **SR EN ISO 9001** - Система за управление на качеството
- **SR EN ISO 14001** - Система за управление на околната среда
- **ISO 45001:2018** – Система за управление на здравето и безопасността при работа.

Забележка: техническата документация е собственост на производителя.
Пояснение: Тази декларация е в съответствие с оригинала.
Срок на валидност: 10 години от датата на одобрение.
Място и дата на издаване: **Крайова, 05.12.2023 г**
Година на прилагане на маркировката CE: **2023 г**
No рег: **1525/05.12.2023г**

Упълномощено лице и подпис:

инж. Стро Мариус Каталин
Генерален мениджър на SC RURIS IMPEX SRL

ДЕКЛАРАЦИЯ ЗА СЪОТВЕТСТВИЕ CE

Производител: SC RURIS IMPEX SRL
Бул. Децебал, не. 111, Административна сграда, Крайова, Долж, Румъния
Цел. 0351 464 632, www.ruris.ro, info@ruris.ro
Упълномощен представител: инж. Стро Мариус Каталин – генерален мениджър
Упълномощеното лице по техническото досие: инж. Радой Александру – директор на производствения дизайн
Описание на машината: Робот за косене на трева има ролята на косене на трева.
Сериен номер на продукта: AASF0100001XRURRX1000 (където AA представлява последните две цифри от годината на производство, знаци 5 и 6 номера на партидата, знаци 7-11 номера на продукта)
Продукт: Робот за косене на трева
Модел : RURIS RXR1000 **Работна ширина** : 220 мм
Мотор : електрически, безчетков **Височина на косене:** 25мм-60мм

*Ние, SC RURIS IMPEX SRL Крайова, производител, в съответствие с HG 1029/2008 - относно условията за пускане на пазара на автомобили, **Директива 2006/42/EC** - изисквания за безопасност и сигурност, Стандарт EN ISO 12100:2010 - Автомобили . Сигурност **, Директива 2014/35/EC** , HG 409/2016- относно оборудването с ниско напрежение, **Директива 2014/30/EC** относно електромагнитната съвместимост (HG 487/2016 относно електромагнитната съвместимост, актуализирана 2019 г.), **Директива 2014/53/EC** (приложена в Румъния **с РЕШЕНИЕ № 740 от 5 октомври 2016 г.** относно предоставянето на пазара на радиооборудване), **Директива 2011/65/EC** относно ограниченията върху употребата на определени опасни вещества в електрическо и електронно оборудване, с изменение ЕС 2015/863, ние декларираме, че са извършени всички серии от съществени радиотестове, за да се удостовери съответствието на продукта с посочените стандарти и декларираме, че той отговаря на основните изисквания за безопасност и сигурност, не застрашава живота, здравето, работата безопасност и няма отрицателно въздействие върху околната среда.*

Долуподписаният Stroe Catalin, представител на производителя, декларира на своя отговорност, че продуктът е в съответствие със следните европейски стандарти и директиви:

- **Директива 2006/42/ЕО** – изисквания за безопасност и сигурност, Директива 2014/35/ЕС относно оборудване за ниско напрежение:

EN ISO 12100:2011 - Безопасност на машини. Общи принципи на проектиране. Оценка на риска и намаляване на риска
EN 13857:2008 - Безопасност на машини. Безопасни разстояния за предотвратяване на навлизането на горните и долните крайници в опасни зони
EN 60335-2-29:2004 - Електрически уреди за домакински и подобни цели. Сигурност. Част 2-29: Специфични изисквания за зарядни устройства за батерии

EN 60335-1:2012/A15:2021- Електрически уреди за домакинство и подобни цели. Сигурност. Част 1: Общи предписания

EN 50636-2-107:2015/A3:2021- Безопасност на електрически уреди за битови и подобни цели. Част 2-107: Специфични изисквания за захранвани с батерии електрически роботизирани косачки

EN 61558-1:2019 - Безопасност на трансформатори, реактори, силови блокове и техните комбинации. Част 1: Общи изисквания и изпитвания

IEC 61558-2-16:2009/AMD1:2013 - Изменение 1 - Безопасност на трансформатори, реактори, захранващи блокове и подобни продукти за захранващи напрежения до 1 100 V - Част 2-16: Специфични изисквания и изпитвания за мощност в режим на превключване консумативи и трансформатори за импулсни захранвания

EN 62841-1:2015 - Преносими електроинструменти, транспортируеми инструменти и машини за градини и тревни площи. Сигурност. Част 1: Общи предписания

EN 61032:2001 - Защита на хора и оборудване в заграждения. Пробни измервателни уреди за проверка

EN 62233:2008+AC:2008- Методи за измерване на електромагнитните полета на битови електрически уреди и подобни цели по отношение на експозицията на хора

EN 50525-2-21:2011- Електрически кабели. Силови кабели за ниско напрежение с номинално напрежение (Uo/U) до и включително 450/750 V. Част 2-21: Кабели за общо приложение. Гъвкави кабели с мрежеста еластомерна изолация

EN 60127-1:2006 - Миниатюрни предпазители. Част 1: Дефиниции за миниатюрни предпазители и общи изисквания за миниатюрни резервни елементи

EN 60384-14:2013/A1:2016 - Постоянни кондензатори, използвани в електронно оборудване. Част 14: Междинна спецификация. Фиксирани кондензатори против смущения за свързване към захранването

Директива 2014/30/ЕС относно електромагнитната съвместимост, Директива 2014/53/ЕС (приложена в Румъния с РЕШЕНИЕ № 740 от 5 октомври 2016 г.):

EN 50665:2017 - Продуктов стандарт за оценка на електронно и електрическо оборудване във връзка с ограниченията върху излагането на хора на електромагнитни полета (0 Hz - 300 GHz)

EN 50663:2017 - Продуктов стандарт за оценяване на съответствието на електрическо и електронно оборудване с ниска мощност с основните ограничения, свързани с излагането на човешкото тяло на електромагнитни полета (10 MHz - 300 GHz)

EN 62311:2008 - Оценка на електрическо и електронно оборудване според ограниченията за излагане на човешкото тяло на електромагнитни полета (0 Hz - 300 GHz)

EN IEC 55014-1:2021- Електромагнитна съвместимост. Изисквания към домакински уреди, електрически инструменти и подобни уреди. Част 1: Проблем

EN IEC 55014-2:2021 - Електромагнитна съвместимост. Изисквания към домакински уреди, електрически инструменти и подобни уреди. Част 2: Имунитет. Стандарт за продуктово семейство

EN 61000-3-2:2019/A1:2021 - Електромагнитна съвместимост (EMC) - Част 3-2: Граници - Граници за излъчване на хармоничен ток (входящ ток на оборудване ≤ 16 A на фаза)

EN 61000-3-3:2013/A2:2021 - Електромагнитна съвместимост (EMC) - Част 3-3: Граници - Ограничаване на вариациите на напрежението, флуктуациите на напрежението и трептенето в обществени захранващи мрежи с ниско напрежение за оборудване с номинален ток ≤ 16 A на фаза и които не са предмет на ограничения за свързване

EN 301 489-1 V2.2.3- Стандарт за електромагнитна съвместимост (EMC) за радио оборудване и услуги. Част 1: Общи технически изисквания. Хармонизиран стандарт за електромагнитна съвместимост

EN 301 489-3 V2.2. 1- Стандарт за електромагнитна съвместимост (EMC) за радио оборудване и услуги. Част 33: Специфични условия за свръхшироколентови (UWB) устройства. Хармонизиран стандарт, покриващ съществените изисквания на член 3, параграф 1, буква б) от Директива 2014/53/ЕС

EN 301 489-17 V3.2.4- Стандарт за електромагнитна съвместимост (EMC) за радио оборудване и услуги Част 17: Специфични условия за оборудване за широколентово предаване на данни. Хармонизиран стандарт за електромагнитна съвместимост

EN 300 328 V2.2.2:2020- Широколентови преносни системи. Оборудване за предаване на данни, работещо в обхвата 2,4 GHz. Хармонизиран стандарт за достъп до радиочестотния спектър

EN 303 447 V1.3.1:2022 - Устройства на къси разстояния (SRD). Хармонизиран стандарт за достъп до радиочестотния спектър. Системи с индуктивен контур за роботизирани косачки, работещи в честотния диапазон от 100 Hz до 148,5 kHz

Директива 2006/42/EO - относно машини - пускане на машини на пазара

Посока 2014/30/EC - относно електромагнитната съвместимост (HG 487/2016 относно електромагнитната съвместимост, актуализиран през 2019 г.);

Директива 2014/35/EC, HG 409/2016 - относно оборудването за ниско напрежение

Директива 2014/53/EC - за хармонизиране на законодателствата на държавите членки относно предоставянето на пазара на радиооборудване (***РЕШЕНИЕ № 740 от 5 октомври 2016 г.*** *относно предоставянето на пазара на радиооборудване)*

Директива 2011/65/EC относно ограниченията върху употребата на определени опасни вещества в електрическо и електронно оборудване

Съответствието на този продукт със съществените изисквания на Директива 2014/53/EC за радиооборудване е проверено от следния нотифициран орган:

TUV SUD Danmark въз основа на доклад номер DK-RED002591 i01, издаден на 08.01.2022 г.

Други използвани стандарти или спецификации:

- **SR EN ISO 9001** - Система за управление на качеството
- **SR EN ISO 14001** - Система за управление на околната среда
- **SR ISO 45001:2018** - Система за управление на здравето и безопасността при работа.

Марка и име на производител: ZKT Co. Ltd

Забележка: техническата документация е собственост на производителя.

Пояснение: Тази декларация е в съответствие с оригинала.

Срок на валидност: 10 години от датата на одобрение.

Място и дата на издаване: **Крайова, 05.12.2023 г**

Година на прилагане на маркировката CE: **2023 г**

No рег: **1526/05.12.2023г**

Упълномощено лице и подпис: инж. Стро Мариус Каталин

Генерален директор на

SC RURIS IMPEX SRL

ДЕКЛАРАЦИЯ ЗА СЪОТВЕТСТВИЕ ЕС

Производител: SC RURIS IMPEX SRL

Бул. Децебал, не. 111, Административна сграда, Крайова, Долж, Румъния

Цел. 0351 464 632, www.ruris.ro, info@ruris.ro

Упълномощен представител: инж. Стро Мариус Каталин – генерален мениджър

Упълномощеното лице по техническото досие: инж. Радой Александру – директор на производствения дизайн

Описание на машината: Робот за косене на трева има ролята на косене на трева.

Сериен номер на продукта: AASF0100001XRURRX1000 (където AA представлява последните две цифри от годината на производство, знаци 5 и 6 номера на партидата, знаци 7-11 номера на продукта)

Продукт: Робот за косене на трева

Модел : RURIS RXR1000 **Работна ширина** : 220 мм

Мотор : електрически, безчетков **Височина на косене:** 25мм-60мм

Измерено ниво на акустична мощност : 61,1 dB(A) **Гарантирано ниво на акустична мощност:** 63 dB

Нивото на акустична мощност е сертифицирано от TUV SUD Certification and Testing чрез доклад №. 704032244608-Rev01 от 09.10.2022 г. в съответствие с разпоредбите на EN ISO 3744:2010

Ние, SC RURIS IMPEX SRL Крайова, производител, в съответствие с HG 1029/2008 - относно условията за пускане на пазара на автомобили, ***Директива 2006/42/EC*** *- изисквания за безопасност и сигурност, Стандарт EN ISO 12100:2010 - Автомобили . Сигурност* ***, Директива 2014/35/EX*** *, HG 409/2016 - за оборудване с ниско напрежение,* ***Директива 2014/30/EC*** *за електромагнитна съвместимост (HG 487/2016 за електромагнитна съвместимост, актуализирана 2019 г.),* ***Директива 2014/53/EC*** *(приложена в Румъния* ***с РЕШЕНИЕ № 740 от 5 октомври 2016 г.*** *относно предоставянето на пазара на радиооборудване),*

Директива 2011/65/ЕС *относно ограниченията върху употребата на определени опасни вещества в електрическо и електронно оборудване, с изменението ЕС 2015 г. /863 декларираме, че са извършени всички серии от съществени радиотестове за удостоверяване на съответствието на продукта с посочените стандарти и декларираме, че той отговаря на основните изисквания за безопасност и сигурност, не застрашава живота, здравето, безопасността на труда и не оказва отрицателно въздействие върху околната среда*

Долуподписаният Stroe Catalin, представител на производителя, декларира на своя отговорност, че продуктът е в съответствие със следните европейски стандарти и директиви:

EN 3744:2010: Акустика. Определяне на нивата на акустична мощност и нива на акустична енергия на източници на шум с помощта на акустично налягане. Технически методи в условия, близки до тези на свободно поле над отразяваща равнина

SR EN 50636-2-107:2015/A2:2020/ EN 50636-2-107:2015/A2:2020 - Безопасност на електрически уреди за битова употреба и подобни цели. Част 2-107: Специфични изисквания за работещи с батерии роботизирани косачки

Други използвани стандарти или спецификации:

- **SR EN ISO 9001** - Система за управление на качеството
- **SR EN ISO 14001** - Система за управление на околната среда
- **ISO 45001:2018** – Система за управление на здравето и безопасността при работа.

Забележка: техническата документация е собственост на производителя.

Пояснение: Тази декларация е в съответствие с оригинала.

Срок на валидност: 10 години от датата на одобрение.

Място и дата на издаване: **Крайова, 05.12.2023 г**

Година на прилагане на маркировката CE: **2023 г**

No рег: **1527/05.12.2023г**

Упълномощено лице и подпис:

инж. Стро Мариус Каталин
Генерален мениджър на SC RURIS IMPEX SRL

Robot koszący RURIS RXR800/ RXR1000

1. WSTĘP 2
2. INSTRUKCJE BEZPIECZEŃSTWA 2
3. DANE TECHNICZNE 5
4. PRZEGLĄD MASZYNY 6
5. INSTALACJA 8
6. URUCHOMIENIE 10
7. KONSERWACJA MAGAZYNU I ROZWIĄZYWANIE PROBLEMÓW 17
8. DEKLARACJE ZGODNOŚCI 18

1. WSTĘP

Drogi Kliencie!

Dziękujemy za decyzję o zakupie produktu RURIS i zaufanie jakim obdarzyliście naszą firmę! RURIS istnieje na rynku od 1993 roku i przez cały ten czas stał się silną marką, która zbudowała swoją reputację dotrzymując obietnic, ale także poprzez ciągłe inwestycje mające na celu pomoc klientom w dostarczaniu niezawodnych, wydajnych i wysokiej jakości rozwiązań.
Jesteśmy pewni, że docenisz nasz produkt i będziesz cieszyć się jego działaniem przez długi czas. RURIS nie oferuje swoim klientom samych maszyn, ale kompletne rozwiązania. Ważnym elementem relacji z klientem jest doradztwo zarówno przed, jak i po sprzedaży, gdyż klienci RURIS mają do dyspozycji całą sieć sklepów partnerskich i punktów serwisowych.
Aby cieszyć się zakupionym produktem prosimy o dokładne zapoznanie się z instrukcją obsługi. Postępując zgodnie z instrukcją, będziesz mieć gwarancję długiego użytkowania.
Firma RURIS stale pracuje nad rozwojem swoich produktów i dlatego zastrzega sobie prawo do modyfikacji m.in. ich formy, wyglądu i wykonania, bez konieczności wcześniejszego informowania o tym.

Jeszcze raz dziękujemy za wybór produktów RURIS!

Informacje dla klientów i wsparcie:
Telefon: 0351.820.105
e-mail: **info@ruris.ro**

2. INSTRUKCJE BEZPIECZEŃSTWA

2.1. OSTRZEŻENIA NA MASZYNIE

	Ostrzeżenie! Niebezpieczeństwo!		Podczas pracy należy zachować bezpieczną odległość od robota
	Zatrzymaj robota przed podniesieniem go w celu wykonania czynności konserwacyjnych.		Trzymaj dłonie i stopy z dala od obracających się ostrzy. Nigdy nie umieszczaj rąk ani stóp w pobliżu robota lub pod nim.
	Przed wykonaniem jakiejkolwiek kontroli i/lub konserwacji upewnij się, że główny wyłącznik zasilania znajduje się w pozycji „OFF”.		Przeczytaj instrukcję.
	Ostrożny! Nie polewaj robota wodą .		Nie wchodź na robota.
	Ostrożny! Nie myć pod robotem strumieniem wody.		

2.2. OSTRZEŻENIA

Przed użyciem przeczytaj instrukcję obsługi. Zachowaj go na przyszłość.

Edukacja
A. Przeczytaj uważnie instrukcje. Zapoznaj się z poleceniami robota.
B. Nie pozwalaj osobom niezaznajomionym z niniejszą instrukcją ani dzieciom obsługiwać robota.
C. Operator lub użytkownik ponosi odpowiedzialność za wypadki i zagrożenia wyrządzone innym osobom lub ich mieniu.
Szkolenie
A. Upewnij się, że instalacja automatycznego systemu wyznaczania obwodu została wykonana prawidłowo, zgodnie z instrukcją.
B. Okresowo sprawdzaj obszar, w którym urządzenie jest używane i usuń wszystkie kamienie, patyki, druty i inne ciała obce.
C. Okresowo sprawdzaj ostrza, śruby ostrzy i zespół tnący pod kątem zużycia lub uszkodzenia. Wymień zużyte lub uszkodzone ostrza i śruby w zestawach, aby zachować równowagę.
Używać
A. Nie umieszczaj dłoni ani stóp w pobliżu lub pod obracającymi się częściami robota.
B. Nie podnoś ani nie przenoś robota, gdy silnik pracuje.
C. Wyłącz robota przyciskiem zasilania:
- Przed usunięciem blokady;
- Przed sprawdzeniem, czyszczeniem lub pracą przy robocie.
Nie pozostawiaj robota bez nadzoru, jeśli wiesz, że w pobliżu znajdują się zwierzęta, dzieci lub ludzie.
Ponadto podczas korzystania z robota:
a) Kosić trawnik przy świetle dziennym lub dobrym świetle sztucznym.
b) Unikaj używania robota na mokrej trawie.
c) Nie używaj robota, będąc boso lub w otwartych sandałach. Zawsze noś obuwie ochronne i długie spodnie.
d) Zachowaj szczególną ostrożność podczas obracania maszyny w swoją stronę.
e) Zawsze uruchamiaj robota zgodnie z zaleceniami, trzymając stopy z dala od ostrzy.
Konserwacja i przechowywanie
A. Aby zapewnić prawidłowe i bezpieczne działanie maszyny, należy dokręcić wszystkie nakrętki, śruby i wkręty.
B. Dla bezpieczeństwa wymień zużyte lub uszkodzone części.
C. Przy wymianie uszkodzonych należy pamiętać o zastosowaniu oryginalnych części.
D. Upewnij się, że akumulator jest ładowany przy użyciu właściwej ładowarki zalecanej przez producenta. Niewłaściwe użytkowanie ładowarki może skutkować porażeniem prądem, przegrzaniem lub wyciekiem żrącej cieczy z akumulatora.
mi. W przypadku wycieku elektrolitu przemyć wodą/środkiem neutralizującym, w przypadku kontaktu z oczami zwrócić się o pomoc lekarską itp.
F. Serwis robota zostanie wykonany zgodnie z instrukcją producenta.
G. Nie otwieraj i nie niszcz baterii.
H. Upewnij się, że akumulator jest ładowany przy użyciu właściwej ładowarki zalecanej przez producenta. Niewłaściwe użytkowanie może spowodować porażenie prądem, przegrzanie lub wyciek żrącej cieczy z akumulatora.

Pielęgnacja i specjalne instrukcje
1. Zawsze wyłączaj główny wyłącznik zasilania robota przed usuwaniem zatorów, sprawdzaniem i czyszczeniem maszyny lub przed wymianą ostrza tnącego. Nigdy nie próbuj naprawiać ani regulować robota podczas jego pracy.
2. W przypadku nietypowych wibracji zatrzymaj robota i sprawdź, czy ostrza nie są uszkodzone. Wymień zużyte lub uszkodzone ostrza, aby zachować równowagę. Jeśli wibracje nie ustają, skontaktuj się z autoryzowanym serwisem RURIS.
3. Podczas sprawdzania lub serwisowania ostrza należy nosić rękawice ochronne.
4. Nie przeprowadzaj konserwacji, będąc boso lub w otwartych sandałach. Zawsze noś odpowiednie obuwie robocze i długie spodnie;
5. Dla własnego bezpieczeństwa wymień zużyte lub uszkodzone części.
6. Używaj wyłącznie oryginalnego sprzętu i akcesoriów. Zabronione jest modyfikowanie oryginalnej konstrukcji robota. Wszelkie modyfikacje dokonywane są na własne ryzyko i spowodują utratę gwarancji.
7. Dokręcaj wszystkie nakrętki i śruby, aby mieć pewność, że robot jest w bezpiecznym stanie.

8. Uwaga! Gdy istnieje ryzyko porażenia prądem, należy odłączyć kabel obwodowy od stacji ładującej i odłączyć wtyczkę od źródła prądu.

Instrukcje bezpieczeństwa ładowarki

1. Gniazdko musi być zainstalowane w pobliżu urządzenia i musi być łatwo dostępne.
2. Zewnętrznego kabla tego urządzenia nie można wymienić; jeśli kabel jest uszkodzony, urządzenie należy całkowicie wymienić.
4. Nie otwieraj obudowy ładowarki. Ze względów bezpieczeństwa urządzenia mogą otwierać wyłącznie wykwalifikowani pracownicy serwisu.
5. Chronić sprzęt przed wilgocią.
6. Przed czyszczeniem odłącz urządzenie od źródła zasilania. Użyj wilgotnej szmatki.
7. Sprzęt należy ustawić na stabilnym podłożu.
8. Jeżeli ładowarka nie będzie używana przez dłuższy czas, należy odłączyć ją od źródła zasilania.
9. Jeżeli wystąpi jedna z poniższych sytuacji, sprzęt musi zostać sprawdzony przez wykwalifikowany personel serwisowy:
- Wtyczka jest uszkodzona.
- Ciecz dostała się do urządzenia.
- Ładowarka została narażona na działanie wilgoci.
- Ładowarka upadła i/lub jest uszkodzona.
- Ładowarka nosi wyraźne ślady uszkodzenia.
- Ładowarka nie działa dobrze lub nie można jej uruchomić zgodnie z niniejszą instrukcją.
10. Nie podłączaj uszkodzonego przewodu zasilającego do źródła zasilania. Nie dotykaj uszkodzonego przewodu zasilającego, gdy jest on podłączony do źródła zasilania.

Specjalne wskazówki bezpieczeństwa dla urządzeń zasilanych bateryjnie:

1. Przed włożeniem akumulatora upewnij się, że robot jest wyłączony. Wkładanie akumulatora do włączonego elektronarzędzia może spowodować wypadek.
2. Przed czyszczeniem odłącz ładowarkę.
3. Nie wystawiaj akumulatora na bezpośrednie działanie promieni słonecznych przez dłuższy czas ani nie umieszczaj go na kaloryferze. Ciepło powoduje uszkodzenie akumulatora i istnieje ryzyko eksplozji. Jeśli akumulator jest ciepły, przed ładowaniem poczekaj, aż ostygnie. Nie otwieraj akumulatora i unikaj jego uszkodzeń mechanicznych.

2.3. FUNKCJE BEZPIECZEŃSTWA ROBOTA

1. Urządzenie zabezpieczające przed kradzieżą/wyłączaniem

Funkcja zabezpieczenia przed kradzieżą/wyłączenia urządzenia uniemożliwia korzystanie z robota osobom, które nie mają kodu. Zostaniesz poproszony o wprowadzenie wybranego czterocyfrowego kodu, który będzie Twoim osobistym kodem zabezpieczającym.

3. Czujnik podnoszenia

Jeśli kosiarka zautomatyzowana zostanie podniesiona nad ziemię, ostrze przestanie się obracać.

4. Czujnik pochylenia

Jeśli kosiarka zautomatyzowana zostanie przechylona, ostrze natychmiast się zatrzyma.

5. Czujnik przeszkody

Kosiarka zautomatyzowana podczas pracy wykrywa przeszkody na swojej drodze. Jeśli kosiarka zautomatyzowana zderzy się z przeszkodą, zatrzyma się i skręci w innym kierunku.

6. Czujnik deszczu

Kosiarka zautomatyzowana jest wyposażona w czujnik deszczu i przestanie działać.

7. Przycisk zatrzymania awaryjnego

Naciśnięcie przycisku STOP natychmiast zatrzyma robota i ostrze.

8. Uszczelniona bateria

Akumulator zasilający robota jest całkowicie szczelny.

9. Stacja bazowa i przewód graniczny

Robot nie może działać bez zainstalowanego i aktywowanego za pośrednictwem stacji bazowej kabla obwodowego. Jeśli kabel nie zostanie podłączony prawidłowo lub zostanie uszkodzony, robot przestanie działać.

2.4. OCHRONA PRZED TRANSEKTAMI

Nie umieszczaj stacji ładującej pod wysokimi drzewami.
Podczas uderzenia pioruna odłącz stację ładującą i, jeśli to możliwe, odłącz przewód ograniczający.
Ważny:
Nie używaj robota w niekorzystnych warunkach atmosferycznych (deszcz, wyładowania atmosferyczne).

3. DANE TECHNICZNE

Model	RXR800	RXR1000
Typ silnika	Bezszczotkowy silnik elektryczny	Bezszczotkowy silnik elektryczny
Napięcie akumulatora litowo-jonowego	20 V	20 V
Pojemność akumulatora litowo-jonowego	2Ach	4 Ach
Rodzaj połączenia	-	Bluetooth, Wi-Fi
Czas ładowania	45 minut	120 minut
Czas pracy	40 minut	70 minut
Prędkość silnika	3100 obr./min	3100 obr./min
Szerokość cięcia	180 mm	220 mm
Wysokość cięcia	25mm-60mm	25mm-60mm
Typ ostrza	Dysk z 3 krawędziami	Dysk z 3 krawędziami
Maksymalny kąt wznoszenia	25°	25°
Pełna prędkość	0,4 m/s	0,4 m/s
Maksymalna powierzchnia	800 mkw	1000 mkw
Masa netto z akcesoriami	8,88 kg	9,32 kg
Specyfikacja radia	Urządzenie krótkiego zasięgu (SRD), cechy: widmo/moc operacyjna RMI 100 Hz-148,5 kHz; 50 dBA/m w odległości 10 m	Urządzenie krótkiego zasięgu (SRD), cechy: widmo/moc operacyjna RMI 100 Hz-148,5 kHz; 50 dBA/m w odległości 10 m Bluetooth V4.2 – specyfikacja BLE, adaptacyjna Spektrum robocze/moc: 2400 MHz-2483,5 MHz / 7 dm Wlan: specyfikacja 802.11b/g/n – specyfikacja adaptacyjna Spektrum robocze/moc 2400 MHz – 2483,5 MHz/ 17,5 dBm
Gwarancja	24 miesiące	24 miesiące

Robot nadaje się do koszenia trawy o maksymalnej wysokości 60 mm. W wyższej trawie robot może się zatrzymać. Przytnij trawnik do szerokości mniejszej niż 60 mm za pomocą kosiarki.

Bateria robota korzysta z funkcji „α UP-Innovation RURIS". Funkcja ta pomaga akumulatorowi osiągnąć krytyczny próg rozładowania. Ruris wymyślił innowację w systemie ogniw wewnątrz akumulatora, dzięki któremu akumulator może zostać ponownie naładowany po długim okresie czasu, w którym był rozładowany. Dzięki temu użytkownicy RURIS mogą cieszyć się niezawodnością i innowacyjnością RURIS. Po przechowywaniu zaleca się ładowanie w odstępie 6 miesięcy - 1 rok

4. PRZEGLĄD MASZYNY

1- Pokrywa panelu sterowania
2-Przycisk regulacji wysokości
3-Przycisk START
4-Przycisk HOME
5-Przycisk Wstecz
6-Przycisk strzałki
7-Przycisk OK
8-Uchwyt do przenoszenia
Przycisk 9-Stop
10-cyfrowy wyświetlacz
11-Kabel ograniczający
12- Gwoździe mocujące (do stacji ładującej)
13-Gwóźdź mocujący (do przewodu ograniczającego)
14-Zasilacz
15-Wtyczka zasilania
16-Załaduj arkusz
17-Stacja ładowania
18-Zderzak stacji załadunkowej
19-Śruba
20-ostrze
Baza 21 stacji
22-Jednostka ładująca
23-Strażnicy
24-Tuleja
25-Wtyczka do podłączenia ładowarki
26-Kontakt +
27-Kontakt -
28-LED
29-Kanał kablowy
30-Gniazdo ładowania
31-Wskaźnik działania
32-Komora baterii
33-Bateria
Śruba 34-ostrzowa

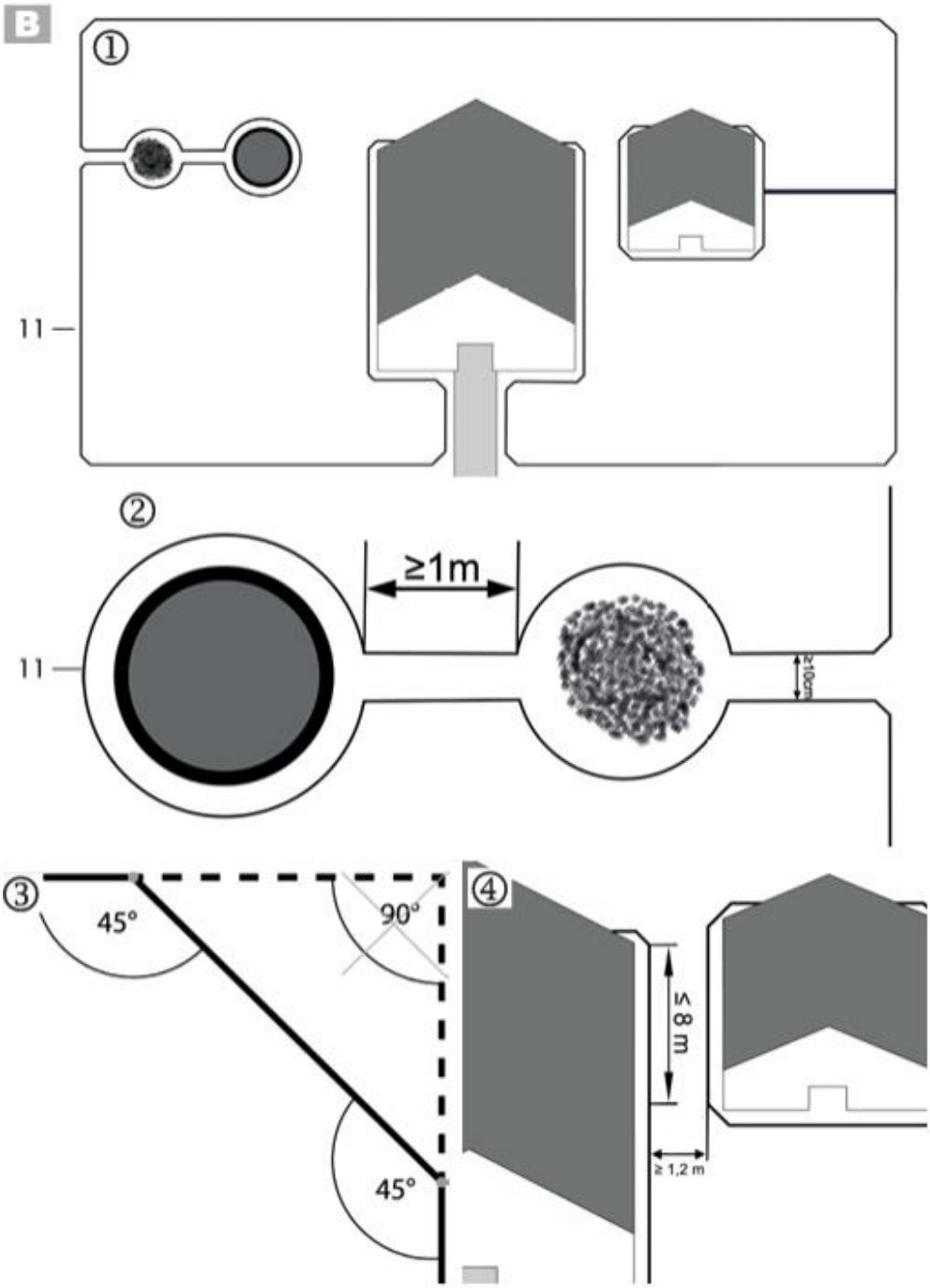
B
①
11
②
≥1m
11
≥10cm
③
45°
90°
45°
④
≤ 8 m
≥ 1,2 m

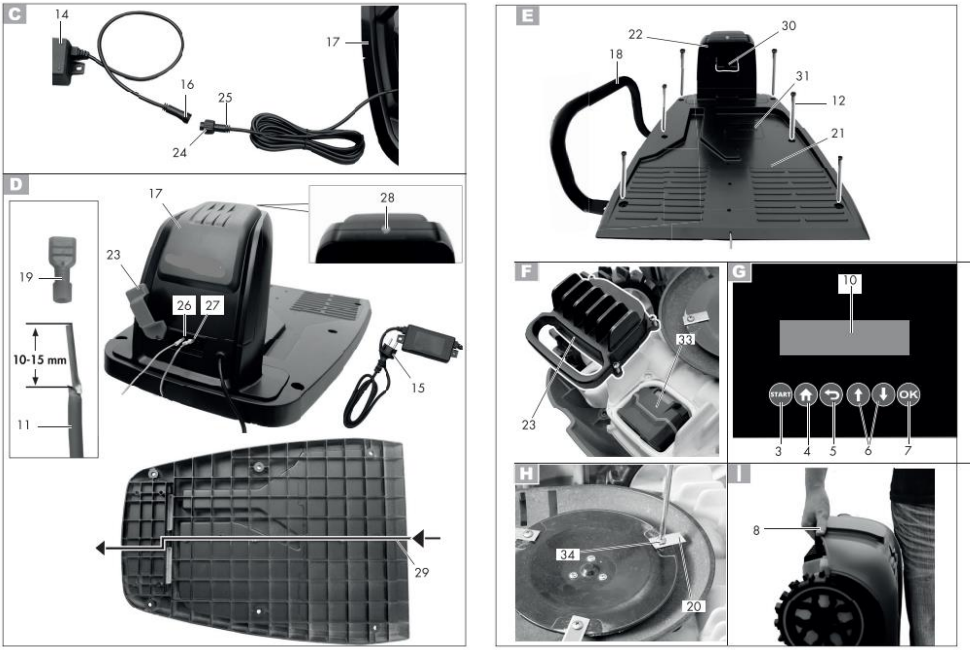

Zdjęcia mają charakter informacyjny, dostawca zastrzega sobie prawo do wprowadzenia zmian konstrukcyjnych i funkcjonalnych w maszynie przedstawionej w niniejszej instrukcji.

5. INSTALOWANIE

Pierwsze uruchomienie

Najpierw znajdź najlepsze miejsce dla swojej stacji ładującej, rozważ najbliższe gniazdko zewnętrzne, ponieważ stacja musi być do niego podłączona. Upewnij się, że podłoże, na którym umieszczasz stację ładującą, jest płaskie, suche, wolne od pól magnetycznych i wolne od przeszkód z przodu.

Regularnie sprawdzaj trawnik i usuwaj kamienie, gałęzie, druty i przedmioty, które mogą uszkodzić robota i jego ostrza.

Montaż i ustawienie stacji ładującej

1. Podłącz ładowarkę (22) do podstawy (21) stacji ładującej.
2. Dociśnij ładowarkę (22) tak, aby była mocno osadzona w płycie podstawy.
3. Przymocuj ładowarkę (22) do płyty podstawy (21) za pomocą czterech dołączonych śrub (19).

Umieść stację ładującą (17) na płaskiej powierzchni w pobliżu gniazdka.

Stacja ładująca musi mieć co najmniej 2 m wolnego miejsca z przodu, aby kosiarka zautomatyzowana mogła bez problemu wrócić do stacji bazowej. Odległość od tylnego końca do narożnika obwodu musi wynosić co najmniej 1 m.

Po ułożeniu i podłączeniu przewodu ograniczającego należy zabezpieczyć stację ładującą.

Upewnij się, że stacja ładująca (17) znajduje się w odpowiedniej odległości od stawów, basenów i schodów.

Zalecamy zamontowanie osłony stacji ładującej (17), aby zabezpieczyć ją przed uszkodzeniami atmosferycznymi.

Instalacja przewodu ograniczającego

Przed uruchomieniem robota należy zainstalować przewód ograniczający (11) wokół obszaru trawnika, który ma być objęty robotem :

1.Oznacz obszar trawnika haczykami (13).

2. Zakop przewód ograniczający (11) w ziemi (maks. głębokość 5cm). Podczas pracy robot przechodzi przez przewód ograniczający na odległość około 20–30 cm, po czym zawraca i szuka nowej ścieżki. Zainstaluj prawidłowo przewód ograniczający, aby zapobiec uderzeniu robota w ciała obce i jego uszkodzeniu.

3. Przy pierwszym montażu zalecamy oznaczenie przewodu ograniczającego (11) haczykami (13) na wypadek konieczności dokonania późniejszych poprawek. Obszar trawnika musi być otoczony jako pojedyncza, zamknięta przestrzeń (rys. 1).
4. Równoległe przewody ograniczające (11) zainstalowane w odległości co najmniej 10 cm są rozpoznawane przez robota jako przeszkoda i są omijane (rys. 2). Jeżeli przewody ograniczające ułożone są w odległości mniejszej niż 5 mm, robot nie wykrywa ich i przechodzi nad nimi.
5. Unikaj tworzenia narożników pod kątem 90°. Zamiast tego podziel je na dwa kąty po 45° (rys. 3).
6.Czujniki robota przeznaczone są do wykrywania i omijania przeszkód stacjonarnych i stałych (ściany, meble ogrodowe itp.) o średnicy większej niż 100 mm. Chroń wrażliwe przeszkody (np. klomby) na trawniku za pomocą przewodu ograniczającego (11).
7. Odległość pomiędzy 2 przeszkodami musi wynosić co najmniej 1 m (rys. 2).
8. Upewnij się, że przewód ograniczający (11) nie krzyżuje się w żadnym miejscu. Może to spowodować awarię lub awarię robota

Drzewa

Robot wykrywa drzewa jako zwykłą przeszkodę. Jednakże wystające korzenie mogą uszkodzić spód/listwy (20). Zalecamy użycie przewodu ograniczającego (11) również do rozgraniczenia drzew.

SKAŁY

Usuń małe kamienie (mniejsze niż 100 mm) z trawnika. Mogą one uszkodzić robota i ostrza (20). Robot wykrywa kamienie (wyższe niż 100 mm) jako normalne przeszkody. Zalecamy użycie przewodu ograniczającego (11) również do wyznaczenia skał.

Zbocza/wyboje

Robot może pracować na wzniesieniach/wybojach o maksymalnej wysokości max. 25° (47%). W odległości 1 m od przewodu ograniczającego nachylenie nie może przekraczać 5,7° (10 %). Upewnij się, że pomiędzy przewodem ograniczającym (11) a przeszkodą na wzniesieniu zachowana jest odległość co najmniej 30 cm u góry i co najmniej 40 cm u dołu.

Stawy/baseny

Jeśli to możliwe, stawy i baseny powinny być otoczone przewodem ograniczającym (11) lub zaprojektowane w taki sposób, aby robot nie mógł wejść do wody. Może to poważnie uszkodzić jego elementy elektroniczne.

Podjazdy/drogi

Robot może z łatwością pokonywać podjazdy i drogi na poziomie gruntu. Jeżeli pomiędzy trawnikiem a ścieżką/drogą występują różnice wysokości, należy ograniczyć ścieżkę/drogę, zachowując bezpieczną odległość ok. 40cm.

Wąskie przejścia

Wąskie przejścia w wyznaczonym obszarze trawnika muszą mieć szerokość co najmniej 1,2 m i długość nie większą niż 8 m (rys. 4). Szerokość 1,2 m odnosi się do odległości pomiędzy przewodami ograniczającymi. Podczas koszenia trawnika robot przekracza przewód ograniczający z obu stron o 0,2 m.

Podłączenie stacji ładującej do zasilacza

1. Podłącz zasilacz (14) do stacji ładującej (17) za pomocą wtyczki ładowania (16) i gniazda ładowania (25).
2. Nakręcić tuleję (24) wokół złącza, aby zabezpieczyć je przed wilgocią.

Podłączenie przewodu ograniczającego do stacji ładującej

1. Usuń izolację przewodu ograniczającego ok. 10-15 mm na obu końcach (11).
2. Złóż pokrywę (23) do góry.
3. Podłącz koniec przewodu ograniczającego (11), który biegnie z przodu stacji i otacza trawnik, do gniazda oznaczonego „ -”.
4.Przełóż drugi koniec przewodu ograniczającego (11) przez rowek pod stacją ładującą (17).
5. Podłącz ten koniec przewodu do gniazda oznaczonego +.
6. Podłączyć wtyczkę (15) do źródła prądu.
7. Sprawdź diodę LED na stacji ładującej. Jeśli dioda LED świeci na zielono, przewód ograniczający (11) jest prawidłowo podłączony do stacji ładującej (17).

Mocowanie stacji ładującej

Zamocuj stację ładującą i zderzak (18) za pomocą gwoździ mocujących (12). Zderzak stacji ładującej (18) mocuje się z boku stacji , poza obszarem o ograniczonym dostępie. Wskaźnik zasięgu działania (31) na stacji ładującej musi znajdować się na obszarze o ograniczonym dostępie.

Wkładanie/wymiana baterii

Przed wymianą akumulatora wyłącz robota i poczekaj, aż ostrza się zatrzymają.
Istnieje ryzyko obrażeń ciała. W przypadku uszkodzenia akumulatora istnieje ryzyko obrażeń w wyniku wycieku płynu z akumulatora! W przypadku kontaktu z oczami lub skórą przemyć skażone miejsca wodą lub środkiem neutralizującym i zwrócić się o pomoc lekarską.
1. Odwróć robota.

2. Otwórz komorę baterii odkręcając 4 śruby na spodzie robota.
3. W razie potrzeby wyjmij rozładowany akumulator.
4. Włóż baterię.
5. Zamknąć ponownie komorę baterii (32).

6. ODDANIE DO UŻYTKU

6.1 PIERWSZE URUCHOMIENIE

Uruchomienie robota
1. Naciśnij i przytrzymaj przycisk START (3) przez ok. 2 minuty. 3 sekundy, aż zaświeci się wyświetlacz (10).
2. Ustaw żądany język. Za pomocą przycisków strzałek (6) wybierz żądany język i potwierdź wybór przyciskiem OK (7).
3. Ustaw datę i godzinę za pomocą przycisków strzałek (6). Potwierdź wybór przyciskiem OK (7). Do prawidłowego działania ustawień czasu pracy wymagane jest prawidłowe ustawienie daty i godziny.
4. Wprowadź 4-cyfrowy kod PIN (ustawienie fabryczne „1111").
Zmień fabryczne hasło po pierwszym uruchomieniu.
5. Naciśnij przycisk OK (7), aby wejść do menu głównego. Robot znajduje się teraz w trybie gotowości.

Ustawienie języka
1. W razie potrzeby otwórz pokrywę (1).
2. Odblokuj wyświetlacz (10) wpisując 4-cyfrowy kod PIN (ustawienie fabryczne „1111").
3. Naciśnij przycisk OK (7), aby wejść do menu głównego.
4. Za pomocą przycisków strzałek (6) wybierz menu „Ustawienia".
5. Potwierdź wybór przyciskiem OK (7)
6. Za pomocą przycisków strzałek (6) wybierz „Język"
7. Potwierdź wybór przyciskiem OK (7)
8. Za pomocą przycisków strzałek (6) wybierz żądany język
9. Potwierdź wybór przyciskiem OK (7)
10.Powróć do menu głównego przyciskiem Wstecz (5).

6.2 URUCHAMIANIE I ZATRZYMYWANIE

Uruchomienie robota
1. Naciśnij i przytrzymaj przycisk START (3) przez ok. 2 minuty. 3 sekundy, aż zaświeci się wyświetlacz (10).
2. Wprowadź 4-cyfrowy kod PIN (ustawienie fabryczne „1111").
3. Naciśnij przycisk OK (7), aby wejść do menu głównego. Robot znajduje się teraz w trybie gotowości. Jeśli robot znajduje się w trybie czuwania lub ładowania, naciśnij raz przycisk START (3), aby rozpocząć koszenie. Robot nie uruchomi się, dopóki pokrywa (1) nie zostanie zamknięta.
Jeśli wpisałeś błędny PIN. Odczekaj około 3 sekundy lub naciśnij przycisk OK (7), aby móc ponownie wprowadzić kod PIN. Jeśli trzy razy z rzędu wprowadzisz błędny PIN, ekran zostanie zablokowany na 15 sekund. Za każdy dodatkowy błędny PIN czas blokady ulega podwojeniu. **Zatrzymanie robota**
1. Naciśnij i przytrzymaj przycisk START (3) przez około 3 sekundy.

Robot zatrzymuje się, jeśli:
1. Naciśnięto przycisk STOP (9).
2. Przycisk START (3) przytrzymać przez 3 sekundy
3. Podnieść pokrywę (1).
4. Robot traci sygnał przewodu granicznego i nie może go odnaleźć w ciągu 5 minut
5. Przekrocz linię graniczną.
6. Utknie między przeszkodami i potrzebuje więcej niż 10 sekund, aby znaleźć wyjście.
7. Jest podwyższone

6.3 KOSZENIE TRAWNIKA

1.Otwórz pokrywę (1).
2. Odblokuj wyświetlacz (10) 4-cyfrowym kodem PIN (ustawienie fabryczne „1111").

Gdy robot znajduje się w stacji ładującej i ładuje:
3. Naciśnij jeden raz przycisk START (3).
- jeżeli poziom naładowania akumulatora jest wyższy niż 70%, na wyświetlaczu pojawi się komunikat „Zamknij pokrywę, aby uruchomić". Zamknij pokrywę (1), a robot automatycznie rozpocznie koszenie trawnika.

- jeżeli poziom naładowania akumulatora jest niższy niż 70%, po 2 sekundach na wyświetlaczu pojawi się komunikat „Niski poziom naładowania akumulatora”. Robot ładuje się do poziomu 90% naładowania akumulatora, po czym automatycznie rozpoczyna koszenie.

Gdy robot znajduje się w trybie gotowości:

3. Naciśnij jeden raz przycisk START (3).
- jeżeli poziom naładowania akumulatora jest wyższy niż 30%, na wyświetlaczu pojawi się komunikat „Zamknij pokrywę, aby uruchomić”. Zamknij pokrywę (1), a robot automatycznie rozpocznie koszenie trawnika.
- jeżeli poziom naładowania akumulatora jest niższy niż 30%, po 2 sekundach na wyświetlaczu pojawi się komunikat „Niski poziom naładowania akumulatora”. Robot przemieszcza się do stacji ładującej.

W zależności od rodzaju trawy (wysokość, grubość) robot dostosowuje prędkość koszenia, aby zapewnić dobry efekt.

Powrót do stacji ładującej

Gdy robot znajduje się w trybie czuwania, wciśnij i przytrzymaj przycisk HOME (4) przez około 3 sekundy. Na wyświetlaczu (10) pojawia się komunikat „Zamknij pokrywę, aby rozpocząć”. Zamknij pokrywę (1), a robot przejedzie do stacji ładującej. Następnie rozpoczyna się ładowanie.

Ustawienia robota

Robot posiada następujące możliwości ustawień, które możesz wykonać poprzez panel sterowania, jeśli chcesz zmienić ustawienia fabryczne.

Przycisk na panelu sterowania	Nazwa	Numer do wprowadzenia kodu PIN	Funkcje
	Przycisk Home (4)	1	Naciśnij przycisk, gdy robot znajduje się w trybie gotowości, aby powrócić do stacji ładującej
	Przycisk strzałki(6)	2	Przesuwa zaznaczenie/kursor w górę w interfejsie menu
			Zwiększa liczbę podczas ustawiania parametrów
	Przycisk strzałki(6)	3	Przesuwa zaznaczenie/kursor w dół w interfejsie menu
			Zmniejsz liczbę podczas ustawiania parametrów
	Przycisk OK(7)	4	Potwierdź ustawienia
			Wywołuje interfejs wprowadzania kodu PIN po ustaniu warunku błędu
			Wywołaj kolejne menu
			Potwierdź, aby przejść z menu głównego do następnego poziomu menu
	przycisk Wstecz(5)		Powrót do poprzedniego menu
			Anuluj następną funkcję

Objaśnienie komunikatów, które mogą pojawić się na wyświetlaczu

Komunikat na panelu sterowania	**Wyjaśnienie/rozwiązanie zaradcze**
Czekaj	Robot znajduje się w trybie gotowości, nie ma żadnych komunikatów o błędach
Wprowadź PIN	Prosi o kod PIN
Ładowanie	Robot się ładuje
Kośba	Robot kosi trawę
Automatyczne koszenie	Robot kosi trawę automatycznie
Miejsce mody	Robot kosi określony obszar
Koszenie w punkcie stałym zakończone	Przycinanie w „trybie punktowym” zostało zakończone

Powracający	Robot wraca do stacji ładującej
Wstrzymano	Robot wszedł w tryb „pauzy” poprzez: - naciśnięcie przycisku STOP - naciśnięcie przycisku „Pauza” w aplikacji
Awaryjny postój	Naciśnięto przycisk STOP (9).
Aktualizowanie	Wykonaj/w toku wymagane oprogramowanie sprzętowe
Niski poziom naładowania baterii. Naładuj do pracy	Poziom naładowania akumulatora jest niski. Akumulator musi być naładowany co najmniej w 70% w przypadku koszenia automatycznego i w 30% w przypadku koszenia w stałym punkcie (tryb punktowy)
Teraz pada, wracam	Aktywował się czujnik deszczu
Aby rozpocząć, zamknij pokrywę	Aby rozpocząć, zamknij pokrywę
Ładowanie do pracy wstrzymane	Ładowanie zostało przerwane (np. ręcznie lub z powodu przerwy w dostawie prądu)
Praca została przerwana. Spróbuj ponownie	Automatyczne przycinanie zostało przerwane (np. wciśnięto przycisk STOP (9), otwarto pokrywę (1))
Umieść wewnątrz granicy i spróbuj ponownie	Poproszono o umieszczenie robota wewnątrz obwodu wyznaczonego kablem.
Kontynuować pracę?	Naciśnij przycisk OK (7), aby kontynuować pracę lub naciśnij przycisk Wstecz (5)
Źle ustawiony czas	Źle ustawiony czas
Ładowanie do pracy wstrzymane	Przesyłanie zostało przerwane
Aby rozpocząć, zamknij pokrywę	Zamknij pokrywę (1)
Bieżące prace zostały wstrzymane	Koszenie trawników zostało wstrzymane
Niskie napięcie akumulatora	Poziom naładowania akumulatora jest niski. Akumulator musi być naładowany co najmniej w 70% w przypadku koszenia automatycznego i w 30% w przypadku koszenia w stałym punkcie (tryb punktowy) Umieść robota w stacji ładującej Poczekaj na zakończenie procesu przesyłania Robot sam wraca do stacji ładującej
Niski poziom naładowania akumulatora, naładuj do pracy	
Niskie napięcie akumulatora. Wróć do stacji	
Żadnej pojedynczej pętli	Sprawdź poprawność instalacji przewodu ograniczającego i w razie potrzeby popraw, umieść robota wewnątrz obwodu i uruchom go ponownie
Brak sygnału. Najpierw skonfiguruj pętlę	
Utracono sygnał pętli	
Kosiarka była zablokowana! Czekanie...	Poczekaj, aż aktualnie uruchomiony proces zostanie zakończony
Zły pin. Spróbuj ponownie.	Wprowadź ponownie swój PIN
Umieść wewnątrz granicy i spróbuj ponownie	Umieść robota wewnątrz obwodu i uruchom go ponownie
Kosiarka na zewnątrz	
Uruchom ponownie, aby rozpocząć aktualizację oprogramowania sprzętowego	Uruchom ponownie robota
Praca została przerwana. Spróbuj ponownie	
Aktywowany czujnik deszczu	Aktywowany jest czujnik deszczu
Kosiarka na stacji	Robot jest na stacji
Kosiarki nie ma na stacji	Robota nie ma na stacji. Jeśli to konieczne, umieść go w stacji
Aby rozpocząć, naciśnij przycisk „START”.	Naciśnij przycisk START (3)
Czas trwania co najmniej 30 minut	Wskazanie wymaganego czasu
Wyszukiwanie sygnału...	Wyszukiwanie sygnału...
Skopiuj plik, proszę czekać	Proszę poczekać na proces kopiowania
Proszę to wyłączyć	Wyłącz robota
Cięcie zgaśnięcia silnika	

Lewy zgaśnięcie silnika	Sprawdź i usuń obiekty blokujące ostrza; Sprawdź stan ostrzy; W razie potrzeby skontaktuj się z autoryzowanym serwisem RURIS
Proszę wymienić baterię	Wymień baterię robota
Nieprawidłowa bateria	
Bateria uszkodzona	
Zbyt niska temperatura akumulatora (rozładowanie)	Anuluj proces przesyłania
Wysokie napięcie akumulatora	Napięcie akumulatora jest wysokie
Bateria Wysoka temp	Bateria ma wysoką temperaturę
Wysoki prąd ładowania	Przerwij proces ładowania, sprawdź prąd wejściowy
Wysokie napięcie ładowania	Przerwij proces ładowania, sprawdź napięcie wejściowe
Wysoka temperatura	Anuluj proces przesyłania
Kosiarka podniesiona	Robot unosi się nad ziemię
Kosiarka przewróciła się	Robot się przewrócił
Kosiarka uwięziona	Wyczyść robota i uruchom go ponownie
Kosiarka przechylona	Ustaw robota w pozycji pionowej i uruchom go ponownie
Nadmierna temperatura silnika	Wyłącz robota i poczekaj, aż ostygnie
Błąd silnika	Skontaktuj się z autoryzowanym serwisem RURIS
Odłączenie Emsensora	
Awaria czujnika Halla	
Błąd sprzętowy	
Nienormalny ladung	
Nieprawidłowe ładowanie	
Błąd rozładowania akumulatora	
Błąd inercyjnej jednostki miary (IMU).	
Silnik odłączony	
Błąd hali silnika	
Przetężenie silnika	
Silnik dławi się	
Zgaśnięcie prawego silnika	
Awaria czujnika deszczu	
Awaria czujnika pętli	

Tryb punktowy/tryb koszenia ze stałym punktem

Funkcja ta pozwala na koszenie trawnika, gdy znajdują się na nim np. meble ogrodowe lub urządzenia zabawowe.

1. Umieść robota na obszarze, na którym chcesz kosić trawnik.
2. W razie potrzeby otwórz pokrywę (1).
3. Odblokuj wyświetlacz (10) 4-cyfrowym kodem PIN (ustawienie fabryczne „1111”).
4. Naciśnij przycisk OK (7), aby wejść do menu głównego.
5. Za pomocą przycisków strzałek (6) wybierz „Tryb punktowy”. Na ekranie pojawia się komunikat „Zamknij pokrywę, aby rozpocząć”.
6. Zamknij pokrywę (1) i robot rozpocznie koszenie w ustalonym punkcie.

Robot kosi w kierunku przeciwnym do ruchu wskazówek zegara i przełącza się na „Koszenie automatyczne” po promieniu koszenia 1 m lub 3,5 minucie koszenia. Jeśli robot napotka przeszkodę, zatrzymuje się, wyświetlacz informuje o zakończeniu koszenia i robot przechodzi w tryb czuwania. Gdy robot dotknie przewodu ograniczającego (11), kontynuuje koszenie w przeciwnym kierunku spiralnym.

Jeśli robot znajduje się poza przewodem ograniczającym (11) lub na stacji ładującej i wybierzesz „Tryb punktowy”, na ekranie pojawi się komunikat „Umieść wewnątrz granicy i spróbuj ponownie”. Umieść robota wewnątrz przewodu ograniczającego (11) obok stacji ładującej i uruchom ponownie „Tryb punktowy”.

Jeżeli poziom naładowania akumulatora jest niższy niż 30%, po 2 sekundach na wyświetlaczu pojawi się komunikat „Niskie napięcie akumulatora”. Naładuj robota przed rozpoczęciem koszenia.

Ustawianie daty i godziny

1. W razie potrzeby otwórz pokrywę (1).
2. Odblokuj wyświetlacz (10) 4-cyfrowym kodem PIN (ustawienie fabryczne „1111”).

3. Naciśnij przycisk OK (7), aby wejść do menu głównego.
4. Za pomocą przycisków strzałek (6) wybierz „Ustawienia”.
5. Potwierdź wybór przyciskiem OK (7).
6. Za pomocą przycisków strzałek (6) wybierz opcję „Data i godzina”.
7. Potwierdź wybór przyciskiem OK (7).
8. Zmień datę i godzinę za pomocą przycisków strzałek (6). Pozycje początkowe można zmienić za pomocą przycisku OK (7). Do prawidłowego działania ustawień czasu pracy wymagane jest prawidłowe ustawienie daty i godziny.

Ustawienie czujnika deszczu

Nigdy nie używaj robota podczas burzy i pamiętaj o odłączeniu stacji ładującej od sieci. Jeśli czujnik deszczu jest włączony, robot wraca do stacji ładującej, gdy pada deszcz.
1. W razie potrzeby otwórz pokrywę (1).
2. Odblokuj wyświetlacz (10) 4-cyfrowym kodem PIN (ustawienie fabryczne „1111”).
3. Naciśnij przycisk OK (7), aby wejść do menu głównego.
4. Za pomocą przycisków strzałek (6) wybierz „Ustawienia”.
5. Potwierdź wybór przyciskiem OK (7).
6. Za pomocą przycisków strzałek (6) wybierz „Tryb deszczu”.
7. Potwierdź wybór przyciskiem OK (7).
8. Aby wyłączyć czujnik deszczu wybierz opcję „Wyłącz” i potwierdź wybór przyciskiem OK (7).
Aby aktywować czujnik deszczu, wybierz „Włącz” i potwierdź wybór przyciskiem OK (7).
Wybierz czas w minutach, kiedy robot powinien ponownie rozpocząć pracę po deszczu. Każdy wybór potwierdzamy przyciskiem OK (7).
9. Wróć do menu głównego za pomocą przycisku Wstecz (5)

Nie zaleca się używania robota podczas deszczu. Kosiarka zautomatyzowana może kosić mokrą trawę, ale mokra trawa gromadzi się na tarczy noży i kołach, co oznacza, że konieczne jest częste czyszczenie maszyny.

Ustawianie czasów pracy .
1. W razie potrzeby otwórz pokrywę (1).
2. Odblokuj wyświetlacz (10) 4-cyfrowym kodem PIN (ustawienie fabryczne „11117).
3. Naciśnij przycisk OK (7), aby wejść do menu głównego.
4. Za pomocą przycisków strzałek (6) wybierz „Ustawienia”.
5. Potwierdź wybór przyciskiem OK (7).
6. Za pomocą przycisków strzałek (6) wybierz „Czas pracy”.
7. Potwierdź wybór przyciskiem OK (7).
8. Za pomocą przycisków strzałek wybierz żądany czas pracy. Ustaw czas pracy w godzinach/dzień.
9. Potwierdź wybór przyciskiem OK (7).
10. Powrót do menu głównego za pomocą przycisku (5).

Po osiągnięciu ustawionego dziennego czasu pracy robot wraca do stacji ładującej.

Podłączenie robota poprzez Wi-Fi (dla modelu RXR1000).
1. W razie potrzeby otwórz pokrywę (1).
2. Odblokuj wyświetlacz (10) 4-cyfrowym kodem PIN (ustawienie fabryczne „1111).
3. Naciśnij przycisk OK (7), aby wejść do menu głównego.
4. Za pomocą przycisków strzałek (6) wybierz „Ustawienia”.
5. Potwierdź wybór przyciskiem OK (7).
6. Za pomocą przycisków strzałek (6) wybierz „Ustaw WiFi”.
7. Użyj smartfona, aby połączyć się z robotem za pośrednictwem aplikacji Tuya Smart.

Zmiana PIN-u.
1. W razie potrzeby otwórz pokrywę (1).
2. Odblokuj wyświetlacz (10) 4-cyfrowym kodem PIN (ustawienie fabryczne „11117).
3. Naciśnij przycisk OK (7), aby wejść do menu głównego.
4. Za pomocą przycisków strzałek (6) wybierz „Ustawienia”.
5. Potwierdź wybór przyciskiem OK (7).
6. Za pomocą przycisków strzałek (6) wybierz opcję „Zmień PIN”.
7. Potwierdź wybór przyciskiem OK (7).
8. Wprowadź swój stary 4-cyfrowy PIN. Jeżeli wprowadziłeś błędny kod PIN, użyj przycisku Wstecz (5), aby wrócić do wprowadzania kodu PIN.
9. Wprowadź nowy PIN.
10. Potwierdź nowy PIN wpisując go ponownie. Jeżeli wpisałeś błędny kod PIN, wróć do wprowadzania PIN-u za pomocą przycisku Wstecz (5) i powtórz kroki 8 i 9.

11. Po zmianie kodu PIN pojawia się komunikat „Sukces!” pojawi się na ekranie. Powrót do menu głównego przyciskiem Wstecz (5).

Ustawianie/usuwanie programu

Ustalenie harmonogramu koszenia trawy

1. W razie potrzeby otwórz pokrywę (1).
2. Odblokuj wyświetlacz (10) 4-cyfrowym kodem PIN (ustawienie fabryczne „1111).
3. Naciśnij przycisk OK (7), aby wejść do menu głównego.
4. Za pomocą przycisków strzałek (6) wybierz „Harmonogram”.
5. Wybierz dzień, który chcesz ustawić (poniedziałek, wtorek, środa, czwartek, piątek, sobota, niedziela) za pomocą przycisków strzałek (6).
6. Naciśnij przycisk OK, aby ustawić dzień.
7. Za pomocą przycisków strzałek (6) wybierz godzinę rozpoczęcia i zakończenia pracy.

Można ustawić dwa okresy dziennie.

8. Naciśnij przycisk OK (7), aby potwierdzić, a wybór powróci do lewej strony, dziennie
9. Powtórz kroki 5-8, aby wybrać godziny pracy dla każdego dnia tygodnia.
10. Naciśnij przycisk OK (7), aby potwierdzić ustawienie.

Usuwanie programu koszenia trawnika

1. Za pomocą przycisków strzałek (6) przesuń wybór na „Wszystkie” (lewy górny róg).
2. Naciśnij i przytrzymaj przycisk Wstecz (5), aby usunąć cały harmonogram na dany tydzień.

Ustanawianie obszarów drugorzędnych

1. W razie potrzeby otwórz pokrywę (1).
2. Odblokuj wyświetlacz (10) 4-cyfrowym kodem PIN (ustawienie fabryczne „1111).
3. Naciśnij przycisk OK (7), aby wejść do menu głównego.
4. Za pomocą przycisków strzałek (6) wybierz „Obszary dodatkowe”.
5. Naciśnij przycisk OK, aby wybrać strefę dodatkową (Obszar). Za pomocą przycisków strzałek (6) wybierz odległość początkową „Odległość (dst)m” i współczynnik „Procent (pct)%” powierzchni do koszenia, a następnie naciśnij przycisk OK, aby potwierdzić.
6. Powtórz krok 5, aby zakończyć ustawianie każdej podstrefy (Stref).
7. Naciśnij przycisk OK (7), aby zatwierdzić ustawienia.

Robot pokonuje określoną przez Ciebie odległość „Distance (dst)m” wzdłuż przewodu ograniczającego (1 - 500 metrów), po czym rozpoczyna pracę.)

Wpisując wartość procentową „Procent (pct)%” określasz, jaki procent całkowitej powierzchni wewnątrz przewodu ograniczającego ma zostać przycięty.

Suma „Procent (pct)%” 5 drugorzędnych obszarów (obszarów) musi być mniejsza lub równa 100 .

Powrót do ustawień fabrycznych

Robota można zresetować, przywracając go do ustawień fabrycznych

1. W razie potrzeby otwórz pokrywę (1).
2. Odblokuj wyświetlacz (10) 4-cyfrowym kodem PIN (ustawienie fabryczne „1111”).
3. Naciśnij przycisk OK (7), aby wejść do menu głównego.
4. Za pomocą przycisków strzałek (6) wybierz „Ustawienia”.
5. Potwierdź wybór przyciskiem OK (7).
6. Za pomocą przycisków strzałek (6) wybierz „Ustawienia fabryczne”.
7. Potwierdź wybór przyciskiem OK (7).

Robot wyłącza się i powraca do ustawień fabrycznych. Reset nie powoduje usunięcia ustawień i danych zapisanych w aplikacji Tuya Smart.

Regulacja wysokości cięcia

Robot posiada regulację wysokości cięcia w zakresie od 25mm do 60mm. Jeśli trawa jest większa niż 60 mm, należy ją przyciąć maksymalnie. 60 mm, w przeciwnym razie obciążenie robota będzie zbyt duże i wydajność cięcia spadnie. Używaj zwykłej kosiarki. Po zakończeniu montażu wysokość koszenia można ustawić na odpowiednią wysokość. Zawsze zaczynaj od wysokiej pozycji cięcia i kieruj się w dół do żądanej wysokości.

Uwaga: Nie próbuj podnosić ani obniżać wysokości koszenia, gdy robot kosi trawnik.

Podłączenie robota z aplikacją TuyaSmartApp (dla modelu RXR1000).

1. Otwórz pokrywę (1).
2. Odblokuj wyświetlacz (10) 4-cyfrowym kodem PIN (ustawienie fabryczne „1111).
3. Naciśnij przycisk OK (7), aby wejść do menu głównego.
4. Za pomocą przycisków strzałek (6) wybierz „Ustawienia”.
5. Potwierdź wybór przyciskiem OK (7).
6. Za pomocą przycisków strzałek (6) wybierz „Ustaw WiFi”.
7. Aktywuj Bluetooth® w swoim smartfonie.

8 . Otwórz aplikację Tuya Smart. Stąd dostępne są 3 opcje podłączenia urządzenia. ❶, ❷,❸

❶Jeśli jest to urządzenie, z którym chcesz połączyć się z aplikacją:

9. Wybierz opcję „Dodaj urządzenie”. Aplikacja skanuje obszar w poszukiwaniu dostępnych urządzeń.
10.Jeśli wybierzesz opcję „Muszę dodać”, zostaną one wyświetlone na liście.
11.Wybierz pojedyncze urządzenie.
12. Teraz dotknij ⊕i wybierz urządzenie.
13.Wybierz swoją sieć WLAN i wprowadź odpowiednie hasło.
14.Potwierdź połączenie naciskając „Zakończ”.
Urządzenie znajduje się teraz na liście ⌂i można je wybrać.

❷Jeśli podłączyłeś już inne urządzenia do aplikacji :

9. W ustawieniu ⌂wybierz opcję ⊕w prawym górnym rogu. Aplikacja skanuje obszar w poszukiwaniu dostępnych urządzeń i wskazuje, czy urządzenia zostały znalezione.
10. Kontynuuj ❶od punktu 10.

❸Jeśli lista dostępnych urządzeń nie zostanie automatycznie zasugerowana:

Jeśli urządzenie nie zostanie automatycznie zasugerowane, wykonaj następujące kroki:
9. W ustawieniu ⌂wybierz opcję ⊕w prawym górnym rogu.
10.Wybierz „Inne” na lewym pasku.
11.Wybierz „Inne 2”.
12.Potwierdzenie jest gotowe, gdy wyświetlacz miga szybko. Aplikacja wyszukuje teraz dostępne urządzenia i sugeruje je.
13. Wybierz żądane urządzenie, naciskając , ⊕aby dodać je do aplikacji.
14. Najpierw potwierdź przyciskiem „Dalej”, a następnie „Zakończ”.
Aktualizacja oprogramowania sprzętowego może zmienić funkcje aplikacji.

Włączanie Bluetooth (dla modelu RXR1000).

Bluetooth jest wymagany jedynie do połączenia urządzenia z aplikacją Smart Life.
Po podłączeniu urządzenia do aplikacji Smart Life, Bluetooth wyłącza się i włącza ponownie dopiero po zresetowaniu urządzenia do ustawień fabrycznych.
1. W razie potrzeby otwórz pokrywę (1).
2. Odblokuj wyświetlacz (10) 4-cyfrowym kodem PIN (fabrycznie ustawiony „1111”).
3. Naciśnij przycisk OK (7), aby wejść do menu głównego.
4. Za pomocą przycisku strzałki (6) wybierz „Ustawienia”.
5. Potwierdź wybór przyciskiem OK (7).
6. Za pomocą przycisku strzałki (6) wybierz „Ustaw WiFi”.
7. Potwierdź wybór przyciskiem OK (7).
Jest to wymagane do pierwszego połączenia z aplikacją Tuya Smart, dla której istnieje połączenie WLAN, a funkcja Bluetooth robota jest nieaktywna.

Funkcje aplikacji (dla modelu RXR1000).

Jeśli wybierzesz robota, zostaniesz przeniesiony na stronę przeglądu.
Naciśnij okrągły przycisk po lewej stronie i przytrzymaj palec na wyświetlaczu, aby przesunąć przycisk „START >”.
Wybierz poszczególne menu za pomocą przycisku „START > ” .

- Harmonogram czasowy

Tutaj możesz ustawić dwa okresy pracy dla każdego dnia tygodnia.
Robot musi znajdować się w trybie gotowości, aby móc wykonać żądane sekwencje.
1. Wybierz żądany dzień.
2. Dla żądanego okresu zdefiniuj godzinę rozpoczęcia i godzinę zakończenia.
3. Zapisz program w prawym górnym rogu w „Zapisz”.
Program można zresetować z menu po prawej stronie za pomocą opcji „Resetuj”.

- Obszary drugorzędne.

Tutaj możesz skonfigurować do 5 stref dodatkowych. Robot musi znajdować się w trybie gotowości, aby móc tutaj dokonać ustawień.
1. Wybierz strefę dodatkową.
2. Ustaw odległość do punktu wejścia.
Robot porusza się po przewodzie ograniczającym na zadaną odległość, po czym rozpoczyna koszenie.
3. Ustaw procent obszaru.
Procent powierzchni wskazuje, jaki procent całkowitej powierzchni wewnątrz przewodu granicznego ma zostać skoszony.

Suma procentów powierzchni 5 obszarów drugorzędnych musi być mniejsza lub równa 100% całkowitej powierzchni.
4. Potwierdź przyciskiem „Zapisz”.
Jeśli nie chcesz dzielić obszaru koszenia na obszar dodatkowy, wybierz:

- Odległość do punktu wejścia: 1 m
- Procent powierzchni: 100%

Kontrola
Tutaj możesz:
- Zobacz, jak robot jest obecnie;
- Zobacz pojemność baterii w procentach;
- Rozpocznij lub zatrzymaj automatyczne przycinanie ;
- Rozpocznij koszenie w miejscu, przez ustalony punkt , wybierz, czy robot jest w trybie gotowości.
Funkcja ta umożliwia koszenie trawników, na których znajdują się korpusy mebli lub inne podobne przedmioty.
- Po wybraniu przycisku robot przejedzie do stacji ładującej.

Dziennik błędów
Tutaj możesz odczytać błędy i datę wystąpienia błędu.

Dziennik pracy
Tutaj możesz odczytać czasy pracy robota.

ustawienia
Tutaj możesz:
- Ustaw całkowity dzienny czas pracy w godzinach pracy.
- Ustaw lub zmień hasło urządzenia (PIN).
- Włącz i wyłącz czujnik deszczu oraz ustaw godzinę, o której robot powinien wznowić pracę po deszczu.
Można także określić, czy wskaźnik ma kompensować przerwę w działaniu spowodowaną deszczem.
Nie zaleca się pozostawiania robota w pracy podczas deszczu.

-Ustawienia
Jeśli ponownie wybierzesz ikonę , możesz przypisać robotowi nowy obraz za pomocą „Symbolu”, możesz zmienić nazwę robota i lokalizację za pomocą „Nazwy” „Lokalizacja”.
W tym punkcie menu można wyświetlić „Informacje o urządzeniu”.
„Dotknij, aby uruchomić i zautomatyzować” umożliwia uruchomienie zapisanych automatyzacji.
„Udostępnij urządzenie” pozwala na udostępnienie robota innym członkom tego samego gospodarstwa domowego.
„Wiadomość offline”, jeśli jest włączona, wysyła powiadomienie, gdy aplikacja traci połączenie z botem.
„Utwórz grupę” umożliwia tworzenie grup urządzeń.
Odpowiedzi na często zadawane pytania w „FAQ”.
„Sprawdź aktualizację oprogramowania sprzętowego” sprawdza, czy oprogramowanie sprzętowe jest aktualne i umożliwia aktualizację, jeśli dostępna jest nowsza wersja.
„ Usuń urządzenie” usuwa robota z listy urządzeń w aplikacji.

Odłączenie urządzenia i usunięcie danych z aplikacji (dla modelu RXR1000).
1. W ustawieniach wybierz urządzenie, które chcesz usunąć i którego dane chcesz usunąć.
2. Wybierz ikonę w prawym górnym rogu.
3. Wybierz „Usuń urządzenie”.
4. Aby usunąć dane wybierz opcję „Odłącz i usuń dane”. Jeśli chcesz po prostu odłączyć urządzenie bez usuwania danych wybierz opcję „Rozłącz”.

7. KONSERWACJA PAMIĘCI MASOWEJ I ROZWIĄZYWANIE PROBLEMÓW

Czyszczenie i konserwacja
Ważne jest, aby utrzymywać kosiarkę zautomatyzowaną w czystości.
Robot będzie łatwiej wspinać się po pochyłościach, jeśli koła będą czyste. Noże będą również ciąć lepiej, jeśli będą czyste i ostre. Do czyszczenia nigdy nie używaj myjki wysokociśnieniowej.
Oczyszczanie ciała
Używaj miękkiej szczotki i/lub szmatki zwilżonej domowym detergentem.
Czyszczenie spodu

Upewnij się, że wyłącznik zasilania znajduje się w pozycji OFF i załóż rękawice ochronne. Obróć robota na bok, aby odsłonić jego spód, wyczyść tarczę tnącą i ramę miękką szczoteczką lub wilgotną szmatką. Obróć dysk, aby upewnić się, że porusza się swobodnie.
Ostrzenie/wymiana ostrzy;
Jeśli ostrza są zużyte z jednej strony, można je obrócić.
Jeżeli noże są uszkodzone lub wykazują oznaki niewyważenia, należy je wymienić.
1. Odwróć urządzenie.
2. Odkręć śruby ostrzy (34) od spodu urządzenia, a następnie obróć ostrza (20).
3. Przymocuj ostrza za pomocą śrub (34).
Wymiana ostrza
3. Wyjmij stare ostrza i wymień je, postępując zgodnie z powyższymi krokami.

recykling

Nie wyrzucać sprzętu elektrycznego, elektroniki przemysłowej i podzespołów razem z odpadami domowymi! Informacje o ZSEE. Uwzględniając przepisy GEO 195/2005 – dotyczące ochrony środowiska oraz GEO 5/2015. Konsumenci wezmą pod uwagę następujące wskazania dotyczące przekazywania zużytego sprzętu elektrycznego:
- Konsumenci mają obowiązek nie wyrzucać zużytego sprzętu elektrycznego i elektronicznego (WEEE) jako nieposortowanych odpadów komunalnych i zbierać ten WEEE oddzielnie.
- Zbiórka wymienionych odpadów (ZSEE) będzie prowadzona za pośrednictwem Państwowych Służb Zbiórki na terenie każdego powiatu oraz za pośrednictwem punktów zbiórki organizowanych przez przedsiębiorców uprawnionych do zbierania ZSEE. Informacje udostępnione przez Administrację Funduszu Ochrony Środowiska www.afm.ro lub dziennik Unii Europejskiej.
- Konsumenci mogą bezpłatnie oddawać WEEE we wcześniej określonych punktach zbiórki.

Debugowanie robota

Problem	Możliwe przyczyny	Rozwiązania zaradcze
Robot nie uruchamia się	Akumulator nie jest dołączony	Włóż baterię
	Pokrywa (1) jest otwarta	Zamknij pokrywę (1)
	Silnik jest uszkodzony	Skontaktuj się z autoryzowanym serwisem RURIS
	Trawa jest za duża	W razie potrzeby skoś trawnik. Ustaw większą wysokość koszenia.
Silnik zatrzymuje się	Ostrza są zablokowane przez ciało obce	Usuń ciało obce, odblokuj ostrza
Robot porusza się, ale nie kosi trawy	Ostrza są tępe lub uszkodzone	Wymień ostrza
	Uszkodzony silnik tnący	Skontaktuj się z autoryzowanym serwisem RURIS
Robot nie kosi trawnika	Wysokość koszenia jest zbyt niska	Ustaw wyższą wysokość koszenia
	Ostrza (20) są tępe	Naostrz lub wymień ostrza
	Obszar ostrza jest zablokowany	Wyczyść urządzenie
	Ostrza (20) są nieprawidłowo zamontowane	Zamontuj listwy prawidłowo
Nieprawidłowe dźwięki, hałas lub wibracje	Śruby ostrza (34) są poluzowane	Dokręć śruby ostrza
	Ostrza (20) są uszkodzone	Wymień ostrza
Robot wychodzi poza przewód ograniczający	Błąd routingu: narożniki 90° mogą powodować utratę sygnału.	Ułóż przewód ograniczający pod kątem 45°

8. OŚWIADCZENIA O ZGODNOŚCI

DEKLARACJA ZGODNOŚCI CE

Producent: SC RURIS IMPEX SRL
Blvd. Decebal, nie. 111, Budynek Administracyjny, Craiova, Dolj, Rumunia
Bramka. 0351 464 632, www.ruris.ro, info@ruris.ro
Autoryzowany przedstawiciel: inż. Stroe Marius Catalin – dyrektor generalny

Osoba upoważniona do dokumentacji technicznej: inż. Radoi Alexandru – dyrektor ds. scenografii

Opis maszyny: Robot koszący ma za zadanie wykonywać prace polegające na koszeniu trawy.

Numer seryjny produktu: AASF0100001XXRURRXR800 (gdzie AA oznacza dwie ostatnie cyfry roku produkcji, znaki 5 i 6 to numer partii, znaki 7-11 to numer produktu)

Produkt: Robot koszący

Model : RURIS RXR800 **Szerokość robocza** : 180 mm

Silnik : elektryczny, bezszczotkowy **Wysokość cięcia:** 25 mm-60 mm

My, SC RURIS IMPEX SRL Craiova, producent, zgodnie z HG 1029/2008 – w sprawie warunków wprowadzania samochodów na rynek, ***Dyrektywą 2006/42/WE*** *– Wymagania bezpieczeństwa i ochrony, Normą EN ISO 12100:2010 – Samochody . Bezpieczeństwo* ***, Dyrektywa 2014/35/UE*** *, HG 409/2016 – w sprawie urządzeń niskiego napięcia,* ***Dyrektywa 2014/30/UE*** *w sprawie kompatybilności elektromagnetycznej (HG 487/2016 w sprawie kompatybilności elektromagnetycznej, aktualizacja 2019),* ***Dyrektywa 2014/53/UE*** *(zastosowano w Rumunii* ***DECYZJĄ nr 740 z dnia 5 października 2016 r.*** *w sprawie udostępniania na rynku sprzętu radiowego),* ***Dyrektywa 2011/65/UE*** *w sprawie ograniczeń stosowania niektórych substancji niebezpiecznych w sprzęcie elektrycznym i elektronicznym ze zmianą UE 2015/863 oświadczamy, że przeprowadzono wszystkie serie niezbędnych badań radiowych w celu potwierdzenia zgodności produktu z określonymi normami i oświadczamy, że spełnia on podstawowe wymagania bezpieczeństwa i ochrony, nie zagraża życiu, zdrowiu, pracy bezpieczeństwo i nie ma negatywnego wpływu na środowisko.*

Niżej podpisany Stroe Catalin, przedstawiciel producenta, oświadcza na własną odpowiedzialność, że produkt jest zgodny z następującymi normami i dyrektywami europejskimi:

- **Dyrektywa 2006/42/WE** – wymagania bezpieczeństwa i ochrony, Dyrektywa 2014/35/UE, dotycząca urządzeń niskonapięciowych:

EN ISO 12100:2011 – Bezpieczeństwo maszyn. Ogólne zasady projektowania. Ocena ryzyka i redukcja ryzyka

EN 13857:2008 – Bezpieczeństwo maszyn. Odległości bezpieczeństwa zapobiegające przedostawaniu się kończyn górnych i dolnych do obszarów niebezpiecznych

EN 60335-2-29:2004 – Urządzenia elektryczne do użytku domowego i podobnego. Bezpieczeństwo. Część 2-29: Wymagania szczegółowe dotyczące ładowarek do akumulatorów

EN 60335-1:2012/A15:2021 – Urządzenia elektryczne do użytku domowego i podobnego. Bezpieczeństwo. Część 1: Przepisy ogólne

EN 50636-2-107:2015/A3:2021 – Bezpieczeństwo urządzeń elektrycznych do użytku domowego i podobnego. Część 2-107: Wymagania szczegółowe dotyczące elektrycznych kosiarek zautomatyzowanych zasilanych akumulatorowo

EN 61558-1:2019 – Bezpieczeństwo transformatorów, dławików, bloków energetycznych i ich kombinacji. Część 1: Wymagania ogólne i badania

IEC 61558-2-16:2009/AMD1:2013 – Poprawka 1 – Bezpieczeństwo transformatorów, dławików, zasilaczy i podobnych produktów dla napięć zasilania do 1 100 V – Część 2-16: Wymagania szczegółowe i badania dotyczące mocy impulsowej zasilacze i transformatory do zasilaczy impulsowych

EN 62841-1:2015 – Narzędzia przenośne o napędzie elektrycznym, narzędzia przenośne i maszyny do ogrodu i trawnika. Bezpieczeństwo. Część 1: Przepisy ogólne

EN 61032:2001 – Ochrona osób i sprzętu w obudowach. Sprawdziany próbne do weryfikacji

EN 62233:2008+AC:2008 – Metody pomiaru pól elektromagnetycznych elektrycznych urządzeń gospodarstwa domowego i podobne cele dotyczące narażenia człowieka

EN 50525-2-21:2011 – Kable elektryczne. Kable elektroenergetyczne niskiego napięcia o napięciu znamionowym (Uo/U) do 450/750 V włącznie. Część 2-21: Kable do zastosowań ogólnych. Elastyczne kable z siatkową izolacją elastomerową

EN 60127-1:2006 – Bezpieczniki miniaturowe. Część 1: Definicje bezpieczników miniaturowych i ogólne wymagania dotyczące miniaturowych elementów zamiennych

EN 60384-14:2013/A1:2016 – Kondensatory stałe stosowane w sprzęcie elektronicznym. Część 14: Specyfikacja pośrednia. Naprawiono kondensatory przeciwzakłóceniowe do podłączenia do zasilacza

Dyrektywa 2014/30/UE w sprawie kompatybilności elektromagnetycznej, Dyrektywa 2014/53/UE (stosowana w Rumunii DECYZJĄ nr 740 z dnia 5 października 2016):

EN 50665:2017 – Norma wyrobu dotycząca oceny sprzętu elektronicznego i elektrycznego w odniesieniu do ograniczeń narażenia ludzi na pola elektromagnetyczne (0 Hz – 300 GHz)

EN 50663:2017 – Norma wyrobu dotycząca oceny zgodności sprzętu elektrycznego i elektronicznego małej mocy z podstawowymi ograniczeniami związanymi z narażeniem organizmu człowieka na pola elektromagnetyczne (10 MHz – 300 GHz)

EN 62311:2008 – Ocena sprzętu elektrycznego i elektronicznego pod kątem ograniczeń dotyczących narażenia ciała ludzkiego na pola elektromagnetyczne (0 Hz – 300 GHz)
EN IEC 55014-1:2021 – Kompatybilność elektromagnetyczna. Wymagania dotyczące sprzętu gospodarstwa domowego, elektronarzędzi i podobnego sprzętu. Część 1: Problem
EN IEC 55014-2:2021 – Kompatybilność elektromagnetyczna. Wymagania dotyczące sprzętu gospodarstwa domowego, elektronarzędzi i podobnego sprzętu. Część 2: Immunitet. Standard rodziny produktów
EN 61000-3-2:2019/A1:2021 – Kompatybilność elektromagnetyczna (EMC) – Część 3-2: Dopuszczalne wartości – Dopuszczalne poziomy emisji harmonicznych prądu (prąd wejściowy urządzenia ≤ 16 A na fazę)
EN 61000-3-3:2013/A2:2021 – Kompatybilność elektromagnetyczna (EMC) – Część 3-3: Dopuszczalne wartości – Ograniczanie wahań napięcia, wahań napięcia i migotania w publicznych sieciach zasilania niskiego napięcia, dla urządzeń o prądzie znamionowym ≤ 16 A na fazę i które nie podlegają ograniczeniom przyłączeniowym
EN 301 489-1 V2.2.3 – Norma kompatybilności elektromagnetycznej (EMC) dla sprzętu i usług radiowych. Część 1: Wspólne wymagania techniczne. Zharmonizowana norma dotycząca kompatybilności elektromagnetycznej
EN 301 489-3 V2.2.1 – Norma kompatybilności elektromagnetycznej (EMC) dla sprzętu i usług radiowych. Część 33: Wymagania szczegółowe dotyczące urządzeń ultraszerokopasmowych (UWB). Zharmonizowana norma obejmująca zasadnicze wymagania art. 3 ust. 1 lit. b) dyrektywy 2014/53/UE
EN 301 489-17 V3.2.4 – Norma kompatybilności elektromagnetycznej (EMC) dotycząca sprzętu i usług radiowych Część 17: Wymagania szczegółowe dotyczące sprzętu do szerokopasmowej transmisji danych. Zharmonizowana norma dotycząca kompatybilności elektromagnetycznej
Dyrektywa 2006/42/WE – w sprawie maszyn – wprowadzanie maszyn do obrotu
Kierunek 2014/30/UE – w sprawie kompatybilności elektromagnetycznej (HG 487/2016 w sprawie kompatybilności elektromagnetycznej, aktualizacja 2019);
Dyrektywa 2014/35/UE, HG 409/2016 – w sprawie urządzeń niskonapięciowych
Dyrektywa 2014/53/UE – w sprawie harmonizacji ustawodawstw państw członkowskich w zakresie udostępniania na rynku sprzętu radiowego (***DECYZJA nr 740 z dnia 5 października 2016 r.*** *w sprawie udostępniania na rynku sprzętu radiowego)*
Dyrektywa 2011/65/UE w sprawie ograniczeń stosowania niektórych substancji niebezpiecznych w sprzęcie elektrycznym i elektronicznym
Zgodność tego produktu z zasadniczymi wymaganiami dyrektywy w sprawie urządzeń radiowych 2014/53/UE została sprawdzona przez następującą jednostkę notyfikowaną:
TUV SUD Danmark na podstawie raportu nr DK-RED002591 i01, wydanego 08.01.2022.
Inne zastosowane standardy lub specyfikacje:

- **SR EN ISO 9001** – System Zarządzania Jakością
- **SR EN ISO 14001** – System Zarządzania Środowiskowego
- **SR ISO 45001:2018** - System Zarządzania Bezpieczeństwem i Higieną Pracy.

Marka i nazwa producenta: ZKT Co. Ltd
Uwaga: dokumentacja techniczna jest własnością producenta.
Wyjaśnienie: Niniejsza deklaracja jest zgodna z oryginałem.
Okres ważności: 10 lat od daty zatwierdzenia.
Miejsce i data wydania: **Craiova, 05.12.2023**
Rok zastosowania oznakowania CE: **2023**
Nr rej.: **1524/05.12.2023**

Osoba upoważniona i podpis: inż. Stroe Mariusa Catalina
Dyrektor Generalny ds
SC RURIS IMPEX SRL

DEKLARACJA ZGODNOŚCI EC

Producent: SC RURIS IMPEX SRL
Blvd. Decebal, nie. 111, Budynek Administracyjny, Craiova, Dolj, Rumunia
Bramka. 0351 464 632, www.ruris.ro, info@ruris.ro
Autoryzowany przedstawiciel: inż. Stroe Marius Catalin – dyrektor generalny
Osoba upoważniona do dokumentacji technicznej: inż. Radoi Alexandru – dyrektor ds. scenografii
Opis maszyny: Robot koszący ma za zadanie wykonywać prace polegające na koszeniu trawy.
Numer seryjny produktu: AASF0100001XXRURRXR800 (gdzie AA oznacza dwie ostatnie cyfry roku produkcji, znaki 5 i 6 to numer partii, znaki 7-11 to numer produktu)
Produkt: Robot koszący
Model : RURIS RXR800
Silnik : elektryczny, bezszczotkowy. **Szerokość robocza** : 220 mm
Zmierzony poziom mocy akustycznej : 62,9 dB(A) **Gwarantowany poziom mocy akustycznej:** 63 dB(A)
Poziom mocy akustycznej został potwierdzony przez TUV SUD Certification and Testing w raporcie nr. 704032244608-Rev01 z 09.10.2022 zgodnie z postanowieniami normy EN ISO 3744:2010
My, SC RURIS IMPEX SRL Craiova, producent, zgodnie z HG 1029/2008 – w sprawie warunków wprowadzania samochodów na rynek, ***Dyrektywą 2006/42/WE*** *– Wymagania bezpieczeństwa i ochrony, Normą EN ISO 12100:2010 – Samochody . Bezpieczeństwo* ***, Dyrektywa 2014/35/UE*** *, HG 409/2016 – w sprawie urządzeń niskiego napięcia,* ***Dyrektywa 2014/30/UE*** *w sprawie kompatybilności elektromagnetycznej (HG 487/2016 w sprawie kompatybilności elektromagnetycznej, aktualizacja 2019),* ***Dyrektywa 2014/53/UE*** *(stosowano w Rumunii* ***DECYZJĄ nr 740 z dnia 5 października 2016 r.*** *w sprawie udostępniania na rynku sprzętu radiowego),* ***Dyrektywa 2011/65/UE*** *w sprawie ograniczeń stosowania niektórych niebezpiecznych substancji w sprzęcie elektrycznym i elektronicznym ze zmianą UE 2015 /863 oświadczamy, że przeprowadzono wszystkie serie niezbędnych badań radiowych w celu poświadczenia zgodności produktu z określonymi normami i oświadczamy, że spełnia on podstawowe wymagania bezpieczeństwa i ochrony, nie zagraża życiu, zdrowiu, bezpieczeństwu pracy i nie ma negatywnego wpływu na środowisko*
Niżej podpisany Stroe Catalin, przedstawiciel producenta, oświadcza na własną odpowiedzialność, że produkt jest zgodny z następującymi normami i dyrektywami europejskimi:
EN 3744:2010: Akustyka. Wyznaczanie poziomów mocy akustycznej i poziomów energii akustycznej źródeł hałasu za pomocą ciśnienia akustycznego. Metody techniczne w warunkach zbliżonych do pola swobodnego nad płaszczyzną odbijającą
SR EN 50636-2-107:2015/A2:2020/ EN 50636-2-107:2015/A2:2020 - Bezpieczeństwo urządzeń elektrycznych do użytku domowego i podobnego. Część 2-107: Wymagania szczegółowe dotyczące kosiarek zautomatyzowanych zasilanych akumulatorowo
Inne zastosowane standardy lub specyfikacje:

- **SR EN ISO 9001** – System Zarządzania Jakością
- **SR EN ISO 14001** – System Zarządzania Środowiskowego
- **ISO 45001:2018** - System Zarządzania Bezpieczeństwem i Higieną Pracy.

Uwaga: dokumentacja techniczna jest własnością producenta.
Wyjaśnienie: Niniejsza deklaracja jest zgodna z oryginałem.
Okres ważności: 10 lat od daty zatwierdzenia.
Miejsce i data wydania: **Craiova, 05.12.2023**
Rok zastosowania oznakowania CE: **2023**
Nr rej.: **1525/05.12.2023**

Osoba upoważniona i podpis: Inż. Stroe Mariusa Catalina
Dyrektor Generalny SC RURIS IMPEX SRL

DEKLARACJA ZGODNOŚCI CE

Producent: SC RURIS IMPEX SRL
Blvd. Decebal, nie. 111, Budynek Administracyjny, Craiova, Dolj, Rumunia
Bramka. 0351 464 632, www.ruris.ro, info@ruris.ro
Autoryzowany przedstawiciel: inż. Stroe Marius Catalin – dyrektor generalny
Osoba upoważniona do dokumentacji technicznej: inż. Radoi Alexandru – dyrektor ds. scenografii
Opis maszyny: Robot koszący ma za zadanie wykonywać prace polegające na koszeniu trawy.
Numer seryjny produktu: AASF0100001XRURRX1000 (gdzie AA oznacza dwie ostatnie cyfry roku produkcji, znaki 5 i 6 to numer partii, znaki 7-11 to numer produktu)

Produkt: Robot koszący
Model : RURIS RXR1000 **Szerokość robocza** : 220 mm
Silnik : elektryczny, bezszczotkowy **Wysokość cięcia:** 25 mm-60 mm

My, SC RURIS IMPEX SRL Craiova, producent, zgodnie z HG 1029/2008 – w sprawie warunków wprowadzania samochodów na rynek, ***Dyrektywą 2006/42/WE*** *– Wymagania bezpieczeństwa i ochrony, Normą EN ISO 12100:2010 – Samochody . Bezpieczeństwo* ***, Dyrektywa 2014/35/UE*** *, HG 409/2016 – w sprawie urządzeń niskiego napięcia,* ***Dyrektywa 2014/30/UE*** *w sprawie kompatybilności elektromagnetycznej (HG 487/2016 w sprawie kompatybilności elektromagnetycznej, aktualizacja 2019),* ***Dyrektywa 2014/53/UE*** *(zastosowano w Rumunii* ***DECYZJĄ nr 740 z dnia 5 października 2016 r.*** *w sprawie udostępniania na rynku sprzętu radiowego),* ***Dyrektywa 2011/65/UE*** *w sprawie ograniczeń stosowania niektórych substancji niebezpiecznych w sprzęcie elektrycznym i elektronicznym ze zmianą UE 2015/863 oświadczamy, że przeprowadzono wszystkie serie niezbędnych badań radiowych w celu potwierdzenia zgodności produktu z określonymi normami i oświadczamy, że spełnia on podstawowe wymagania bezpieczeństwa i ochrony, nie zagraża życiu, zdrowiu, pracy bezpieczeństwo i nie ma negatywnego wpływu na środowisko.*

Niżej podpisany Stroe Catalin, przedstawiciel producenta, oświadcza na własną odpowiedzialność, że produkt jest zgodny z następującymi normami i dyrektywami europejskimi:

- **Dyrektywa 2006/42/WE** – wymagania bezpieczeństwa i ochrony, Dyrektywa 2014/35/UE, dotycząca urządzeń niskonapięciowych:

EN ISO 12100:2011 – Bezpieczeństwo maszyn. Ogólne zasady projektowania. Ocena ryzyka i redukcja ryzyka

EN 13857:2008 – Bezpieczeństwo maszyn. Odległości bezpieczeństwa zapobiegające przedostawaniu się kończyn górnych i dolnych do obszarów niebezpiecznych

EN 60335-2-29:2004 – Urządzenia elektryczne do użytku domowego i podobnego. Bezpieczeństwo. Część 2-29: Wymagania szczegółowe dotyczące ładowarek do akumulatorów

EN 60335-1:2012/A15:2021 – Urządzenia elektryczne do użytku domowego i podobnego. Bezpieczeństwo. Część 1: Przepisy ogólne

EN 50636-2-107:2015/A3:2021 – Bezpieczeństwo urządzeń elektrycznych do użytku domowego i podobnego. Część 2-107: Wymagania szczegółowe dotyczące elektrycznych kosiarek zautomatyzowanych zasilanych akumulatorowo

EN 61558-1:2019 – Bezpieczeństwo transformatorów, dławików, bloków energetycznych i ich kombinacji. Część 1: Wymagania ogólne i badania

IEC 61558-2-16:2009/AMD1:2013 – Poprawka 1 – Bezpieczeństwo transformatorów, dławików, zasilaczy i podobnych produktów dla napięć zasilania do 1 100 V – Część 2-16: Wymagania szczegółowe i badania dotyczące mocy impulsowej zasilacze i transformatory do zasilaczy impulsowych

EN 62841-1:2015 – Narzędzia przenośne o napędzie elektrycznym, narzędzia przenośne i maszyny do ogrodu i trawnika. Bezpieczeństwo. Część 1: Przepisy ogólne

EN 61032:2001 – Ochrona osób i sprzętu w obudowach. Sprawdziany próbne do weryfikacji

EN 62233:2008+AC:2008 – Metody pomiaru pól elektromagnetycznych elektrycznych urządzeń gospodarstwa domowego i podobne cele dotyczące narażenia człowieka

EN 50525-2-21:2011 – Kable elektryczne. Kable elektroenergetyczne niskiego napięcia o napięciu znamionowym (Uo/U) do 450/750 V włącznie. Część 2-21: Kable do zastosowań ogólnych. Elastyczne kable z siatkową izolacją elastomerową

EN 60127-1:2006 – Bezpieczniki miniaturowe. Część 1: Definicje bezpieczników miniaturowych i ogólne wymagania dotyczące miniaturowych elementów zamiennych

EN 60384-14:2013/A1:2016 – Kondensatory stałe stosowane w sprzęcie elektronicznym. Część 14: Specyfikacja pośrednia. Naprawiono kondensatory przeciwzakłóceniowe do podłączenia do zasilacza

Dyrektywa 2014/30/UE w sprawie kompatybilności elektromagnetycznej, Dyrektywa 2014/53/UE (stosowana w Rumunii DECYZJĄ nr 740 z dnia 5 października 2016):

EN 50665:2017 – Norma wyrobu dotycząca oceny sprzętu elektronicznego i elektrycznego w odniesieniu do ograniczeń narażenia ludzi na pola elektromagnetyczne (0 Hz – 300 GHz)

EN 50663:2017 – Norma wyrobu dotycząca oceny zgodności sprzętu elektrycznego i elektronicznego małej mocy z podstawowymi ograniczeniami związanymi z narażeniem organizmu człowieka na pola elektromagnetyczne (10 MHz – 300 GHz)

EN 62311:2008 – Ocena sprzętu elektrycznego i elektronicznego pod kątem ograniczeń dotyczących narażenia ciała ludzkiego na pola elektromagnetyczne (0 Hz – 300 GHz)

EN IEC 55014-1:2021 – Kompatybilność elektromagnetyczna. Wymagania dotyczące sprzętu gospodarstwa domowego, elektronarzędzi i podobnego sprzętu. Część 1: Problem

EN IEC 55014-2:2021 – Kompatybilność elektromagnetyczna. Wymagania dotyczące sprzętu gospodarstwa domowego, elektronarzędzi i podobnego sprzętu. Część 2: Immunitet. Standard rodziny produktów

EN 61000-3-2:2019/A1:2021 – Kompatybilność elektromagnetyczna (EMC) – Część 3-2: Dopuszczalne wartości – Dopuszczalne poziomy emisji harmonicznych prądu (prąd wejściowy urządzenia ≤ 16 A na fazę)

EN 61000-3-3:2013/A2:2021 – Kompatybilność elektromagnetyczna (EMC) – Część 3-3: Dopuszczalne wartości – Ograniczanie wahań napięcia, wahań napięcia i migotania w publicznych sieciach zasilania niskiego napięcia, dla urządzeń o prądzie znamionowym ≤ 16 A na fazę i które nie podlegają ograniczeniom przyłączeniowym

EN 301 489-1 V2.2.3 – Norma kompatybilności elektromagnetycznej (EMC) dla sprzętu i usług radiowych. Część 1: Wspólne wymagania techniczne. Zharmonizowana norma dotycząca kompatybilności elektromagnetycznej

EN 301 489-3 V2.2. 1- Norma kompatybilności elektromagnetycznej (EMC) dla sprzętu i usług radiowych. Część 33: Wymagania szczegółowe dotyczące urządzeń ultraszerokopasmowych (UWB). Zharmonizowana norma obejmująca zasadnicze wymagania art. 3 ust. 1 lit. b) dyrektywy 2014/53/UE

EN 301 489-17 V3.2.4 – Norma kompatybilności elektromagnetycznej (EMC) dotycząca sprzętu i usług radiowych Część 17: Wymagania szczegółowe dotyczące sprzętu do szerokopasmowej transmisji danych. Zharmonizowana norma dotycząca kompatybilności elektromagnetycznej

EN 300 328 V2.2.2:2020 – Szerokopasmowe systemy transmisji. Urządzenia do transmisji danych pracujące w paśmie 2,4 GHz. Zharmonizowana norma dostępu do widma radiowego

EN 303 447 V1.3.1:2022 – Urządzenia bliskiego zasięgu (SRD). Zharmonizowana norma dostępu do widma radiowego. Systemy pętli indukcyjnych do kosiarek zautomatyzowanych pracujących w zakresie częstotliwości od 100 Hz do 148,5 kHz

Dyrektywa 2006/42/WE – dotycząca maszyn – wprowadzanie maszyn do obrotu

Kierunek 2014/30/UE – w sprawie kompatybilności elektromagnetycznej (HG 487/2016 w sprawie kompatybilności elektromagnetycznej, aktualizacja 2019);

Dyrektywa 2014/35/UE, HG 409/2016 – w sprawie urządzeń niskonapięciowych

Dyrektywa 2014/53/UE – w sprawie harmonizacji ustawodawstw państw członkowskich w zakresie udostępniania na rynku sprzętu radiowego (***DECYZJA nr 740 z dnia 5 października 2016 r.*** *w sprawie udostępniania na rynku sprzętu radiowego)*

Dyrektywa 2011/65/UE w sprawie ograniczeń stosowania niektórych substancji niebezpiecznych w sprzęcie elektrycznym i elektronicznym

Zgodność tego produktu z zasadniczymi wymaganiami dyrektywy w sprawie urządzeń radiowych 2014/53/UE została sprawdzona przez następującą jednostkę notyfikowaną:

TUV SUD Danmark na podstawie raportu nr DK-RED002591 i01, wydanego 08.01.2022.

Inne zastosowane standardy lub specyfikacje:

- **SR EN ISO 9001** – System Zarządzania Jakością
- **SR EN ISO 14001** – System Zarządzania Środowiskowego
- **SR ISO 45001:2018** - System Zarządzania Bezpieczeństwem i Higieną Pracy.

Marka i nazwa producenta: ZKT Co. Ltd

Uwaga: dokumentacja techniczna jest własnością producenta.

Wyjaśnienie: Niniejsza deklaracja jest zgodna z oryginałem.

Okres ważności: 10 lat od daty zatwierdzenia.

Miejsce i data wydania: **Craiova, 05.12.2023**

Rok zastosowania oznakowania CE: **2023**

Nr rej.: **1526/05.12.2023**

Osoba upoważniona i podpis: inż. Stroe Mariusa Catalina

Dyrektor Generalny ds

SC RURIS IMPEX SRL

DEKLARACJA ZGODNOŚCI EC

Producent: SC RURIS IMPEX SRL
Blvd. Decebal, nie. 111, Budynek Administracyjny, Craiova, Dolj, Rumunia
Bramka. 0351 464 632, www.ruris.ro, info@ruris.ro
Autoryzowany przedstawiciel: inż. Stroe Marius Catalin – dyrektor generalny
Osoba upoważniona do dokumentacji technicznej: inż. Radoi Alexandru – dyrektor ds. scenografii
Opis maszyny: Robot koszący ma za zadanie wykonywać prace polegające na koszeniu trawy.
Numer seryjny produktu: AASF0100001XRURRX1000 (gdzie AA oznacza dwie ostatnie cyfry roku produkcji, znaki 5 i 6 to numer partii, znaki 7-11 to numer produktu)
Produkt: Robot koszący
Model : RURIS RXR1000 **Szerokość robocza** : 220 mm
Silnik : elektryczny, bezszczotkowy **Wysokość cięcia:** 25 mm-60 mm
Zmierzony poziom mocy akustycznej : 61,1 dB(A) **Gwarantowany poziom mocy akustycznej:** 63 dB
Poziom mocy akustycznej został potwierdzony przez TUV SUD Certification and Testing w raporcie nr. 704032244608-Rev01 z 09.10.2022 zgodnie z postanowieniami normy EN ISO 3744:2010
My, SC RURIS IMPEX SRL Craiova, producent, zgodnie z HG 1029/2008 – w sprawie warunków wprowadzania samochodów na rynek, ***Dyrektywą 2006/42/WE*** *– Wymagania bezpieczeństwa i ochrony, Normą EN ISO 12100:2010 – Samochody . Bezpieczeństwo* ***, Dyrektywa 2014/35/UE*** *, HG 409/2016 – w sprawie urządzeń niskiego napięcia,* ***Dyrektywa 2014/30/UE*** *w sprawie kompatybilności elektromagnetycznej (HG 487/2016 w sprawie kompatybilności elektromagnetycznej, aktualizacja 2019),* ***Dyrektywa 2014/53/UE*** *(stosowano w Rumunii* ***DECYZJĄ nr 740 z dnia 5 października 2016 r.*** *w sprawie udostępniania na rynku sprzętu radiowego),* ***Dyrektywa 2011/65/UE*** *w sprawie ograniczeń stosowania niektórych niebezpiecznych substancji w sprzęcie elektrycznym i elektronicznym ze zmianą UE 2015 /863 oświadczamy, że przeprowadzono wszystkie serie niezbędnych badań radiowych w celu poświadczenia zgodności produktu z określonymi normami i oświadczamy, że spełnia on podstawowe wymagania bezpieczeństwa i ochrony, nie zagraża życiu, zdrowiu, bezpieczeństwu pracy i nie ma negatywnego wpływu na środowisko*
Niżej podpisany Stroe Catalin, przedstawiciel producenta, oświadcza na własną odpowiedzialność, że produkt jest zgodny z następującymi normami i dyrektywami europejskimi:
EN 3744:2010: Akustyka. Wyznaczanie poziomów mocy akustycznej i poziomów energii akustycznej źródeł hałasu za pomocą ciśnienia akustycznego. Metody techniczne w warunkach zbliżonych do pola swobodnego nad płaszczyzną odbijającą
SR EN 50636-2-107:2015/A2:2020/ EN 50636-2-107:2015/A2:2020 - Bezpieczeństwo urządzeń elektrycznych do użytku domowego i podobnego. Część 2-107: Wymagania szczegółowe dotyczące kosiarek zautomatyzowanych zasilanych akumulatorowo
Inne zastosowane standardy lub specyfikacje:

- **SR EN ISO 9001** – System Zarządzania Jakością
- **SR EN ISO 14001** – System Zarządzania Środowiskowego
- **ISO 45001:2018** - System Zarządzania Bezpieczeństwem i Higieną Pracy.

Uwaga: dokumentacja techniczna jest własnością producenta.
Wyjaśnienie: Niniejsza deklaracja jest zgodna z oryginałem.
Okres ważności: 10 lat od daty zatwierdzenia.
Miejsce i data wydania: **Craiova, 05.12.2023**
Rok zastosowania oznakowania CE: **2023**
Nr rej.: **1527/05.12.2023**
Osoba upoważniona i podpis: Inż. Stroe Mariusa Catalina
Dyrektor Generalny SC RURIS IMPEX SRL

Robotska kosilica za travu RURIS RXR800/ RXR1000

1. UVOD 2
2. SIGURNOSNE UPUTE 2
3. TEHNIČKI PODACI 4
4. PREGLED STROJA 6
5. INSTALACIJA 8
6. PUŠTANJE U POGON 9
7. ODRŽAVANJE SKLADIŠTA I RJEŠAVANJE PROBLEMA 17
8. IZJAVE O SUKLADNOSTI 18

1. UVOD

Dragi klijent!

Zahvaljujemo Vam na Vašoj odluci da kupite RURIS proizvod i na povjerenju koje ste nam ukazali našoj tvrtki! RURIS je na tržištu od 1993. godine i za sve to vrijeme postao je snažan brend koji je svoju reputaciju izgradio ispunjavanjem obećanja, ali i kontinuiranim ulaganjima s ciljem pomoći kupcima pouzdanim, učinkovitim i kvalitetnim rješenjima.
Uvjereni smo da ćete cijeniti naš proizvod i uživati u njegovim performansama dugo vremena. RURIS svojim kupcima ne nudi samo strojeve, već cjelovita rješenja. Važan element u odnosu s kupcem je savjetovanje prije i nakon prodaje, budući da kupci RURIS-a imaju na raspolaganju cijelu mrežu partnerskih trgovina i servisa.
Kako biste uživali u kupljenom proizvodu, pažljivo pročitajte korisnički priručnik. Slijedeći upute, bit će vam zajamčena duga upotreba.
Tvrtka RURIS kontinuirano radi na razvoju svojih proizvoda te stoga zadržava pravo izmjene, između ostalog, njihovog oblika, izgleda i performansi, bez obveze prethodne obavijesti.

Još jednom zahvaljujemo što ste odabrali RURIS proizvode!

Informacije o kupcima i podrška:
Telefon: 0351.820.105
e-mail: **info@ruris.ro**

2. SIGURNOSNE UPUTE

2.1. UPOZORENJA NA STROJU

	Upozorenje! Opasnost!		Držite se na sigurnoj udaljenosti od robota tijekom rada
	Zaustavite robota prije nego što ga podignete tijekom izvođenja radova održavanja.		Držite ruke i noge dalje od rotirajućih noževa. Nikada ne stavljajte ruke ili noge blizu ili ispod robota.
	Provjerite je li glavni prekidač napajanja u položaju "ISKLJUČENO" prije izvođenja bilo kakvog pregleda i/ili održavanja.		Pročitajte priručnik.
	oprezno! Ne lijevajte vodu na robota .		Nemojte se popeti na robota.
	oprezno! Ne perite ispod robota mlazom vode.		

2.2. UPOZORENJA

Prije uporabe pročitajte upute za uporabu. Sačuvajte ga za buduće potrebe.

obrazovanje
a. Pažljivo pročitajte upute. Upoznajte se s naredbama robota.
b. Nemojte dopustiti osobama koje nisu upoznate s ovim uputama ili djeci da upravljaju robotom.
c. Operater ili korisnik odgovoran je za nesreće ili opasnosti prouzročene drugim osobama ili njihovoj imovini.
Trening
a. Uvjerite se da je instalacija automatskog sustava za ograničavanje perimetra pravilno izvedena u skladu s uputama.
b. Povremeno provjerite prostor u kojem se uređaj koristi i uklonite sve kamenje, štapove, žice i druge strane predmete.
c. Povremeno provjerite oštrice, vijke oštrica i sklop za rezanje na istrošenost ili oštećenje. Zamijenite istrošene ili oštećene oštrice i vijke u setovima kako biste održali ravnotežu.
Koristiti
a. Ne stavljajte ruke ili noge blizu ili ispod rotirajućih dijelova robota.
b. Nemojte podizati niti nositi robota dok motor radi.
c. Isključite robota pomoću gumba za napajanje:
- Prije uklanjanja blokade;
- Prije provjere, čišćenja ili rada na robotu.
Ne ostavljajte robota bez nadzora ako znate da se u njegovoj blizini nalaze kućni ljubimci, djeca ili ljudi.
Osim toga, kada koristite robota:
a) Kosite travnjak pri dnevnom svjetlu ili dobrom umjetnom svjetlu.
b) Izbjegavajte korištenje robota na mokroj travi.
c) Ne koristite robota dok ste bosi ili nosite otvorene sandale. Uvijek nosite zaštitne cipele i duge hlače.
d) Budite izuzetno oprezni kada okrećete stroj prema sebi.
e) Uvijek pokrenite robota prema uputama s nogama udaljenim od oštrice(a).
Održavanje i skladištenje
a. Držite sve matice, vijke i vijke čvrsto zategnute kako biste osigurali pravilan i siguran rad stroja.
b. Radi sigurnosti, zamijenite istrošene ili oštećene dijelove.
c. Obavezno koristite originalne dijelove kada mijenjate oštećene.
d. Provjerite je li baterija napunjena ispravnim punjačem koji preporučuje proizvođač. Nepravilna uporaba punjača može dovesti do strujnog udara, pregrijavanja ili istjecanja korozivne tekućine iz baterije.
e. U slučaju istjecanja elektrolita, isperite vodom/sredstvom za neutralizaciju, potražite liječničku pomoć u slučaju kontakta s očima itd.
f. Servis robota vršit će se prema uputama proizvođača.
g. Ne otvarajte i ne oštećujte bateriju.
h. Provjerite je li baterija napunjena ispravnim punjačem koji preporučuje proizvođač. Nepravilna uporaba može dovesti do strujnog udara, pregrijavanja ili istjecanja korozivne tekućine iz baterije.

Njega i posebne upute
1. Uvijek isključite glavni prekidač napajanja robota prije uklanjanja začepljenja, provjere i čišćenja stroja ili prije zamjene noža za rezanje. Nikada ne pokušavajte popraviti ili prilagoditi robota dok radi.
2. U slučaju abnormalne vibracije, zaustavite robota i provjerite jesu li oštrice oštećene. Zamijenite istrošene ili oštećene oštrice kako biste održali ravnotežu. Ako se vibracija nastavi, obratite se ovlaštenom RURIS servisu.
3. Koristite zaštitne rukavice kada pregledavate ili servisirate oštricu.
4. Nemojte provoditi održavanje dok ste bosi ili nosite otvorene sandale. Uvijek nosite prikladne radne cipele i duge hlače;
5. Zamijenite istrošene ili oštećene dijelove radi vaše sigurnosti.
6. Koristite samo originalnu opremu i pribor. Nije dopušteno mijenjati originalni dizajn robota. Sve izmjene obavljate na vlastitu odgovornost i poništavaju jamstvo.
7. Držite sve matice i vijke čvrsto zategnute kako biste bili sigurni da je robot u sigurnom radnom stanju.
8. Pažnja! Ako postoji opasnost od strujnog udara, isključite perimetarski kabel iz stanice za punjenje i isključite utikač iz izvora napajanja.

Sigurnosne upute za punjač
1. Utičnica mora biti postavljena blizu opreme i mora biti lako dostupna.
2. Vanjski kabel ove jedinice ne može se zamijeniti; ako je kabel oštećen, jedinicu je potrebno potpuno zamijeniti.

4. Ne otvarajte kućište punjača. Iz sigurnosnih razloga, samo kvalificirano servisno osoblje smije otvarati bilo koju opremu.
5. Zaštitite opremu od vlage.
6. Isključite opremu iz izvora napajanja prije čišćenja. Koristite vlažnu krpu.
7. Oprema mora biti postavljena na stabilnu površinu.
8. Ako se punjač ne koristi dulje vrijeme, isključite ga iz izvora napajanja.
9. Ako se dogodi jedna od sljedećih situacija, opremu mora provjeriti kvalificirano servisno osoblje:
- Utikač je oštećen.
- Tekućina je ušla u opremu.
- Punjač je bio izložen vlazi.
- Punjač je pao i/ili je oštećen.
- Punjač pokazuje očite znakove kvara.
- Punjač ne radi dobro ili ga ne možete natjerati da radi prema ovom priručniku.
10. Ne spajajte oštećeni kabel za napajanje na izvor napajanja. Ne dirajte oštećeni kabel napajanja dok je priključen na izvor napajanja.

Posebne sigurnosne upute za uređaje s baterijskim napajanjem:

1. Provjerite je li robot isključen prije umetanja punjive baterije. Umetanje baterije u električni alat koji je uključen može dovesti do nezgoda.
2. Isključite punjač prije čišćenja.
3. Ne izlažite bateriju izravnoj sunčevoj svjetlosti dulje vrijeme niti je stavljajte na radijator. Toplina oštećuje bateriju i postoji opasnost od eksplozije. Ako je baterija topla, ostavite je da se ohladi prije punjenja. Ne otvarajte bateriju i izbjegavajte mehanička oštećenja.

2.3. SIGURNOSNE ZNAČAJKE ROBOTA

1.Protuprovalni /onemogućujući uređaj
Protuprovalna/onemogućena značajka uređaja spriječit će bilo koga da koristi robota osim ako nema kod. Od vas će se tražiti da unesete četveroznamenkasti kod po svom izboru koji ćete koristiti kao osobni sigurnosni kod.
3. Senzor podizanja
Ako se robotska kosilica podigne s tla, nož će se prestati okretati.
4. Senzor nagiba
Ako se robotska kosilica nagne, nož će se odmah zaustaviti.
5. Senzor prepreka
Robotska kosilica detektira prepreke na svom putu tijekom rada. Ako se robotska kosilica sudari s preprekom, zaustavit će se i okrenuti u drugom smjeru.
6. Senzor za kišu
Robotska kosilica ima senzor za kišu i prestat će raditi.
7. Tipka za hitno zaustavljanje
Pritiskom na tipku STOP odmah će se zaustaviti robot i oštrica.
8. Zatvorena baterija
Baterija koja napaja robota potpuno je zatvorena.
9. Bazna stanica i granična žica
Robot ne može raditi bez perimetarskog kabela instaliranog i aktiviranog preko bazne stanice. Ako kabel nije pravilno spojen ili je oštećen, robot će prestati raditi.

2.4. ZAŠTITA OD TRANSEKATA

Nemojte postavljati stanicu za punjenje ispod visokog drveća.
Tijekom udara groma, isključite stanicu za punjenje i odvojite graničnu žicu ako je moguće.
Važno:
Ne koristite robota u nepovoljnim vremenskim uvjetima (kiša, grmljavina).

3. TEHNIČKI PODACI

Model	RXR800	RXR1000
Vrsta motora	Električni motor bez četkica	Električni motor bez četkica
Napon Li-ion baterije	20V	20V
Kapacitet Li-ion baterije	2Ah	4 Ah
Vrsta veze	-	Bluetooth, Wi-Fi
Vrijeme učitavanja	45 min	120 min
Radno vrijeme	40 min	70 min
Brzina motora	3100 okretaja u minuti	3100 okretaja u minuti
Širina rezanja	180 mm	220 mm
Visina rezanja	25mm-60mm	25mm-60mm
Vrsta oštrice	Disk s 3 ruba	Disk s 3 ruba
Maksimalni kut penjanja	25°	25°
Puna brzina	0,4 m/s	0,4 m/s
Maksimalna površina	800 m2	1000 m²
Neto težina s priborom	8,88 kg	9,32 kg
Specifikacije radija	Uređaj kratkog dometa (SRD), značajke: RMI radni spektar/snaga 100Hz-148,5kHz; 50dBA/m na 10 m	Uređaj kratkog dometa (SRD), značajke: RMI radni spektar/snaga 100Hz-148,5kHz; 50dBA/m na 10 m Bluetooth V4.2 - BLE specifikacija, prilagodljivo Radni spektar/snaga: 2400MHz-2483,5 MHz / 7 dm Wlan: specifikacija 802.11b/g/n - Prilagodljiva specifikacija Radni spektar/snaga 2400 MHz - 2483,5 MHz/ 17,5 dBm
Jamčiti	24 mjeseca	24 mjeseca

Robot je prikladan za maksimalnu visinu trave od 60 mm. U višoj travi robot se može zaustaviti. Ošišajte travnjak na manje od 60 mm pomoću kosilice.

Baterija robota ima koristi od funkcije "α UP-Innovation RURIS". Ova funkcija pomaže bateriji kada dosegne kritični prag pražnjenja. Ruris je osmislio inovaciju u sustavu ćelija unutar baterije, preko kojih se baterija može ponovno napuniti nakon dužeg vremena u kojem je bila ispražnjena. Stoga korisnici RURIS-a mogu uživati u pouzdanosti i inovativnosti RURIS-a. Nakon skladištenja, preporuča se punjenje u intervalu od 6 mjeseci do 1 godine

4. PREGLED STROJA

1- Poklopac upravljačke ploče
2-gumb za podešavanje visine
3-Gumb START
4-HOME tipka
5-gumb za povratak
6 - Gumb sa strelicom
7-gumb OK
8-Ručka za nošenje
9-Stop gumb
10-digitalni zaslon
11-Razgranični kabel
12- Pričvrsni čavli (za stanicu za punjenje)
13-Fiksirajući čavao (za graničnu žicu)
14-Strejni adapter
15-Utikač za napajanje
16-Učitaj list
17-Stanica za punjenje
18-Branik stanice za utovar
19-Vijak
20-Oštrica
Baza s 21 postajom
22-Jedinica za punjenje
23-Stražari
24-čahura
25-Utikač za spajanje punjača
26-Kontakt +
27-Kontakt -
28-LED
29-Kabelski kanal
30-Utičnica za punjenje
31-Indikator rada
32-Pretinac za baterije
33-Baterija
Vijak s 34 oštrice

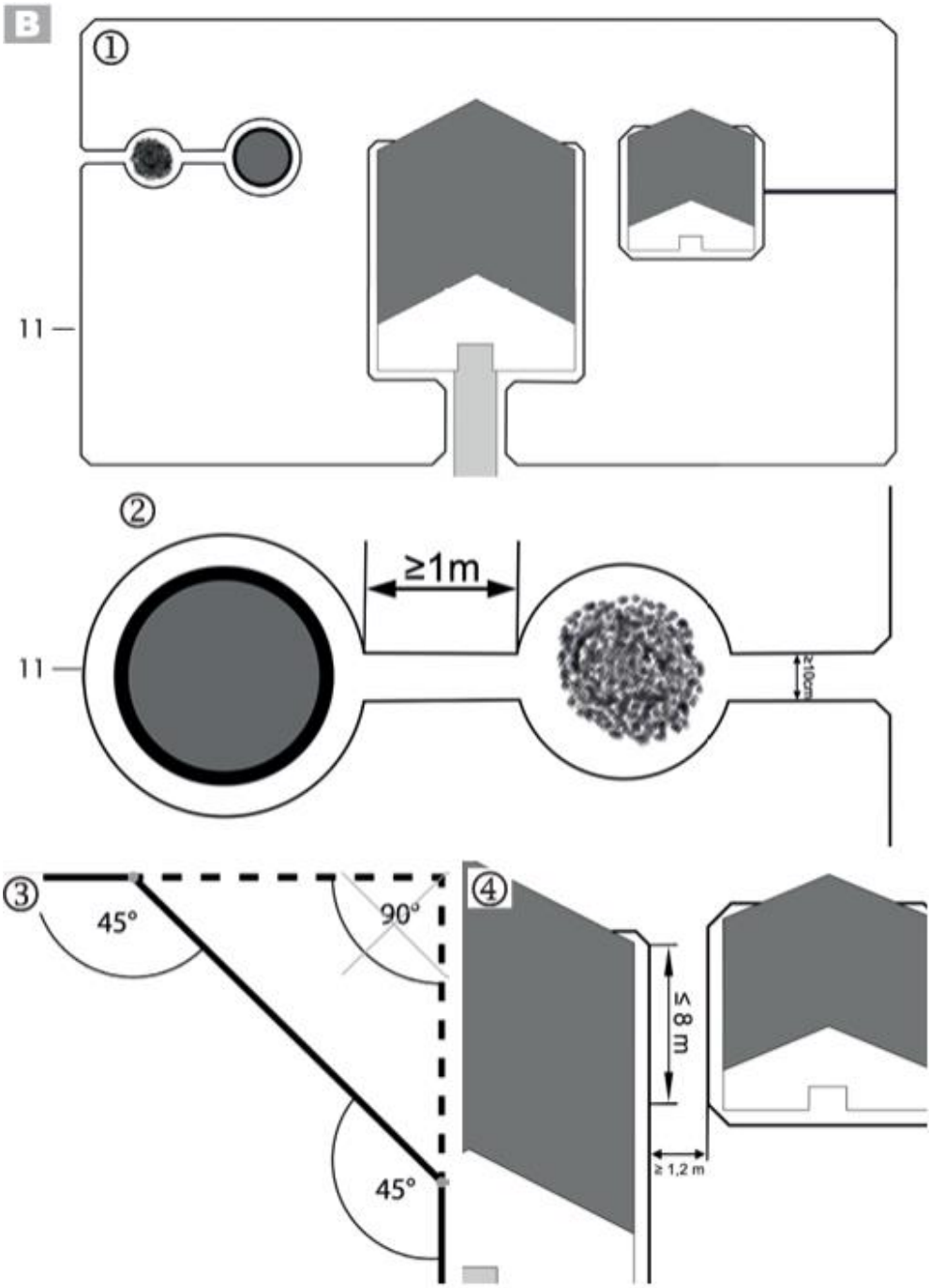
B
①
11
②
≥1m
11
≥10cm
③
45°
90°
45°
④
≤ 8 m
≥ 1,2 m

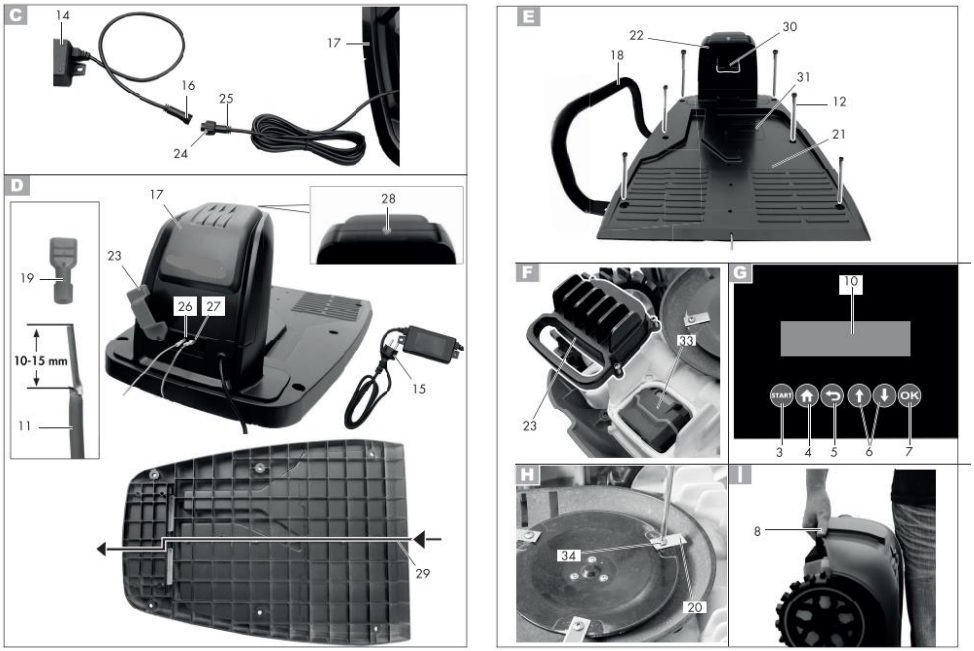

Slike su informativnog karaktera, dobavljač zadržava pravo strukturnih i funkcionalnih promjena na stroju prikazanom u ovom priručniku.

5. INSTALIRANJE

Početno pokretanje

Najprije pronađite najbolju poziciju za svoju stanicu za punjenje, razmislite o najbližoj vanjskoj utičnici jer stanica mora biti spojena na nju. Provjerite je li tlo na kojem postavljate stanicu za punjenje ravno, suho, bez magnetskih polja i bez prepreka ispred.

Redovito provjeravajte travnjak i uklanjajte kamenje, grane, žice i predmete koji mogu oštetiti robota i njegove oštrice.

Montaža i postavljanje stanice za punjenje

1. Uključite jedinicu za punjenje (22) u osnovnu ploču (21) stanice za punjenje.
2. Pritisnite jedinicu za punjenje (22) prema dolje tako da čvrsto sjedne u osnovnu ploču.
3. Pričvrstite jedinicu za punjenje (22) na temeljnu ploču (21) pomoću četiri priložena vijka (19).

Postavite stanicu za punjenje (17) na ravnu površinu blizu utičnice.

Stanica za punjenje mora imati najmanje 2 m prostora ispred kako bi se robotska kosilica mogla bez problema vratiti u baznu stanicu. Također mora postojati udaljenost od najmanje 1 m od stražnjeg kraja do ugla perimetra.

Nakon postavljanja i spajanja granične žice potrebno je osigurati stanicu za punjenje.

Provjerite je li stanica za punjenje (17) postavljena na odgovarajućoj udaljenosti od jezerca, bazena i stepenica. Preporučamo postavljanje poklopca za stanicu za punjenje (17) kako biste je zaštitili od vremenskih utjecaja.

Postavljanje granične žice

Prije pokretanja robota, granična žica (11) mora biti postavljena oko travnjaka koji robot pokriva :

1. Označite površinu travnjaka s kukama (13).
2. Zakopajte graničnu žicu (11) u zemlju (maks. dubina 5 cm). Tijekom rada, robot prelazi graničnu žicu oko 20 - 30 cm prije nego što se okrene i traži novi put. Pravilno postavite graničnu žicu kako biste spriječili da robot udari strane predmete i ošteti ga.
3. Za početnu instalaciju, preporučujemo označavanje granične žice (11) s kukama (13) u slučaju da kasnije budu potrebne korekcije. Travnjak mora biti omeđen kao jedna zatvorena površina (slika 1).

4. Robot prepoznaje paralelne granične žice (11) postavljene na udaljenosti od najmanje 10 cm kao prepreku i izbjegava ih (slika 2). Ako su granične žice postavljene na udaljenosti manjoj od 5 mm, robot ih ne detektira i prelazi preko njih.
5. Izbjegavajte stvaranje kutova od 90°. Umjesto toga, podijelite ih na dva kuta od 45° (slika 3).
6. Senzori robota dizajnirani su za otkrivanje i izbjegavanje nepomičnih i čvrstih prepreka (zidova, vrtnog namještaja itd.) većih od 100 mm. Zaštitite osjetljive prepreke (npr. cvjetne gredice) na travnjaku graničnom žicom (11).
7. Razmak između 2 prepreke mora biti najmanje 1 m (sl. 2).
8. Uvjerite se da granična žica (11) ni na jednom mjestu ne prelazi. To može uzrokovati kvar ili neispravnost robota

Drveće

Robot otkriva stabla kao normalnu prepreku. Međutim, korijenje koje strši može oštetiti donju stranu/letvice (20). Preporučamo korištenje granične žice (11) i za omeđivanje stabala.

STIJENE

Uklonite malo kamenje (manje od 100 mm) s travnjaka. Mogu oštetiti robota i oštrice (20). Robot detektira kamenje (više od 100 mm) kao normalne prepreke. Preporučamo korištenje granične žice (11) i za ocrtavanje stijena.

Padine/neravnine

Robot može raditi na padinama/neravninama do max. 25° (47%). Na udaljenosti od 1 m od granične žice nagib ne smije biti veći od 5,7° (10 %). Uvjerite se da je udaljenost od najmanje 30 cm između granične žice (11) i prepreke na kosini na vrhu i najmanje 40 cm na dnu.

Jezerca/bazeni

Ribnjaci i bazeni trebaju biti omeđeni graničnom žicom (11) gdje je to moguće ili projektirani tako da robot ne može ući u vodu. To može ozbiljno oštetiti njegove elektroničke komponente.

Prilazi/ceste

Robot može lako prijeći prilaze i ceste na razini tla. Ako postoje visinske razlike između travnjaka i staze/ceste, ograničite stazu/cestu sigurnosnom udaljenosti od cca. 40 cm.

Uski prolazi

Uski prolazi u omeđenom području travnjaka moraju biti široki najmanje 1,2 m i ne dulji od 8 m (slika 4). Širina od 1,2 m odnosi se na razmak između graničnih žica. Robot prelazi graničnu žicu za 0,2 m, s obje strane, kada kosi travnjak.

Spajanje stanice za punjenje na strujni adapter

1. Priključite strujni adapter (14) na stanicu za punjenje (17) preko utikača za punjenje (16) i utičnice za punjenje (25).
2. Zavrnite čahuru (24) oko spoja kako biste ga zaštitili od vlage.

Spajanje granične žice na stanicu za punjenje

1. Uklonite izolaciju granične žice cca. 10-15 mm, na oba kraja (11).
2. Preklopite poklopac (23) prema gore.
3. Spojite kraj granične žice (11), koja ide ispred stanice i okružuje travnjak, na utičnicu s oznakom " -".
4. Provucite drugi kraj granične žice (11) kroz utor ispod stanice za punjenje (17).
5. Spojite ovaj kraj žice na utičnicu označenu +.
6. Spojite utikač (15) na izvor napajanja.
7. Provjerite LED na stanici za punjenje. Ako LED svijetli zeleno, granična žica (11) je ispravno spojena na stanicu za punjenje (17).

Pričvršćivanje stanice za punjenje

Pričvrstite stanicu za punjenje i odbojnik (18) čavlima za pričvršćivanje (12). Branik stanice za punjenje (18) pričvršćuje se na stranu stanice , izvan ograničenog područja travnjaka. Indikator radnog dometa (31) na stanici za punjenje mora se nalaziti u zabranjenom području travnjaka.

Umetanje/zamjena baterije

Prije zamjene baterije, isključite robota i pričekajte da se oštrice zaustave.
Postoji opasnost od ozljeda. Postoji opasnost od ozljeda zbog curenja tekućine iz baterije ako je baterija oštećena! U slučaju kontakta s očima ili kožom, isperite zahvaćena područja vodom ili sredstvom za neutralizaciju i potražite liječničku pomoć.

1. Okrenite robota.
2. Otvorite odjeljak za baterije uklanjanjem 4 vijka na dnu robota.
3. Ako je potrebno, izvadite ispražnjenu bateriju.
4. Umetnite bateriju.
5. Ponovno zatvorite odjeljak za baterije (32).

6. STAVLJANJE U SLUŽBU

6.1 POČETNO PUŠTANJE U RAD

Pokretanje robota
1. Pritisnite i držite tipku START (3) cca. 3 sekunde dok displej (10) ne zasvijetli.
2. Postavite željeni jezik. Odaberite željeni jezik pomoću tipki sa strelicama (6) i potvrdite odabir tipkom OK (7).
3. Postavite datum i vrijeme pomoću tipki sa strelicama (6). Odabir potvrdite tipkom OK (7). Točna postavka datuma i vremena potrebna je kako bi se osigurao ispravan rad postavki radnog vremena.
4. Unesite 4-znamenkasti PIN kod (tvornička postavka "1111").
Promijenite tvornički postavljenu lozinku nakon prvog pokretanja.
5. Pritisnite tipku OK (7) za ulazak u glavni izbornik. Robot je sada u stanju pripravnosti.

Postavka jezika
1. Ako je potrebno, otvorite poklopac (1).
2. Otključajte zaslon (10) unosom 4-znamenkastog PIN koda (tvornička postavka "1111").
3. Pritisnite tipku OK (7) za ulazak u glavni izbornik.
4. Pomoću tipki sa strelicama (6) odaberite izbornik "Postavke".
5. Potvrdite odabir tipkom OK (7)
6. Pomoću tipki sa strelicama (6) odaberite "Jezik"
7. Potvrdite odabir tipkom OK (7)
8. Pomoću tipki sa strelicama (6) odaberite željeni jezik
9. Potvrdite odabir tipkom OK (7)
10. Vratite se na glavni izbornik tipkom za povratak (5).

6.2 POKRETANJE I ZAUSTAVLJANJE

Pokretanje robota
1. Pritisnite i držite tipku START (3) cca. 3 sekunde dok displej (10) ne zasvijetli.
2. Unesite 4-znamenkasti PIN kod (tvornička postavka "1111").
3. Pritisnite tipku OK (7) za ulazak u glavni izbornik. Robot je sada u stanju pripravnosti. Ako je robot u stanju mirovanja ili punjenja, jednom pritisnite tipku START (3) za početak košnje. Robot se neće pokrenuti dok se poklopac (1) ne zatvori.

Ako ste unijeli krivi PIN. Pričekajte oko 3 sekunde ili pritisnite tipku OK (7) kako biste mogli ponovno unijeti PIN kod. Ako tri puta zaredom unesete netočan PIN, zaslon se zaključava na 15 sekundi. Za svaki dodatni netočan PIN, vrijeme blokiranja se udvostručuje. **Zaustavljanje robota**
1. Pritisnite i držite tipku START (3) oko 3 sekunde.

Robot se zaustavlja ako:
1. Pritisnut je gumb STOP (9).
2. Tipka START (3) je pritisnuta 3 sekunde
3. Poklopac (1) je podignut
4. Robot gubi signal granične žice i ne može ga ponovno pronaći za 5 minuta
5. Pređite graničnu crtu.
6. Zaglavi između prepreka i treba mu više od 10 sekundi da pronađe izlaz.
7. Povišen je

6.3 KOŠNJA TRAVE

1.Otvorite poklopac (1).
2. Otključajte zaslon (10) s 4-znamenkastim PIN kodom (tvornička postavka "1111").

Kada je robot u stanici za punjenje i puni:
3. Jednom pritisnite tipku START (3).
- ako je razina napunjenosti baterije viša od 70%, na zaslonu se prikazuje "Zatvorite poklopac za početak". Zatvorite poklopac (1) i robot će automatski početi kositi travnjak.
- ako je razina napunjenosti baterije manja od 70%, na zaslonu se nakon 2 sekunde prikazuje "Low battery". Robot se puni dok razina baterije ne bude 90%, a zatim automatski počinje kositi.

Kada je robot u stanju mirovanja:
3. Jednom pritisnite tipku START (3).
- ako je razina napunjenosti baterije viša od 30%, na zaslonu se prikazuje "Zatvorite poklopac za početak". Zatvorite poklopac (1) i robot će automatski početi kositi travnjak.

- ako je razina napunjenosti baterije manja od 30%, na zaslonu se nakon 2 sekunde prikazuje "Low battery". Robot se kreće do stanice za punjenje.
Ovisno o prirodi trave (visina, debljina), robot prilagođava brzinu košnje kako bi osigurao dobar rezultat.

Povratak na stanicu za punjenje

Kada je robot u stanju pripravnosti, pritisnite i držite tipku HOME (4) oko 3 sekunde. Zaslon (10) prikazuje "Zatvorite poklopac za početak". Zatvorite poklopac (1) i robot se pomiče do stanice za punjenje. Zatim se počinje puniti.

Postavke robota

Robot ima sljedeće opcije postavki koje možete učiniti putem upravljačke ploče ako želite promijeniti tvorničke postavke.

Gumb na upravljačkoj ploči	Ime	Broj za unos PIN koda	Funkcije
	Početna tipka (4)	1	Pritisnite tipku kada je robot u stanju mirovanja kako bi se vratio na stanicu za punjenje
	Gumb sa strelicom (6)	2	Pomiče odabir/kursor gore u sučelju izbornika
			Povećava broj prilikom postavljanja parametara
	Gumb sa strelicom (6)	3	Pomiče odabir/kursor prema dolje u sučelju izbornika
			Smanjite broj prilikom postavljanja parametara
	Gumb OK (7)	4	Potvrdite postavke
			Poziva sučelje za unos PIN-a nakon završetka stanja pogreške
			Pozovite sljedeći izbornik
			Potvrdite za prelazak s glavnog izbornika na sljedeću razinu izbornika
	gumb za povratak (5)		Povratak na prethodni izbornik
			Otkažite sljedeću funkciju

Objašnjenje poruka koje se mogu pojaviti na zaslonu

Poruka na upravljačkoj ploči	**Objašnjenje/popravno rješenje**
Pričekaj	Robot je u stanju pripravnosti, nema poruka o grešci
Unesite PIN	Traži PIN kod
Punjenje	Robot se puni
Košnja	Robot kosi travu
Auto košnja	Robot automatski kosi travu
Modna točka	Robot kosi određeno područje
Košnja s fiksnom točkom završena	Obrezivanje u "spot modu" je dovršeno
Vraćajući se	Robot se vraća na stanicu za punjenje
Pauzirano	Robot je ušao u način "pauze" tako što je: - pritiskom na tipku STOP - pritiskom na tipku "Pauza" u APLIKACIJI
Hitno zaustavljanje	Pritisnuta je tipka STOP (9).
Ažuriranje	Izvrši/u tijeku potreban firmware
Slaba baterija, napunite za rad	Razina napunjenosti baterije je niska. Baterija mora biti napunjena najmanje 70% za automatsku kosnju i 30% za kosnju na fiksnoj točki (spot mode)
Sada pada kiša, vraća se	Aktivirao se senzor za kišu
Zatvorite poklopac za početak	Za početak zatvorite poklopac

Punjenje za rad pauzirano	Punjenje je prekinuto (npr. ručno ili zbog nestanka struje)
Rad je prekinut, pokušajte ponovo	Automatsko podrezivanje je prekinuto (npr. pritisnuta je tipka STOP (9), otvoren je poklopac (1))
Postavite unutar granice i pokušajte ponovno	Zatraženo je postavljanje robota unutar perimetra omeđenog kabelom.
Nastaviti raditi?	Pritisnite gumb OK (7) za nastavak rada ili pritisnite gumb Natrag (5)
Pogrešno postavljeno vrijeme	Pogrešno postavljeno vrijeme
Punjenje za rad pauzirano	Prijenos je prekinut
Zatvorite poklopac za početak	Zatvorite poklopac (1)
Trenutni rad je zaustavljen	Košnja travnjaka je zaustavljena
Nizak napon baterije	Razina napunjenosti baterije je niska. Baterija mora biti napunjena najmanje 70% za automatsku kosnju i 30% za kosnju na fiksnoj točki (spot mode) Postavite robota u stanicu za punjenje Pričekajte da se završi proces učitavanja Robot se sam vraća na stanicu za punjenje
Slaba baterija, napunite za rad	
Nizak napon baterije, povratak na stanicu	
Nema pojedinačne petlje	Provjerite ispravnu instalaciju granične žice i ispravite je ako je potrebno, postavite robota unutar perimetra i ponovno ga pokrenite
Nema signala, prvo postavite petlju	
Signal petlje je izgubljen	
Kosilica je bila zaključana! čekanje...	Pričekajte da se završi proces koji se trenutno izvodi
Pogrešan PIN, pokušajte ponovno.	Ponovno unesite svoj PIN
Postavite unutar granice i pokušajte ponovno	Postavite robota unutar perimetra i ponovno ga pokrenite
Kosilica vani	
Ponovno pokrenite sustav za početak ažuriranja firmvera	Ponovno pokrenite robota
Rad je prekinut, pokušajte ponovo	
Aktiviran senzor za kišu	Aktiviran je senzor za kišu
Kosilica u stanici	Robot je na stanici
Kosilica nije u stanici	Robot nije u stanici. Ako je potrebno, stavite ga u stanicu
Pritisnite tipku "START" za početak	Pritisnite tipku START (3)
Trajanje najmanje 30 min	Naznaka potrebnog vremena
Traženje signala...	Traženje signala...
Kopirajte datoteku, pričekajte	Pričekajte proces kopiranja
Molim te isključi ga	Isključite robota
Rezanje zastoja motora	Provjerite i uklonite predmete koji blokiraju oštrice; Provjerite stanje oštrica; Po potrebi se obratite ovlaštenom RURIS servisu
Lijevi motor se gasi	
Molimo zamijenite bateriju	Zamijenite bateriju robota
Nenormalna baterija	
Baterija oštećena	
Temperatura baterije preniska (pražnjenje)	Otkažite postupak učitavanja
Visok napon baterije	Napon baterije je visok
Baterija Visoka temp	Baterija ima visoku temperaturu
Visoka struja punjenja	Prekinite proces punjenja, provjerite ulaznu struju
Visoki napon punjenja	Prekinite proces punjenja, provjerite ulazni napon
Visoka temp	Otkažite postupak učitavanja
Kosilica podignuta	Robot je podignut s tla
Kosilica se prevrnula	Robot se prevrnuo
Kosilica zarobljena	Očistite robota i ponovno ga pokrenite
Kosilica nagnuta	Postavite robota uspravno i ponovno ga pokrenite
Pretjerana temperatura motora	Isključite robota i ostavite ga da se ohladi

Greška motora	Obratite se ovlaštenom RURIS servisu
Odspojite emsenzor	
Kvar Hallovog senzora	
Greška hardvera	
Abnormalna ladung	
Nenormalno punjenje	
Greška pri pražnjenju baterije	
Inercijalna mjerna jedinica (IMU) Greška	
Motor odspojen	
Pogreška hale motora	
Prekomjerna struja motora	
Motor se gasi	
Desni motor se gasi	
Kvar senzora za kišu	
Kvar senzora petlje	

Način rada na točki/način košnje na fiksnoj točki

Ova vam funkcija omogućuje košenje travnjaka kada se na njemu nalazi, primjerice, vrtni namještaj ili oprema za igralište.

1. Postavite robota na područje na kojem želite kositi travnjak.
2. Ako je potrebno, otvorite poklopac (1).
3. Otključajte zaslon (10) s 4-znamenkastim PIN-om (tvornička postavka "1111").
4. Pritisnite tipku OK (7) za ulazak u glavni izbornik.
5. Odaberite "Spot mode" pomoću tipki sa strelicama (6). Zaslon prikazuje "Zatvorite poklopac za početak".
6. Zatvorite poklopac (1) i robot počinje kositi s fiksnom točkom.

Robot kosi u spiralnom smjeru suprotnom od kazaljke na satu i prebacuje se na "Automatizirano košenje" nakon radijusa košnje od 1 m ili 3,5 minute košnje. Ako robot naiđe na prepreku, zaustavlja se, zaslon pokazuje da je košnja zaustavljena i robot prelazi u stanje pripravnosti. Kada robot dotakne graničnu žicu (11), nastavlja kositi u suprotnom smjeru spirale.

Ako je robot izvan granične žice (11) ili na stanici za punjenje i odaberete "Spot mode", na zaslonu se prikazuje "Postavi unutar granice i pokušaj ponovno". Postavite robota unutar granične žice (11) pored stanice za punjenje i ponovno pokrenite "Spot mode".

Ako je razina napunjenosti baterije manja od 30%, na zaslonu se nakon 2 sekunde prikazuje "Nizak napon baterije". Napunite robot prije nego počnete kositi.

Postavljanje datuma i vremena

1. Ako je potrebno, otvorite poklopac (1).
2. Otključajte zaslon (10) s 4-znamenkastim PIN kodom (tvornička postavka "1111").
3. Pritisnite tipku OK (7) za ulazak u glavni izbornik.
4. Pomoću tipki sa strelicama (6) odaberite "Postavke".
5. Odabir potvrdite tipkom OK (7).
6. Pomoću tipki sa strelicama (6) odaberite "Datum i vrijeme".
7. Odabir potvrdite tipkom OK (7).
8. Promijenite datum i vrijeme pomoću tipki sa strelicama (6). Početni položaji se mogu promijeniti tipkom OK (7). Točna postavka datuma i vremena potrebna je kako bi se osigurao ispravan rad postavki radnog vremena.

Podešavanje senzora za kišu

Nikada nemojte koristiti robota tijekom oluja i svakako isključite stanicu za punjenje iz električne mreže. Ako je senzor za kišu uključen, robot se vraća na stanicu za punjenje kad pada kiša.

1. Ako je potrebno, otvorite poklopac (1).
2. Otključajte zaslon (10) s 4-znamenkastim PIN-om (tvornička postavka "1111").
3. Pritisnite tipku OK (7) za ulazak u glavni izbornik.
4. Pomoću tipki sa strelicama (6) odaberite "Postavke".
5. Odabir potvrdite tipkom OK (7).
6. Pomoću tipki sa strelicama (6) odaberite "Rain mode".
7. Odabir potvrdite tipkom OK (7).
8. Za isključivanje senzora za kišu odaberite "Isključi" i potvrdite odabir tipkom OK (7).

Za aktiviranje senzora za kišu odaberite "Uključi" i potvrdite odabir tipkom OK (7).

Odaberite vrijeme u minutama kada bi robot trebao ponovno početi raditi nakon kiše. Svaki odabir potvrdite tipkom OK (7).
9. Vratite se na glavni izbornik pomoću gumba za povratak (5)
Ne preporučuje se korištenje robota po kiši. Robotska kosilica može rezati mokru travu, ali će se mokra trava nakupiti na diskovima s noževima i kotačima, što znači da je potrebno često čišćenje stroja.
Podešavanje vremena rada .
1. Ako je potrebno, otvorite poklopac (1).
2. Otključajte zaslon (10) s 4-znamenkastim PIN-om (tvornička postavka "11117").
3. Pritisnite tipku OK (7) za pristup glavnom izborniku.
4. Pomoću tipki sa strelicama (6) odaberite "Postavke".
5. Odabir potvrdite tipkom OK (7).
6. Pomoću tipki sa strelicama (6) odaberite "Radno vrijeme".
7. Odabir potvrdite tipkom OK (7).
8. Odaberite željeno vrijeme rada pomoću tipki sa strelicama. Postavite radno vrijeme u satima/dan.
9. Odabir potvrdite tipkom OK (7).
10. Tipkom (5) vratite se na glavni izbornik.
Kada se postigne postavljeno radno vrijeme po danu, robot se vraća na stanicu za punjenje.

Povezivanje robota putem Wi-Fi (za model RXR1000).
1. Ako je potrebno, otvorite poklopac (1).
2. Otključajte zaslon (10) s 4-znamenkastim PIN-om (tvornička postavka "1111").
3. Pritisnite tipku OK (7) za ulazak u glavni izbornik.
4. Pomoću tipki sa strelicama (6) odaberite "Postavke".
5. Odabir potvrdite tipkom OK (7).
6. Pomoću tipki sa strelicama (6) odaberite "Postavi WiFi".
7. Koristite svoj pametni telefon za povezivanje s robotom putem aplikacije Tuya Smart.
Promjena PIN-a.
1. Ako je potrebno, otvorite poklopac (1).
2. Otključajte zaslon (10) s 4-znamenkastim PIN-om (tvornička postavka "11117").
3. Pritisnite tipku OK (7) za ulazak u glavni izbornik.
4. Koristite tipke sa strelicama (6] za odabir "Postavke".
5. Odabir potvrdite tipkom OK (7).
6. Pomoću tipki sa strelicama (6) odaberite "Promijeni PIN".
7. Odabir potvrdite tipkom OK (7).
8. Unesite svoj stari 4-znamenkasti PIN. Ako ste unijeli pogrešan PIN, koristite tipku za povratak (5) da se vratite na unos PIN-a.
9. Unesite novi PIN.
10. Potvrdite novi PIN ponovnim unosom. Ako ste unijeli netočan PIN kod, vratite se na unos PIN-a tipkom za povratak (5) i ponovite korake 8 i 9.
11. Nakon promjene pin koda, poruka "Uspjeh!" pojavit će se na ekranu. Vratite se na glavni izbornik tipkom za povratak (5).
Postavljanje/brisanje programa
Uspostava rasporeda košnje travnjaka
1. Ako je potrebno, otvorite poklopac (1).
2. Otključajte zaslon (10) s 4-znamenkastim PIN-om (tvornička postavka "1111").
3. Pritisnite tipku OK (7) za ulazak u glavni izbornik.
4 . Pomoću tipki sa strelicama (6) odaberite "Raspored".
5. Odaberite dan koji želite postaviti (ponedjeljak, utorak, srijeda, četvrtak, petak, subota, nedjelja) pomoću tipki sa strelicama (6).
6. Pritisnite tipku OK za postavljanje dana.
7. Tipkama sa strelicama (6) odaberite vrijeme početka i završetka rada.
Mogu se postaviti dva razdoblja dnevno.
8. Pritisnite tipku OK (7) za potvrdu i odabir se vraća na lijevu stranu, po danu
9. Ponovite korake 5-8 za odabir radnog vremena za svaki dan u tjednu.
10.Pritisnite tipku OK (7) za potvrdu postavke.
Brisanje programa košnje travnjaka
1. Pomaknite odabir pomoću tipki sa strelicama (6) na "Alle" (gore lijevo).
2. Pritisnite i držite tipku za povratak (5) za brisanje cijelog rasporeda za tjedan.
Uspostavljanje sekundarnih područja

1. Ako je potrebno, otvorite poklopac (1).
2. Otključajte zaslon (10) s 4-znamenkastim PIN-om (tvornička postavka "1111").
3. Pritisnite tipku OK (7) za ulazak u glavni izbornik.
4. Pomoću tipki sa strelicama (6) odaberite "Sekundarna područja".
5. Pritisnite gumb OK za odabir sekundarne zone (Područje). Pomoću tipki sa strelicama (6) odaberite početnu udaljenost "Udaljenost (dst)m"" i omjer "Postotak (pct)%" površine koju želite kositi, zatim pritisnite tipku OK za potvrdu.
6. Ponovite korak 5 kako biste dovršili skup svake podzone (zone).
7. Pritisnite tipku OK (7) za potvrdu postavki.

Robot prijeđe udaljenost "Udaljenost (dst)m" koju ste odredili duž granične žice (1 - 500 metara) i zatim počinje s radom.)

Unosom postotka "Postotak (pct)%" određujete koji postotak ukupne površine unutar granične žice treba podrezati.

Zbroj "Postotaka (pct)%" 5 sekundarnih područja (područja) mora biti manji ili jednak 100 .

Povratak na tvorničke postavke

Robot se može resetirati, vraćajući ga na tvorničke postavke

1. Ako je potrebno, otvorite poklopac (1).
2. Otključajte zaslon (10) s 4-znamenkastim PIN-om (tvornička postavka "1111").
3. Pritisnite tipku OK (7) za ulazak u glavni izbornik.
4. Pomoću tipki sa strelicama (6) odaberite "Postavke".
5. Odabir potvrdite tipkom OK (7).
6. Pomoću tipki sa strelicama (6) odaberite "Tvorničke postavke".
7. Odabir potvrdite tipkom OK (7).

Robot se gasi i vraća na tvorničke postavke. Resetiranje neće izbrisati postavke i podatke spremljene u aplikaciji Tuya Smart.

Podešavanje visine rezanja

Robot ima postavke podešavanja visine rezanja između 25 mm i 60 mm. Ako je trava veća od 60 mm, pokosite travu na max. 60 mm, inače će radno opterećenje robota biti preveliko i učinkovitost rezanja će se smanjiti. Koristite običnu kosilicu. Nakon završetka instalacije, visina rezanja se može podesiti na odgovarajuću visinu. Uvijek počnite u visokom položaju za rezanje i spustite se do željene visine.

Napomena: Ne pokušavajte podići ili smanjiti visinu rezanja dok robot kosi travnjak.

Povezivanje robota s TuyaSmartApp (za model RXR1000).

1. Otvorite poklopac (1).
2. Otključajte zaslon (10) s 4-znamenkastim PIN-om (tvornička postavka "1111").
3. Pritisnite tipku OK (7) za ulazak u glavni izbornik.
4. Pomoću tipki sa strelicama (6) odaberite "Postavke".
5. Odabir potvrdite tipkom OK (7).
6. Pomoću tipki sa strelicama (6) odaberite "Postavi WiFi".
7. Aktivirajte Bluetooth® na svom pametnom telefonu.

8 . Otvorite aplikaciju Tuya Smart. Odavde postoje 3 opcije za povezivanje uređaja. ❶, ❷,❸

❶Ako je ovo uređaj koji želite povezati s aplikacijom:

9. Odaberite opciju "Dodaj uređaj". Aplikacija skenira područje kako bi pronašla dostupne uređaje.
10. Ako odaberete "Moram dodati", oni se prikazuju na popisu.
11. Odaberite jedan uređaj.
12. Sada dodirnite ⊕, odaberite uređaj.
13. Odaberite svoj WLAN i unesite odgovarajuću lozinku.
14. Potvrdite vezu pritiskom na "Završi".

Uređaj je sada naveden ⌂i može se odabrati.

❷Ako ste već povezali druge uređaje s aplikacijom :

9. U postavci ⌂odaberite ⊕s gornje desne strane. Aplikacija skenira područje u potrazi za dostupnim uređajima i pokazuje jesu li uređaji pronađeni.
10. Nastavite kao ❶od točke 10.

❸Ako vam se automatski ne predloži popis dostupnih uređaja:

Ako uređaj nije automatski predložen, slijedite ove korake:

9. U postavci ⌂odaberite ⊕gore desno.
10. Odaberite "Ostalo" na lijevoj traci.
11. Odaberite "Ostalo 2".
12. Potvrda je spremna kada zaslon brzo treperi. Aplikacija sada traži dostupne uređaje i predlaže vam ih.

13. Odaberite željeni uređaj pritiskom na da biste ga dodali u aplikaciju.
14.Prvo potvrdite sa "Dalje", zatim sa "Završi".
Ažuriranje firmvera može promijeniti značajke aplikacije.

Omogućavanje Bluetootha (za model RXR1000).

Bluetooth je potreban samo za povezivanje vašeg uređaja s aplikacijom Smart Life.
Nakon što se uređaj poveže s aplikacijom Smart Life, Bluetooth se isključuje i ponovno uključuje tek kada se uređaj vrati na tvorničke postavke.
1. Ako je potrebno, otvorite poklopac (1).
2. Otključajte zaslon (10) s 4-znamenkastim PIN-om (tvornički postavljen "1111").
3. Pritisnite tipku OK (7) za pristup glavnom izborniku.
4. Pomoću tipke sa strelicom (6) odaberite "Postavke".
5. Odabir potvrdite tipkom OK (7).
6. Pomoću gumba sa strelicom (6) odaberite "Set WiFi".
7. Odabir potvrdite tipkom OK (7).
Ovo je potrebno za početnu vezu s aplikacijom Tuya Smart, za koju postoji WLAN veza, a Bluetooth funkcija robota nije aktivna.

Značajke aplikacije (za model RXR1000).

Ako odaberete robota, on će vas odvesti na stranicu s pregledom.
Pritisnite kružni gumb s lijeve strane i držite prst na zaslonu kako biste pomaknuli gumb "START >".
Odaberite pojedinačne izbornike pomoću gumba "START > " .

- Vremenski raspored

Ovdje možete postaviti dva radna razdoblja za svaki dan u tjednu.
Robot mora biti u stanju pripravnosti kako biste mogli izvoditi sekvence koje želite.
1. Odaberite željeni dan.
2. Za željeno vremensko razdoblje definirajte vrijeme početka i vrijeme završetka.
3. Spremite program u gornjem desnom kutu na "Spremi".
Program se može resetirati iz izbornika s desne strane pomoću "Reset".

- Sekundarna područja.

Ovdje možete konfigurirati do 5 sekundarnih zona. Robot mora biti u stanju pripravnosti kako biste ovdje mogli napraviti postavke.
1. Odaberite sekundarnu zonu.
2. Postavite udaljenost do ulazne točke.
Robot se pomiče duž granične žice za određenu udaljenost i zatim počinje kositi.
3. Postavite postotak površine.
Postotak površine označava koji postotak ukupne površine unutar granične žice treba pokositi.
Zbroj postotaka površine 5 sekundarnih površina mora biti manji ili jednak 100% ukupne površine.
4. Potvrdite sa "Spremi".
Ako ne želite podijeliti područje košnje na sekundarno područje, odaberite:

- Udaljenost od ulaza: 1 m
- Postotak površine: 100%

Kontrolirati

Ovdje možete:
- Pogledajte kako je robot trenutno;
- Pregled kapaciteta baterije u postocima;
- Pokretanje ili zaustavljanje automatskog podrezivanja ;
- Počnite kositi na licu mjesta kroz fiksnu točku , odaberite je li robot u stanju pripravnosti.
Ova vam funkcija omogućuje košenje travnjaka na kojima se nalaze tijela namještaja ili drugi slični predmeti.
- Odabirom gumba robot će se pomaknuti do stanice za punjenje.

Dnevnik pogrešaka

Ovdje možete pročitati pogreške i datum pogreške.

Dnevnik rada

Ovdje možete pročitati vremena rada robota.

postavke

Ovdje možete:
- Postavite ukupno vrijeme rada po danu u satima rada.
- Postavite ili promijenite lozinku uređaja (PIN).

- Uključite i onemogućite senzor za kišu i postavite vrijeme kada bi robot trebao ponovno početi raditi nakon kiše. Također možete odrediti treba li indikator kompenzirati prekid rada uzrokovan kišom.
Ne preporučuje se pustiti robota da radi dok pada kiša.

-Postavke

Ako ponovno odaberete ikonu , možete dodijeliti novu sliku robotu pomoću "Symbol", možete preimenovati robota i lokaciju pomoću "Name" "Location".
Pod ovom stavkom izbornika možete pozvati "Informacije o uređaju".
"Dodirnite za pokretanje i automatizaciju" omogućuje vam pokretanje spremljenih automatizacija.
"Dijeli uređaj" omogućuje vam da drugim članovima istog kućanstva omogućite pristup robotu.
"Izvanmrežna poruka", kada je omogućena, šalje vam obavijest kada aplikacija izgubi vezu s botom.
"Create group" omogućuje stvaranje grupa uređaja.
"FAQ" odgovori na često postavljana pitanja.
"Provjeri nadogradnju firmvera" provjerava je li firmver ažuran i dopušta nadogradnju ako je dostupna novija verzija.
" Ukloni uređaj" briše robota s popisa uređaja u aplikaciji.

Isključivanje uređaja i brisanje podataka iz aplikacije (za model RXR1000).
1. U postavci odaberite uređaj koji želite ukloniti i čije podatke želite izbrisati.
2. Odaberite ikonu u gornjem desnom kutu.
3. Odaberite "Ukloni uređaj".
4. Za brisanje podataka odaberite "Prekini vezu i izbriši podatke". Ako želite samo odspojiti uređaj bez brisanja podataka odaberite "Prekini vezu".

7. ODRŽAVANJE POHRANE I RJEŠAVANJE PROBLEMA

Čišćenje i održavanje
Važno je održavati robotsku kosilicu čistom.
Robot će se lakše penjati uz strmine ako su kotači čisti, a oštrice će također bolje rezati ako su čiste i oštre.
Nikada ne koristite visokotlačni perač za čišćenje.
Čišćenje organizma
Koristite meku četku i/ili krpu navlaženu deterdžentom za kućanstvo.
Čišćenje donje strane
Provjerite je li prekidač napajanja u položaju OFF i nosite zaštitne rukavice. Okrenite robota na bok kako biste otkrili njegovu donju stranu, očistite disk s oštricom i okvir mekom četkom ili vlažnom krpom. Zakrenite disk kako biste bili sigurni da se slobodno kreće.
Oštrenje/zamjena oštrica;
Ako su oštrice istrošene s jedne strane, mogu se okretati.
Ako su oštrice oštećene ili pokazuju znakove neuravnoteženosti, moraju se zamijeniti.
1. Okrenite uređaj.
2. Uklonite vijke s oštricama (34) s donje strane uređaja, zatim okrenite oštrice (20).
3. Pričvrstite oštrice njihovim vijcima (34).
Zamjena oštrice
3. Uklonite stare oštrice i zamijenite ih slijedeći gore navedene korake.
recikliranje

Ne bacajte električnu opremu, industrijsku elektroniku i komponente u kućni otpad! Informacije o WEEE. Obzirom na odredbe GEO 195/2005 – vezano za zaštitu okoliša i GEO 5/2015. Potrošači će uzeti u obzir sljedeće indikacije za predaju električnog otpada, navedene u nastavku:
- Potrošači imaju obvezu ne odlagati otpadnu električnu i elektroničku opremu (WEEE) kao nerazvrstani komunalni otpad te taj WEEE odvojeno prikupljati.
- Skupljanje navedenog imenovanog otpada (OEEO) provodit će se putem Javne službe skupljanja unutar svake županije i sabirnih centara organiziranih od strane gospodarskih subjekata ovlaštenih za sakupljanje WEEE. Informacije pruža Uprava fonda za okoliš www.afm.ro ili časopis Europske unije.
- Potrošači mogu besplatno predati WEEE na prethodno navedenim sabirnim mjestima.

Otklanjanje grešaka robota

Problem	Moguci uzroci	Popravka rješenja
Robot se ne pokreće	Punjiva baterija nije uključena	Umetnite bateriju

	Poklopac (1) je otvoren	Zatvorite poklopac (1)
	Motor je neispravan	Obratite se ovlaštenom RURIS servisu
	Trava je prevelika	Po potrebi pokosite travnjak. Postavite veću visinu rezanja.
Motor se zaustavlja	Oštrice su blokirane stranim tijelom	Uklonite strano tijelo, otključajte oštrice
Robot se kreće, ali ne kosi travu	Oštrice su tupe ili neispravne	Zamijenite oštrice
	Neispravan motor za rezanje	Obratite se ovlaštenom RURIS servisu
Robot ne kosi travnjak	Visina rezanja je preniska	Postavite višu visinu rezanja
	Oštrice (20) su tupe	Naoštrite ili zamijenite oštrice
	Područje oštrice je blokirano	Očistite uređaj
	Oštrice (20) nisu pravilno postavljene	Ispravno postavite letvice
Nenormalni zvukovi, buka ili vibracije	Vijci oštrice (34) su labavi	Zategnite vijke oštrice
	Oštrice (20) su oštećene	Zamijenite oštrice
Robot se kreće izvan granične žice	Pogreška usmjeravanja: kutovi od 90° mogu uzrokovati gubitak signala.	Postavite graničnu žicu pod kutom od 45°

8. IZJAVE O SUKLADNOSTI

IZJAVA O SUKLADNOSTI CE

Proizvođač: SC RURIS IMPEX SRL
Blvd. Decebal, br. 111, upravna zgrada, Craiova, Dolj, Rumunjska
Cilj. 0351 464 632, www.ruris.ro, info@ruris.ro
Ovlašteni predstavnik: inž. Stroe Marius Catalin – generalni direktor
Ovlaštena osoba za tehnički spis: inž. Radoi Alexandru – direktor dizajna produkcije
Opis stroja: Robotska kosilica za travu ima ulogu obavljanja poslova košnje trave.
Serijski broj proizvoda: AASF0100001XXRURRXR800 (gdje AA predstavlja zadnje dvije znamenke godine proizvodnje, znakovi 5 i 6 broj serije, znakovi 7-11 broj proizvoda)
Proizvod: Robotska kosilica za travu
Model : RURIS RXR800 **Radna širina** : 180 mm
Motor : električni, bez četkica **Visina rezanja:** 25mm-60mm

Mi, SC RURIS IMPEX SRL Craiova, proizvođač, u skladu s HG 1029/2008 - u vezi s uvjetima za uvođenje automobila na tržište, ***Direktiva 2006/42/EC*** *- sigurnosni i sigurnosni zahtjevi, Standard EN ISO 12100:2010 - Automobili . Sigurnost* ***, Direktiva 2014/35/EU*** *, HG 409/2016- o niskonaponskoj opremi,* ***Direktiva 2014/30/EU*** *o elektromagnetskoj kompatibilnosti (HG 487/2016 o elektromagnetskoj kompatibilnosti, ažurirano 2019.),* ***Direktiva 2014/53/EU*** *(primijenjena u Rumunjskoj* ***ODLUKOM br. 740 od 5. listopada 2016.*** *o stavljanju radio opreme na raspolaganje na tržištu),* ***Direktiva 2011/65/EU*** *o ograničenjima uporabe određenih opasnih tvari u električnoj i elektroničkoj opremi, s amandmanom EU 2015/863, izjavljujemo da su provedene sve serije bitnih radijskih ispitivanja kako bi se potvrdila sukladnost proizvoda s navedenim standardima i izjavljujemo da je u skladu s glavnim zahtjevima sigurnosti i zaštite, ne ugrožava život, zdravlje, rad sigurnost i nema negativan utjecaj na okoliš.*

Dolje potpisani Stroe Catalin, predstavnik proizvođača, izjavljuje na vlastitu odgovornost da je proizvod u skladu sa sljedećim europskim standardima i direktivama:

- **Direktiva 2006/42/EZ** – sigurnosni i zaštitni zahtjevi, Direktiva 2014/35/EU, u vezi s niskonaponskom opremom:

EN ISO 12100:2011 - Sigurnost strojeva. Opća načela projektiranja. Procjena rizika i smanjenje rizika
EN 13857:2008- Sigurnost strojeva. Sigurnosne udaljenosti za sprječavanje ulaska gornjih i donjih udova u opasna područja
EN 60335-2-29:2004 - Električni uređaji za kućanstvo i slične namjene. Sigurnost. Dio 2-29: Posebni zahtjevi za punjače baterija
EN 60335-1:2012/A15:2021- Električni uređaji za kućanstvo i slične namjene. Sigurnost. Dio 1: Opći recepti
EN 50636-2-107:2015/A3:2021- Sigurnost električnih uređaja za kućanstvo i slične namjene. Dio 2-107: Posebni zahtjevi za električne robotske kosilice na baterije

EN 61558-1:2019 - Sigurnost transformatora, reaktora, energetskih blokova i njihovih kombinacija. Dio 1: Opći zahtjevi i ispitivanja

IEC 61558-2-16:2009/AMD1:2013- Amandman 1 - Sigurnost transformatora, reaktora, jedinica za napajanje i sličnih proizvoda za napone napajanja do 1 100 V - Dio 2-16: Posebni zahtjevi i ispitivanja za napajanje prekidača napajanja i transformatori za prekidački način napajanja

EN 62841-1:2015 - Prijenosni električni alati, prijenosni alati i strojevi za vrt i travnjak. Sigurnost. Dio 1: Opći recepti

EN 61032:2001- Zaštita osoba i opreme u zatvorenim prostorima. Probni mjerači za provjeru

EN 62233:2008+AC:2008- Metode za mjerenje elektromagnetskih polja kućanskih električnih uređaja i slične namjene u vezi s izloženošću ljudi

EN 50525-2-21:2011- Električni kabeli. Niskonaponski energetski kabeli nazivnog napona (Uo/U) do i uključujući 450/750 V. Dio 2-21: Kabeli za opću primjenu. Fleksibilni kabeli s mrežastom elastomernom izolacijom

EN 60127-1:2006 - Minijaturni osigurači. Dio 1: Definicije za minijaturne osigurače i opći zahtjevi za minijaturne zamjenske elemente

EN 60384-14:2013/A1:2016 - Nepromjenjivi kondenzatori koji se koriste u elektroničkoj opremi. Dio 14: Intermedijarna specifikacija. Fiksni kondenzatori protiv smetnji za spajanje na napajanje

Direktiva 2014/30/EU o elektromagnetskoj kompatibilnosti, Direktiva 2014/53/EU (primijenjena u Rumunjskoj ODLUKOM br. 740 od 5. listopada 2016.):

EN 50665:2017- Norma proizvoda za ocjenu elektroničke i električne opreme u odnosu na ograničenja izlaganja ljudi elektromagnetskim poljima (0 Hz - 300 GHz)

EN 50663:2017- Norma proizvoda za ocjenu sukladnosti električne i elektroničke opreme male snage s osnovnim ograničenjima koja se odnose na izloženost ljudskog tijela elektromagnetskim poljima (10 MHz - 300 GHz)

EN 62311:2008- Ocjenjivanje električne i elektroničke opreme prema ograničenjima izlaganja ljudskog tijela elektromagnetskim poljima (0 Hz - 300 GHz)

EN IEC 55014-1:2021- Elektromagnetska kompatibilnost. Zahtjevi za kućanske aparate, električne alate i slične aparate. 1. dio: Problem

EN IEC 55014-2:2021 - Elektromagnetska kompatibilnost. Zahtjevi za kućanske aparate, električne alate i slične aparate. 2. dio: Imunitet. Standard obitelji proizvoda

EN 61000-3-2:2019/A1:2021 - Elektromagnetska kompatibilnost (EMC) - Dio 3-2: Ograničenja - Ograničenja za harmonijske emisije struje (ulazna struja opreme ≤ 16 A po fazi)

EN 61000-3-3:2013/A2:2021 - Elektromagnetska kompatibilnost (EMC) - Dio 3-3: Ograničenja - Ograničenje varijacija napona, fluktuacija napona i treperenja u javnim niskonaponskim mrežama napajanja, za opremu koja ima nazivnu struju ≤ 16 A po fazi i koji ne podliježu ograničenjima povezivanja

EN 301 489-1 V2.2.3- Standard elektromagnetske kompatibilnosti (EMC) za radio opremu i usluge. Dio 1: Zajednički tehnički zahtjevi. Harmonizirani standard za elektromagnetsku kompatibilnost

EN 301 489-3 V2.2.1- Standard elektromagnetske kompatibilnosti (EMC) za radio opremu i usluge. Dio 33: Posebni uvjeti za ultra širokopojasne (UWB) uređaje. Usklađena norma koja pokriva bitne zahtjeve članka 3.1(b) Direktive 2014/53/EU

EN 301 489-17 V3.2.4- Standard elektromagnetske kompatibilnosti (EMC) za radio opremu i usluge Dio 17: Posebni uvjeti za opremu za širokopojasni prijenos podataka. Harmonizirani standard za elektromagnetsku kompatibilnost

Direktiva 2006/42/EZ - o strojevima - stavljanje strojeva na tržište

Smjer 2014/30/EU - o elektromagnetskoj kompatibilnosti (HG 487/2016 o elektromagnetskoj kompatibilnosti, ažurirano 2019.);

Direktiva 2014/35/EU, HG 409/2016 - u vezi s niskonaponskom opremom

Direktiva 2014/53/EU - o usklađivanju zakonodavstva država članica o stavljanju na raspolaganje na tržištu radijske opreme (***ODLUKA br. 740 od 5. listopada 2016.*** *o stavljanju na raspolaganje na tržištu radijske opreme)*

Direktiva 2011/65/EU o ograničenjima uporabe određenih opasnih tvari u električnoj i elektroničkoj opremi

Sukladnost ovog proizvoda s bitnim zahtjevima Direktive o radijskoj opremi 2014/53/EU potvrdilo je sljedeće prijavljeno tijelo:

TUV SUD Danmark na temelju izvješća broj DK-RED002591 i01, izdanog 8.1.2022.

Drugi korišteni standardi ili specifikacije:

- **SR EN ISO 9001** - Sustav upravljanja kvalitetom
- **SR EN ISO 14001** - Sustav upravljanja okolišem
- **SR ISO 45001:2018** - Sustav upravljanja zaštitom zdravlja i sigurnošću na radu.

Marka i naziv proizvođača: ZKT Co. Ltd

Napomena: tehnička dokumentacija je vlasništvo proizvođača.

Pojašnjenje: Ova izjava je u skladu s izvornikom.

Rok valjanosti: 10 godina od dana odobrenja.

Mjesto i datum izdavanja: **Craiova, 05.12.2023**

Godina primjene CE oznake: **2023**

Urbroj: **1524/05.12.2023**

Ovlaštena osoba i potpis: Ing. Stroe Marius Catalin

generalni direktor

SC RURIS IMPEX SRL

IZJAVA O SUKLADNOSTI EC

Proizvođač: SC RURIS IMPEX SRL

Blvd. Decebal, br. 111, upravna zgrada, Craiova, Dolj, Rumunjska

Cilj. 0351 464 632, www.ruris.ro, info@ruris.ro

Ovlašteni predstavnik: inž. Stroe Marius Catalin – generalni direktor

Ovlaštena osoba za tehnički spis: inž. Radoi Alexandru – direktor dizajna produkcije

Opis stroja: Robotska kosilica za travu ima ulogu obavljanja poslova košnje trave.

Serijski broj proizvoda: AASF0100001XXRURRXR800 (gdje AA predstavlja posljednje dvije znamenke godine proizvodnje, znakovi 5 i 6 broj serije, znakovi 7-11 broj proizvoda)

Proizvod: Robotska kosilica za travu

Model : RURIS RXR800

Motor : električni, bez četkica **Radna širina** : 220 mm

Izmjerena razina akustične snage : 62,9 dB(A) **Zajamčena razina akustične snage:** 63 dB(A)

Razina akustične snage je certificirana od strane TUV SUD Certification and Testing izvješćem br. 704032244608-Rev01 od 09.10.2022. u skladu s odredbama EN ISO 3744:2010

Mi, SC RURIS IMPEX SRL Craiova, proizvođač, u skladu s HG 1029/2008 - u vezi s uvjetima za uvođenje automobila na tržište, ***Direktiva 2006/42/EC*** *- sigurnosni i sigurnosni zahtjevi, Standard EN ISO 12100:2010 - Automobili . Sigurnost* ***, Direktiva 2014/35/EU*** *, HG 409/2016 - o niskonaponskoj opremi,* ***Direktiva 2014/30/EU*** *o elektromagnetskoj kompatibilnosti (HG 487/2016 o elektromagnetskoj kompatibilnosti, ažurirano 2019.),* ***Direktiva 2014/53/EU*** *(primijenjena u Rumunjskoj* ***ODLUKOM br. 740 od 5. listopada 2016.*** *o stavljanju radio opreme na raspolaganje na tržištu),* ***Direktiva 2011/65/EU*** *o ograničenjima uporabe određenih opasnih tvari u električnoj i elektroničkoj opremi, s dopunom EU 2015. /863 izjavljujemo da su provedene sve serije bitnih radijskih ispitivanja kako bi se potvrdila sukladnost proizvoda s navedenim standardima i izjavljujemo da je u skladu s glavnim zahtjevima sigurnosti i sigurnosti, ne ugrožava život, zdravlje, sigurnost na radu i nema negativan utjecaj na okoliš*

Dolje potpisani Stroe Catalin, predstavnik proizvođača, izjavljuje na vlastitu odgovornost da je proizvod u skladu sa sljedećim europskim standardima i direktivama:

EN 3744:2010: Akustika. Određivanje razine akustičke snage i razine akustičke energije izvora buke pomoću akustičkog tlaka. Tehničke metode u uvjetima bliskim uvjetima slobodnog polja iznad reflektirajuće ravnine

SR EN 50636-2-107:2015/A2:2020/ EN 50636-2-107:2015/A2:2020 - Sigurnost električnih uređaja za kućanstvo i slične namjene. Dio 2-107: Posebni zahtjevi za robotske kosilice na baterije

Drugi korišteni standardi ili specifikacije:

- **SR EN ISO 9001** - Sustav upravljanja kvalitetom
- **SR EN ISO 14001** - Sustav upravljanja okolišem
- **ISO 45001:2018** - Sustav upravljanja zdravljem i sigurnošću na radu.

Napomena: tehnička dokumentacija je vlasništvo proizvođača.

Pojašnjenje: Ova izjava je u skladu s izvornikom.

Rok valjanosti: 10 godina od dana odobrenja.

Mjesto i datum izdavanja: **Craiova, 05.12.2023**

Godina primjene CE oznake: **2023**

Urbroj: **1525/05.12.2023**

Ovlaštena osoba i potpis:

Ing. Stroe Marius Catalin
Generalni direktor SC RURIS IMPEX SRL

IZJAVA O SUKLADNOSTI CE

Proizvođač: SC RURIS IMPEX SRL
Blvd. Decebal, br. 111, upravna zgrada, Craiova, Dolj, Rumunjska
Cilj. 0351 464 632, www.ruris.ro, info@ruris.ro
Ovlašteni predstavnik: inž. Stroe Marius Catalin – generalni direktor
Ovlaštena osoba za tehnički spis: inž. Radoi Alexandru – direktor dizajna produkcije

Opis stroja: Robotska kosilica za travu ima ulogu obavljanja poslova košenja trave.
Serijski broj proizvoda: AASF0100001XRURRX1000 (gdje AA predstavlja zadnje dvije znamenke godine proizvodnje, znakovi 5 i 6 broj serije, znakovi 7-11 broj proizvoda)
Proizvod: Robotska kosilica za travu
Model : RURIS RXR1000 **Radna širina** : 220 mm
Motor : električni, bez četkica **Visina rezanja:** 25mm-60mm

Mi, SC RURIS IMPEX SRL Craiova, proizvođač, u skladu s HG 1029/2008 - u vezi s uvjetima za uvođenje automobila na tržište, ***Direktiva 2006/42/EC*** *- sigurnosni i sigurnosni zahtjevi, Standard EN ISO 12100:2010 - Automobili . Sigurnost* ***, Direktiva 2014/35/EU*** *, HG 409/2016- o niskonaponskoj opremi,* ***Direktiva 2014/30/EU*** *o elektromagnetskoj kompatibilnosti (HG 487/2016 o elektromagnetskoj kompatibilnosti, ažurirano 2019.),* ***Direktiva 2014/53/EU*** *(primijenjena u Rumunjskoj* ***ODLUKOM br. 740 od 5. listopada 2016.*** *o stavljanju radio opreme na raspolaganje na tržištu),* ***Direktiva 2011/65/EU*** *o ograničenjima uporabe određenih opasnih tvari u električnoj i elektroničkoj opremi, s amandmanom EU 2015/863, izjavljujemo da su provedene sve serije bitnih radijskih ispitivanja kako bi se potvrdila sukladnost proizvoda s navedenim standardima i izjavljujemo da je u skladu s glavnim zahtjevima sigurnosti i zaštite, ne ugrožava život, zdravlje, rad sigurnost i nema negativan utjecaj na okoliš.*

Dolje potpisani Stroe Catalin, predstavnik proizvođača, izjavljuje na vlastitu odgovornost da je proizvod u skladu sa sljedećim europskim standardima i direktivama:

- **Direktiva 2006/42/EZ** – sigurnosni i zaštitni zahtjevi, Direktiva 2014/35/EU, u vezi s niskonaponskom opremom:

EN ISO 12100:2011 - Sigurnost strojeva. Opća načela projektiranja. Procjena rizika i smanjenje rizika
EN 13857:2008- Sigurnost strojeva. Sigurnosne udaljenosti za sprječavanje ulaska gornjih i donjih udova u opasna područja
EN 60335-2-29:2004 - Električni uređaji za kućanstvo i slične namjene. Sigurnost. Dio 2-29: Posebni zahtjevi za punjače baterija
EN 60335-1:2012/A15:2021- Električni uređaji za kućanstvo i slične namjene. Sigurnost. Dio 1: Opći recepti
EN 50636-2-107:2015/A3:2021- Sigurnost električnih uređaja za kućanstvo i slične namjene. Dio 2-107: Posebni zahtjevi za električne robotske kosilice na baterije
EN 61558-1:2019 - Sigurnost transformatora, reaktora, energetskih blokova i njihovih kombinacija. Dio 1: Opći zahtjevi i ispitivanja
IEC 61558-2-16:2009/AMD1:2013- Amandman 1 - Sigurnost transformatora, reaktora, jedinica za napajanje i sličnih proizvoda za napone napajanja do 1 100 V - Dio 2-16: Posebni zahtjevi i ispitivanja za napajanje prekidača napajanja i transformatori za prekidački način napajanja
EN 62841-1:2015 - Prijenosni električni alati, prijenosni alati i strojevi za vrt i travnjak. Sigurnost. Dio 1: Opći recepti
EN 61032:2001- Zaštita osoba i opreme u zatvorenim prostorima. Probni mjerači za provjeru
EN 62233:2008+AC:2008- Metode za mjerenje elektromagnetskih polja kućanskih električnih uređaja i slične namjene u vezi s izloženošću ljudi
EN 50525-2-21:2011- Električni kabeli. Niskonaponski energetski kabeli nazivnog napona (Uo/U) do i uključujući 450/750 V. Dio 2-21: Kabeli za opću primjenu. Fleksibilni kabeli s mrežastom elastomernom izolacijom
EN 60127-1:2006 - Minijaturni osigurači. Dio 1: Definicije za minijaturne osigurače i opći zahtjevi za minijaturne zamjenske elemente
EN 60384-14:2013/A1:2016 - Nepromjenjivi kondenzatori koji se koriste u elektroničkoj opremi. Dio 14: Intermedijarna specifikacija. Fiksni kondenzatori protiv smetnji za spajanje na napajanje

Direktiva 2014/30/EU o elektromagnetskoj kompatibilnosti, Direktiva 2014/53/EU (primijenjena u Rumunjskoj ODLUKOM br. 740 od 5. listopada 2016.):

EN 50665:2017- Norma proizvoda za ocjenu elektroničke i električne opreme u odnosu na ograničenja izlaganja ljudi elektromagnetskim poljima (0 Hz - 300 GHz)

EN 50663:2017- Norma proizvoda za ocjenu sukladnosti električne i elektroničke opreme male snage s osnovnim ograničenjima koja se odnose na izloženost ljudskog tijela elektromagnetskim poljima (10 MHz - 300 GHz)

EN 62311:2008- Ocjenjivanje električne i elektroničke opreme prema ograničenjima izlaganja ljudskog tijela elektromagnetskim poljima (0 Hz - 300 GHz)

EN IEC 55014-1:2021- Elektromagnetska kompatibilnost. Zahtjevi za kućanske aparate, električne alate i slične aparate. 1. dio: Problem

EN IEC 55014-2:2021 - Elektromagnetska kompatibilnost. Zahtjevi za kućanske aparate, električne alate i slične aparate. 2. dio: Imunitet. Standard obitelji proizvoda

EN 61000-3-2:2019/A1:2021 - Elektromagnetska kompatibilnost (EMC) - Dio 3-2: Ograničenja - Ograničenja za harmonijske emisije struje (ulazna struja opreme ≤ 16 A po fazi)

EN 61000-3-3:2013/A2:2021 - Elektromagnetska kompatibilnost (EMC) - Dio 3-3: Ograničenja - Ograničenje varijacija napona, fluktuacija napona i treperenja u javnim niskonaponskim mrežama napajanja, za opremu koja ima nazivnu struju ≤ 16 A po fazi i koji ne podliježu ograničenjima povezivanja

EN 301 489-1 V2.2.3- Standard elektromagnetske kompatibilnosti (EMC) za radio opremu i usluge. Dio 1: Zajednički tehnički zahtjevi. Harmonizirani standard za elektromagnetsku kompatibilnost

EN 301 489-3 V2.2. 1- Standard elektromagnetske kompatibilnosti (EMC) za radio opremu i usluge. Dio 33: Posebni uvjeti za ultra širokopojasne (UWB) uređaje. Usklađena norma koja pokriva bitne zahtjeve članka 3.1(b) Direktive 2014/53/EU

EN 301 489-17 V3.2.4- Standard elektromagnetske kompatibilnosti (EMC) za radio opremu i usluge Dio 17: Posebni uvjeti za opremu za širokopojasni prijenos podataka. Harmonizirani standard za elektromagnetsku kompatibilnost

EN 300 328 V2.2.2:2020- Širokopojasni prijenosni sustavi. Oprema za prijenos podataka koja radi u pojasu od 2,4 GHz. Harmonizirani standard za pristup radiofrekvencijskom spektru

EN 303 447 V1.3.1:2022- Uređaji za male udaljenosti (SRD). Harmonizirani standard za pristup radiofrekvencijskom spektru. Sustavi induktivne petlje za robotske kosilice koje rade u frekvencijskom rasponu od 100 Hz do 148,5 kHz

Direktiva 2006/42/EZ - o strojevima - stavljanje strojeva na tržište

Smjer 2014/30/EU - o elektromagnetskoj kompatibilnosti (HG 487/2016 o elektromagnetskoj kompatibilnosti, ažurirano 2019.);

Direktiva 2014/35/EU, HG 409/2016 - u vezi s niskonaponskom opremom

Direktiva 2014/53/EU - o usklađivanju zakonodavstva država članica o stavljanju na raspolaganje na tržištu radijske opreme (***ODLUKA br. 740 od 5. listopada 2016.*** *o stavljanju na raspolaganje na tržištu radijske opreme)*

Direktiva 2011/65/EU o ograničenjima uporabe određenih opasnih tvari u električnoj i elektroničkoj opremi

Sukladnost ovog proizvoda s bitnim zahtjevima Direktive o radijskoj opremi 2014/53/EU potvrdilo je sljedeće prijavljeno tijelo:

TUV SUD Danmark na temelju izvješća broj DK-RED002591 i01, izdanog 8.1.2022.

Drugi korišteni standardi ili specifikacije:

- **SR EN ISO 9001** - Sustav upravljanja kvalitetom
- **SR EN ISO 14001** - Sustav upravljanja okolišem
- **SR ISO 45001:2018** - Sustav upravljanja zaštitom zdravlja i sigurnošću na radu.

Marka i naziv proizvođača: ZKT Co. Ltd

Napomena: tehnička dokumentacija je vlasništvo proizvođača.

Pojašnjenje: Ova izjava je u skladu s izvornikom.

Rok valjanosti: 10 godina od dana odobrenja.

Mjesto i datum izdavanja: **Craiova, 05.12.2023**
Godina primjene CE oznake: **2023**
Urbroj: **1526/05.12.2023**

Ovlaštena osoba i potpis: Ing. Stroe Marius Catalin
generalni direktor
SC RURIS IMPEX SRL

IZJAVA O SUKLADNOSTI EC

Proizvođač: SC RURIS IMPEX SRL
Blvd. Decebal, br. 111, upravna zgrada, Craiova, Dolj, Rumunjska
Cilj. 0351 464 632, www.ruris.ro, info@ruris.ro
Ovlašteni predstavnik: inž. Stroe Marius Catalin – generalni direktor
Ovlaštena osoba za tehnički spis: inž. Radoi Alexandru – direktor dizajna produkcije
Opis stroja: Robotska kosilica za travu ima ulogu obavljanja poslova košnje trave.
Serijski broj proizvoda: AASF0100001XRURRX1000 (gdje AA predstavlja posljednje dvije znamenke godine proizvodnje, znakovi 5 i 6 broj serije, znakovi 7-11 broj proizvoda)
Proizvod: Robotska kosilica za travu
Model : RURIS RXR1000 **Radna širina** : 220 mm
Motor : električni, bez četkica **Visina rezanja:** 25mm-60mm
Izmjerena razina akustične snage : 61,1 dB(A) **Zajamčena razina akustične snage:** 63 dB
Razina akustične snage je certificirana od strane TUV SUD Certification and Testing izvješćem br. 704032244608-Rev01 od 09.10.2022. u skladu s odredbama EN ISO 3744:2010
Mi, SC RURIS IMPEX SRL Craiova, proizvođač, u skladu s HG 1029/2008 - u vezi s uvjetima za uvođenje automobila na tržište, ***Direktiva 2006/42/EC*** *- sigurnosni i sigurnosni zahtjevi, Standard EN ISO 12100:2010 - Automobili . Sigurnost* ***, Direktiva 2014/35/EU*** *, HG 409/2016 - o niskonaponskoj opremi,* ***Direktiva 2014/30/EU*** *o elektromagnetskoj kompatibilnosti (HG 487/2016 o elektromagnetskoj kompatibilnosti, ažurirano 2019.),* ***Direktiva 2014/53/EU*** *(primijenjena u Rumunjskoj* ***ODLUKOM br. 740 od 5. listopada 2016.*** *o stavljanju radio opreme na raspolaganje na tržištu),* ***Direktiva 2011/65/EU*** *o ograničenjima uporabe određenih opasnih tvari u električnoj i elektroničkoj opremi, s dopunom EU 2015. /863 izjavljujemo da su provedene sve serije bitnih radijskih ispitivanja kako bi se potvrdila sukladnost proizvoda s navedenim standardima i izjavljujemo da je u skladu s glavnim zahtjevima sigurnosti i sigurnosti, ne ugrožava život, zdravlje, sigurnost na radu i nema negativan utjecaj na okoliš*
Dolje potpisani Stroe Catalin, predstavnik proizvođača, izjavljuje na vlastitu odgovornost da je proizvod u skladu sa sljedećim europskim standardima i direktivama:
EN 3744:2010: Akustika. Određivanje razine akustičke snage i razine akustičke energije izvora buke pomoću akustičkog tlaka. Tehničke metode u uvjetima bliskim uvjetima slobodnog polja iznad reflektirajuće ravnine
SR EN 50636-2-107:2015/A2:2020/ EN 50636-2-107:2015/A2:2020 - Sigurnost električnih uređaja za kućanstvo i slične namjene. Dio 2-107: Posebni zahtjevi za robotske kosilice na baterije
Drugi korišteni standardi ili specifikacije:

- **SR EN ISO 9001** - Sustav upravljanja kvalitetom
- **SR EN ISO 14001** - Sustav upravljanja okolišem
- **ISO 45001:2018** - Sustav upravljanja zdravljem i sigurnošću na radu.

Napomena: tehnička dokumentacija je vlasništvo proizvođača.
Pojašnjenje: Ova izjava je u skladu s izvornikom.
Rok valjanosti: 10 godina od dana odobrenja.
Mjesto i datum izdavanja: **Craiova, 05.12.2023**
Godina primjene CE oznake: **2023**
Urbroj: **1527/05.12.2023**

Ovlaštena osoba i potpis: Ing. Stroe Marius Catalin
Generalni direktor SC RURIS IMPEX SRL

Robotická kosačka na trávu RURIS RXR800/ RXR1000

1. ÚVOD 2
2. BEZPEČNOSTNÉ POKYNY 2
3. TECHNICKÉ ÚDAJE 5
4. PREHĽAD STROJA 6
5. INŠTALÁCIA 8
6. UVEDENIE DO PREVÁDZKY 9
7. ÚDRŽBA ÚLOŽISKA A RIEŠENIE PROBLÉMOV 17
8. VYHLÁSENIA O ZHODE 18

1. ÚVOD

Vážený klient!

Ďakujeme Vám za Vaše rozhodnutie kúpiť si produkt RURIS a za prejavenú dôveru našej spoločnosti! RURIS je na trhu od roku 1993 a za celý ten čas sa z neho stala silná značka, ktorá si vybudovala reputáciu dodržiavaním sľubov, ale aj neustálymi investíciami zameranými na pomoc zákazníkom so spoľahlivými, efektívnymi a kvalitnými riešeniami.
Sme presvedčení, že náš produkt oceníte a budete sa dlho tešiť z jeho výkonu. RURIS svojim zákazníkom neponúka len stroje, ale kompletné riešenia. Dôležitým prvkom vo vzťahu so zákazníkom je poradenstvo pred predajom aj po ňom, keďže zákazníci RURIS majú k dispozícii celú sieť partnerských predajní a servisných miest.
Aby ste si užili zakúpený produkt, pozorne si prečítajte návod na použitie. Dodržiavaním pokynov budete mať zaručené dlhodobé používanie.
Spoločnosť RURIS neustále pracuje na vývoji svojich produktov, a preto si vyhradzuje právo meniť okrem iného aj ich podobu, vzhľad a výkon bez toho, aby bola povinná o tom vopred informovať.

Ešte raz ďakujeme, že ste si vybrali produkty RURIS!

Zákaznícke informácie a podpora:
Telefón: 0351.820.105
e-mailom: **info@ruris.ro**

2. BEZPEČNOSTNÉ INŠTRUKCIE

2.1. VÝSTRAHY NA STROJI

	POZOR! Nebezpečenstvo!		Počas prevádzky udržujte bezpečnú vzdialenosť od robota
	Pred zdvíhaním robota pri vykonávaní údržby zastavte.		Udržujte ruky a nohy mimo dosah rotujúcich nožov. Nikdy nedávajte ruky ani nohy do blízkosti alebo pod robot.
	Pred vykonaním akejkoľvek kontroly a/alebo údržby sa uistite, že hlavný vypínač je v polohe „OFF“.		Prečítajte si návod.
	Pozor! Nelejte na robot vodu .		Nenastupujte do roboty.
	Pozor! Neumývajte pod robotom prúdom vody.		

2.2. VAROVANIA

Pred použitím si prečítajte návod na použitie. Uschovajte si ho pre budúce použitie.

vzdelanie
a. Pozorne si prečítajte pokyny. Oboznámte sa s príkazmi robota.
b. Nedovoľte, aby robot obsluhovali osoby, ktoré nie sú oboznámené s týmito pokynmi, ani deti.
c. Prevádzkovateľ alebo užívateľ je zodpovedný za nehody alebo nebezpečenstvo spôsobené iným osobám alebo ich majetku.
Školenie
a. Uistite sa, že inštalácia systému automatického ohraničenia obvodu je vykonaná správne podľa pokynov.
b. Pravidelne kontrolujte oblasť, kde sa spotrebič používa, a odstráňte všetky kamene, palice, drôty a iné cudzie predmety.
c. Pravidelne kontrolujte čepele, skrutky čepele a rezaciu zostavu, či nie sú opotrebované alebo poškodené. Opotrebované alebo poškodené nože a skrutky vymeňte v súpravách, aby ste udržali rovnováhu.
Použite
a. Neklaďte ruky ani nohy do blízkosti alebo pod rotujúce časti robota.
b. Robota nezdvíhajte ani neprenášajte, keď je motor v chode.
c. Vypnite robota tlačidlom napájania:
- Pred odstránením upchatia;
- Pred kontrolou, čistením alebo prácou na robote.
Nenechávajte robota bez dozoru, ak viete, že sa v jeho blízkosti nachádzajú domáce zvieratá, deti alebo ľudia.
Okrem toho pri používaní robota:
a) Kosenie trávnika pri dennom svetle alebo dobrom umelom osvetlení.
b) Vyhnite sa používaniu robota na mokrej tráve.
c) Robot nepoužívajte, keď ste bosí alebo máte oblečené otvorené sandále. Vždy noste bezpečnostnú obuv a dlhé nohavice.
d) Pri otáčaní stroja smerom k sebe buďte mimoriadne opatrní.
e) Robot vždy spúšťajte podľa pokynov s nohami preč od čepele (nožov).
Údržba a skladovanie
a. Udržujte všetky matice, skrutky a skrutky dotiahnuté, aby ste zaistili správnu a bezpečnú prevádzku stroja.
b. Z bezpečnostných dôvodov vymeňte opotrebované alebo poškodené diely.
c. Pri výmene poškodených dielov sa uistite, že používate originálne diely.
d. Uistite sa, že je batéria nabitá pomocou správnej nabíjačky odporúčanej výrobcom. Nesprávne používanie nabíjačky môže viesť k úrazu elektrickým prúdom, prehriatiu alebo úniku korozívnej kvapaliny z batérie.
e. V prípade úniku elektrolytu opláchnite vodou/neutralizačným prostriedkom, v prípade kontaktu s očami atď. vyhľadajte lekársku pomoc.
f. Servis robota bude vykonaný v súlade s pokynmi výrobcu.
g. Batériu neotvárajte ani nepoškodzujte.
h. Uistite sa, že je batéria nabitá pomocou správnej nabíjačky odporúčanej výrobcom. Nesprávne používanie môže viesť k úrazu elektrickým prúdom, prehriatiu alebo úniku korozívnej kvapaliny z batérie.

Starostlivosť a špeciálne pokyny
1. Pred odstránením zablokovania, kontrolou a čistením stroja alebo pred výmenou rezného kotúča vždy vypnite hlavný vypínač robota. Nikdy sa nepokúšajte opravovať alebo nastavovať robot, keď je v prevádzke.
2. V prípade abnormálnych vibrácií zastavte robot a skontrolujte, či nie sú poškodené čepele. Vymeňte opotrebované alebo poškodené nože, aby ste udržali rovnováhu. Ak vibrácie pretrvávajú, kontaktujte autorizovaný servis RURIS.
3. Pri kontrole alebo údržbe noža používajte ochranné rukavice.
4. Nevykonávajte údržbu naboso alebo v otvorených sandáloch. Vždy noste vhodnú pracovnú obuv a dlhé nohavice;
5. V záujme vlastnej bezpečnosti vymeňte opotrebované alebo poškodené diely.
6. Používajte iba originálne vybavenie a príslušenstvo. Nie je dovolené upravovať pôvodný dizajn robota. Všetky úpravy vykonávate na vlastné riziko a spôsobia stratu záruky.
7. Udržujte všetky matice a skrutky dotiahnuté, aby ste zabezpečili, že robot je v bezpečnom prevádzkovom stave.
8. Pozor! Keď hrozí riziko úrazu elektrickým prúdom, odpojte obvodový kábel od nabíjacej stanice a odpojte zástrčku od zdroja napájania.

Bezpečnostné pokyny nabíjačky

1. Zásuvka musí byť inštalovaná v blízkosti zariadenia a musí byť ľahko dostupná.
2. Externý kábel tejto jednotky nie je možné vymeniť; ak je kábel poškodený, musí byť jednotka úplne vymenená.
4. Neotvárajte kryt nabíjačky. Z bezpečnostných dôvodov môže akékoľvek zariadenie otvárať iba kvalifikovaný servisný personál.
5. Chráňte zariadenie pred vlhkosťou.
6. Pred čistením odpojte zariadenie od zdroja napájania. Použite vlhkú handričku.
7. Zariadenie musí byť umiestnené na stabilnom povrchu.
8. Ak nabíjačku nebudete dlhší čas používať, odpojte ju od zdroja napájania.
9. Ak nastane jedna z nasledujúcich situácií, zariadenie musí skontrolovať kvalifikovaný servisný personál:
- Zástrčka je poškodená.
- Do zariadenia sa dostala kvapalina.
- Nabíjačka bola vystavená vlhkosti.
- Nabíjačka spadla a/alebo je poškodená.
- Nabíjačka vykazuje zjavné známky poškodenia.
- Nabíjačka nefunguje správne alebo ju nemôžete uviesť do prevádzky podľa tohto návodu.
10. Nepripájajte poškodený napájací kábel k zdroju napájania. Nedotýkajte sa poškodeného napájacieho kábla, keď je pripojený k zdroju napájania.

Špeciálne bezpečnostné pokyny pre zariadenia napájané z batérie:

1. Pred vložením nabíjateľnej batérie sa uistite, že je robot vypnutý. Vloženie akumulátora do zapnutého elektrického náradia môže viesť k nehodám.
2. Pred čistením odpojte nabíjačku.
3. Batériu nevystavujte na dlhší čas priamemu slnečnému žiareniu ani ju neklaďte na radiátor. Teplo poškodzuje batériu a hrozí nebezpečenstvo výbuchu. Ak je batéria teplá, pred nabíjaním ju nechajte vychladnúť. Batériu neotvárajte a zabráňte jej mechanickému poškodeniu.

2.3. BEZPEČNOSTNÉ PRVKY ROBOTA

1.Zariadenie proti krádeži/deaktivácii

Funkcia zariadenia proti krádeži/deaktivácii zabráni komukoľvek v používaní robota, pokiaľ nemá kód. Budete vyzvaní na zadanie štvormiestneho kódu podľa vášho výberu, ktorý sa použije ako váš osobný bezpečnostný kód.

3. Snímač zdvihu

Ak sa robotická kosačka zdvihne zo zeme, nôž sa prestane otáčať.

4. Senzor náklonu

Ak sa robotická kosačka nakloní, nôž sa okamžite zastaví.

5. Senzor prekážok

Robotická kosačka počas prevádzky zisťuje prekážky vo svojej dráhe. Ak robotická kosačka narazí na prekážku, zastaví sa a otočí sa iným smerom.

6. Dažďový senzor

Robotická kosačka má dažďový senzor a prestane fungovať.

7. Tlačidlo núdzového zastavenia

Stlačením tlačidla STOP sa robot a čepeľ okamžite zastaví.

8. Utesnená batéria

Batéria, ktorá poháňa robota, je úplne utesnená.

9. Základňová stanica a ohraničujúci kábel

Robot nemôže fungovať bez nainštalovaného obvodového kábla a aktivovaného cez základňovú stanicu. Ak kábel nie je správne pripojený alebo je poškodený, robot prestane pracovať.

2.4. OCHRANA PROTI TRANSEKTOM

Nabíjaciu stanicu neumiestňujte pod vysoké stromy.

Počas úderu blesku odpojte nabíjaciu stanicu a ak je to možné, odpojte kábel ohraničenia.

Dôležité:

Robot nepoužívajte v nepriaznivých poveternostných podmienkach (dážď, blesky).

3. TECHNICKÉ ÚDAJE

Model	RXR800	RXR1000
Typ motora	Bezkartáčový elektromotor	Bezkartáčový elektromotor
Napätie Li-ion batérie	20V	20V
Kapacita Li-ion batérie	2Ah	4 Ah
Typ pripojenia	-	Bluetooth, Wi-Fi
Čas načítania	45 min	120 min
Pracovný čas	40 min	70 min
Otáčky motora	3100 ot./min	3100 ot./min
Šírka rezu	180 mm	220 mm
Výška rezu	25 mm - 60 mm	25 mm - 60 mm
Typ čepele	Disk s 3 okrajmi	Disk s 3 okrajmi
Maximálny uhol stúpania	25°	25°
Plná rýchlosť	0,4 m/s	0,4 m/s
Maximálna plocha	800 m2	1000 m2
Čistá hmotnosť s príslušenstvom	8,88 kg	9,32 kg
Špecifikácie rádia	Zariadenie krátkeho dosahu (SRD), Vlastnosti: RMI Operačné spektrum/výkon 100Hz-148,5kHz; 50 dBA/m pri 10 m	Zariadenie krátkeho dosahu (SRD), Vlastnosti: RMI Operačné spektrum/výkon 100Hz-148,5kHz; 50 dBA/m pri 10 m Bluetooth V4.2 – špecifikácia BLE, adaptívne Pracovné spektrum/výkon: 2400MHz-2483,5 MHz / 7 dm Wlan: špecifikácia 802.11b/g/n - Adaptívna špecifikácia Prevádzkové spektrum/výkon 2400 MHz - 2483,5 MHz/ 17,5 dBm
Záruka	24 mesiacov	24 mesiacov

Robot je vhodný pre maximálnu výšku trávy 60 mm. Vo vyššej tráve sa môže robot zastaviť. Pomocou kosačky nasekajte trávnik na menej ako 60 mm.

Batéria robota ťaží z funkcie „α UP-Innovation RURIS“. Táto funkcia pomáha batérii, keď dosiahne kritický prah vybitia. Ruris prišiel s inováciou v systéme článkov vo vnútri batérie, cez ktoré je možné batériu dobiť po dlhšom čase, v ktorom sa vybila. Používatelia RURIS tak môžu využívať spoľahlivosť a inováciu RURIS. Po uskladnení sa odporúča nabíjanie v intervale 6 mesiacov – 1 rok

4. PREHĽAD STROJA

1- Kryt ovládacieho panela
2-tlačidlo nastavenia výšky
3-Tlačidlo ŠTART
4-tlačidlo HOME
5-tlačidlo späť
6-Tlačidlo so šípkou
7-tlačidlo OK
8-Rukoväť na prenášanie
9-tlačidlo Stop
10-digitálny displej
11-Vymedzovací kábel
12- Upevňovacie klince (pre nabíjaciu stanicu)
13 - Upevňovací klinec (pre ohraničujúci kábel)
14-Napájací adaptér
15-Napájacia zástrčka
16-Vložiť list
17-Nabíjacia stanica
18-Nárazník nakladacej stanice
19-Skrutka
20-čepeľ
21-staničná základňa
22-Nabíjacia jednotka
23-Strážcovia
24-Prechodka
25-zástrčka na pripojenie nabíjačky
26-Kontakt +
27-Kontakt -
28-LED
29-káblový kanál
30-Nabíjacia zásuvka
31-Ukazovateľ prevádzky
32-Priestor na batérie
33-Batéria
34-čepeľová skrutka

B

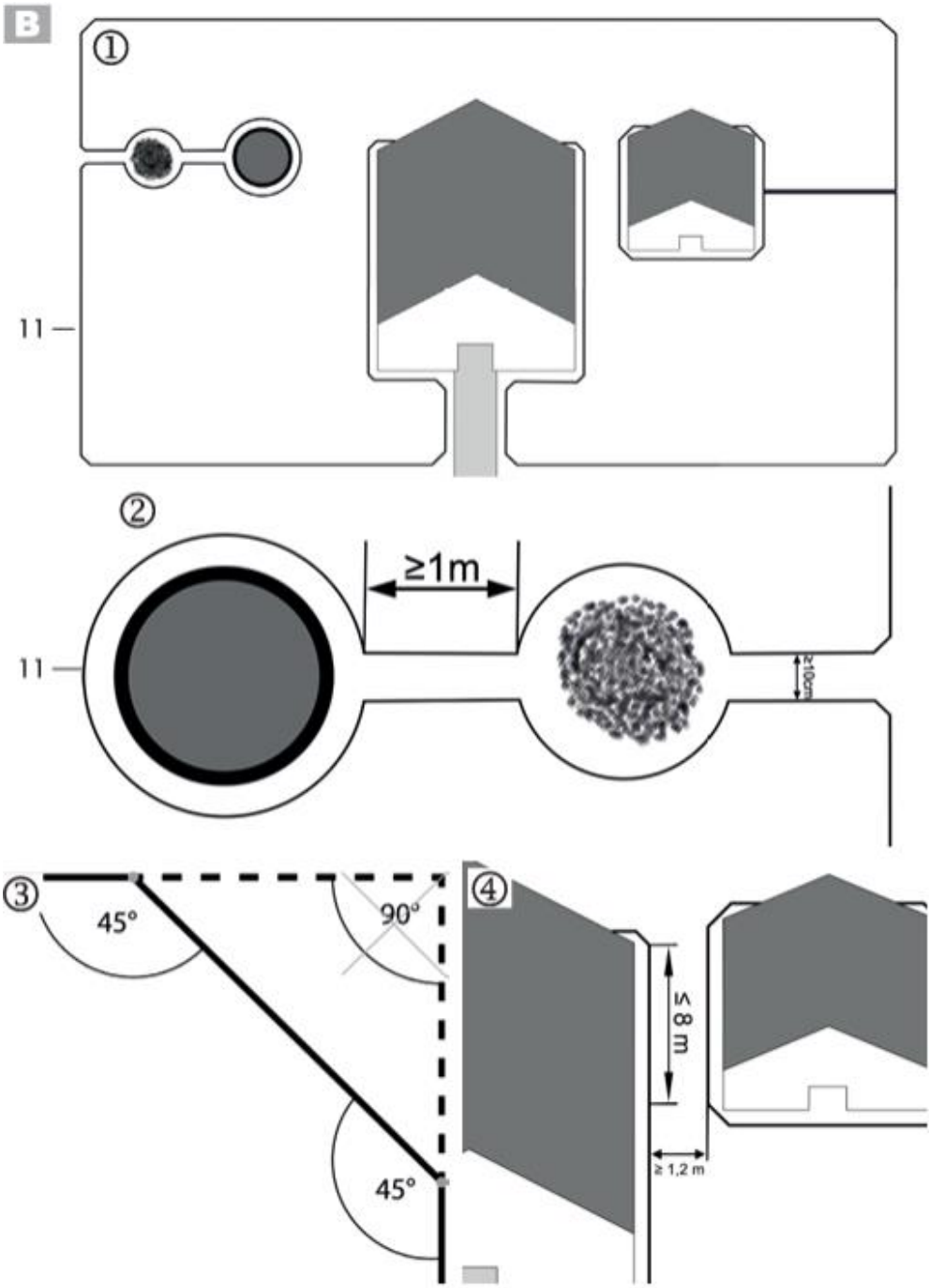

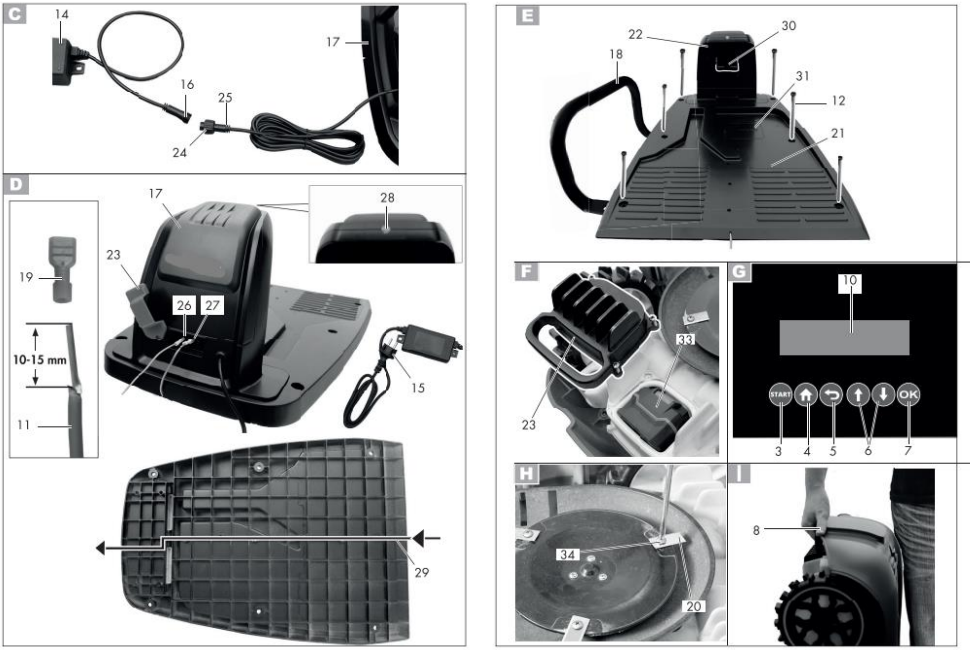

Obrázky sú informatívne, dodávateľ si vyhradzuje právo na štrukturálne a funkčné zmeny stroja uvedeného v tomto návode.

5. INŠTALUJE SA

Počiatočné spustenie

Najprv nájdite najlepšiu polohu pre vašu nabíjaciu stanicu, zvážte najbližšiu vonkajšiu zásuvku, pretože stanica musí byť k nej pripojená. Uistite sa, že zem, na ktorú umiestnite nabíjaciu stanicu, je rovná, suchá, bez magnetických polí a bez prekážok vpredu.

Pravidelne kontrolujte plochu trávnika a odstraňujte kamene, konáre, drôty a predmety, ktoré môžu poškodiť robot a jeho nože.

Montáž a umiestnenie nabíjacej stanice

1. Zapojte nabíjaciu jednotku (22) do základnej dosky (21) nabíjacej stanice.
2. Zatlačte nabíjaciu jednotku (22) nadol tak, aby pevne zapadla do základnej dosky.
3. Pripevnite nabíjaciu jednotku (22) k základnej doske (21) štyrmi dodanými skrutkami (19).

Umiestnite nabíjaciu stanicu (17) na rovný povrch v blízkosti zásuvky.

Nabíjacia stanica musí mať vpredu priestor aspoň 2 m, aby sa robotická kosačka mohla bez problémov vrátiť do základnej stanice. Od zadného konca k rohu obvodu musí byť tiež vzdialenosť najmenej 1 m.

Po umiestnení a pripojení ohraničujúceho kábla je potrebné zabezpečiť nabíjaciu stanicu.

Uistite sa, že nabíjacia stanica (17) je umiestnená v primeranej vzdialenosti od jazierok, bazénov a schodov.

Odporúčame namontovať kryt nabíjacej stanice (17), aby bola chránená pred poveternostnými vplyvmi.

Inštalácia ohraničujúceho kábla

Pred spustením robota musí byť kábel ohraničenia (11) nainštalovaný okolo plochy trávnika, ktorú má robot pokryť :

1.Označte oblasť trávnika pomocou háčikov (13).

2. Kábel ohraničenia (11) zakopte do zeme (max. hĺbka 5 cm). Počas práce robot prejde cez ohraničujúci kábel asi 20 - 30 cm a potom sa otočí a hľadá novú cestu. Nainštalujte kábel ohraničenia správne, aby ste zabránili tomu, aby robot narazil do cudzích predmetov a nepoškodil ho.

3. Pri prvej inštalácii odporúčame označiť ohraničujúci kábel (11) háčikmi (13) pre prípad, že bude potrebné vykonať neskoršie opravy. Plocha trávnika musí byť ohraničená ako jedna uzavretá plocha (obr. 1).

4. Paralelné ohraničujúce káble (11) inštalované vo vzdialenosti najmenej 10 cm robot identifikuje ako prekážku a vyhýba sa im (obr. 2). Ak sú ohraničujúce káble inštalované vo vzdialenosti menšej ako 5 mm, robot ich nezistí a prejde cez ne.
5. Vyhnite sa vytváraniu rohov pod uhlom 90°. Namiesto toho ich rozdeľte do dvoch 45° uhlov (obr. 3).
6.Snímače robota sú navrhnuté tak, aby detekovali a vyhýbali sa stacionárnym a pevným prekážkam (steny, záhradný nábytok atď.) väčších ako 100 mm. Citlivé prekážky (napr. kvetinové záhony) na trávniku chráňte pomocou ohraničujúceho kábla (11).
7. Vzdialenosť medzi 2 prekážkami musí byť aspoň 1 m (obr. 2).
8. Uistite sa, že kábel ohraničenia (11) sa v žiadnom bode nekríži. Môže to spôsobiť poruchu alebo poruchu robota

Stromy

Robot rozpozná stromy ako bežnú prekážku. Vyčnievajúce korene však môžu poškodiť spodnú stranu/latky (20). Odporúčame použiť ohraničujúci kábel (11) aj na ohraničenie stromov.

SKÁLY

Odstráňte malé kamene (menej ako 100 mm) z plochy trávnika. Môžu poškodiť robota a čepele (20). Robot deteguje kamene (vyššie ako 100 mm) ako bežné prekážky. Odporúčame použiť ohraničujúci kábel (11) aj na ohraničenie skál.

Svahy/hrbole

Robot môže pracovať na svahoch/hrboch do max. 25 °C (47 %). Vo vzdialenosti 1 m od kábla ohraničenia nesmie sklon presiahnuť 5,7° (10 %). Uistite sa, že medzi káblom ohraničenia (11) a prekážkou na svahu je dodržaná vzdialenosť aspoň 30 cm a dole aspoň 40 cm.

Rybníky/bazény

Rybníky a bazény by mali byť ohraničené ohraničujúcim drôtom (11), ak je to možné, alebo by mali byť navrhnuté tak, aby robot nemohol vstúpiť do vody. To môže vážne poškodiť jeho elektronické komponenty.

Príjazdové cesty/cesty

Robot môže ľahko prejsť cez príjazdové cesty a cesty na úrovni zeme. Ak sú medzi plochou trávnika a cestou/cestou výškové rozdiely, obmedzte cestu/cestu na bezpečnú vzdialenosť cca. 40 cm.

Úzke priechody

Úzke priechody vo vymedzenej oblasti trávnika musia byť minimálne 1,2 m široké a maximálne 8 m dlhé (obr. 4) Šírka 1,2 m sa vzťahuje na vzdialenosť medzi ohraničujúcimi káblami. Robot pri kosení trávnika presahuje ohraničujúci kábel o 0,2 m na oboch stranách.

Pripojenie nabíjacej stanice k napájaciemu adaptéru

1. Pripojte sieťový adaptér (14) k nabíjacej stanici (17) cez nabíjaciu zástrčku (16) a nabíjaciu zásuvku (25).
2. Naskrutkujte puzdro (24) okolo spoja, aby ste ho chránili pred vlhkosťou.

Pripojenie ohraničujúceho kábla k nabíjacej stanici

1. Odstráňte izoláciu kábla ohraničenia cca. 10-15 mm, na oboch koncoch (11).
2. Vyklopte kryt (23) nahor.
3. Zapojte koniec ohraničujúceho kábla (11), ktorý vedie k prednej časti stanice a obklopuje trávnik, do zásuvky označenej „ -“.
4. Druhý koniec kábla ohraničenia (11) prevlečte cez drážku pod nabíjacou stanicou (17).
5. Pripojte tento koniec vodiča do zásuvky označenej +.
6. Pripojte zástrčku (15) k zdroju napájania.
7. Skontrolujte LED na nabíjacej stanici. Ak sa LED rozsvieti nazeleno, ohraničujúci kábel (11) je správne pripojený k nabíjacej stanici (17).

Upevnenie nabíjacej stanice

Zaistite nabíjaciu stanicu a nárazník (18) pomocou upevňovacích klincov (12). Nárazník nabíjacej stanice (18) sa pripevňuje na bočnú stranu stanice mimo oblasti s obmedzeným trávnikom. Indikátor prevádzkového dosahu (31) na nabíjacej stanici sa musí nachádzať v oblasti s obmedzeným trávnikom.

Vloženie/výmena batérie

Pred výmenou batérie vypnite robota a počkajte, kým sa nože nezastavia.
Hrozí nebezpečenstvo zranenia osôb. Pri poškodení batérie hrozí nebezpečenstvo zranenia vytečenou kvapalinou z batérie! V prípade kontaktu s očami alebo pokožkou opláchnite zasiahnuté miesta vodou alebo neutralizačným prostriedkom a vyhľadajte lekársku pomoc.
1. Robot otočte.
2. Otvorte priehradku na batérie odskrutkovaním 4 skrutiek na spodnej strane robota.
3. V prípade potreby vyberte vybitú batériu.
4. Vložte batériu.
5. Znova zatvorte priehradku na batérie (32).

6. UVEDENIE DO PREVÁDZKY

6.1 PRVÉ SPUSTENIE

Spustenie robota
1. Stlačte a podržte tlačidlo ŠTART (3) cca. 3 sekundy, kým sa nerozsvieti displej (10).
2. Nastavte požadovaný jazyk. Pomocou tlačidiel so šípkami (6) vyberte požadovaný jazyk a výber potvrďte tlačidlom OK (7).
3. Nastavte dátum a čas pomocou tlačidiel so šípkami (6). Výber potvrďte tlačidlom OK (7). Na zabezpečenie správneho fungovania nastavení prevádzkového času je potrebné správne nastavenie dátumu a času.
4. Zadajte 4-miestny PIN kód (továrenské nastavenie „1111“).
Po prvom spustení zmeňte heslo nastavené z výroby.
5. Stlačením tlačidla OK (7) vstúpite do hlavnej ponuky. Robot je teraz v pohotovostnom režime.
Nastavenie jazyka
1. V prípade potreby otvorte kryt (1).
2. Odomknite displej (10) zadaním 4-miestneho PIN kódu (výrobné nastavenie „1111“).
3. Stlačením tlačidla OK (7) vstúpite do hlavnej ponuky.
4. Pomocou tlačidiel so šípkami (6) vyberte ponuku „Nastavenia“.
5. Výber potvrďte tlačidlom OK (7)
6. Pomocou tlačidiel so šípkami (6) vyberte "Jazyk"
7. Výber potvrďte tlačidlom OK (7)
8. Pomocou tlačidiel so šípkami (6) vyberte požadovaný jazyk
9. Výber potvrďte tlačidlom OK (7)
10.Vráťte sa do hlavnej ponuky pomocou tlačidla späť (5).

6.2 SPUSTENIE A ZASTAVENIE

Spustenie robota
1. Stlačte a podržte tlačidlo ŠTART (3) cca. 3 sekundy, kým sa nerozsvieti displej (10).
2. Zadajte 4-miestny PIN kód (továrenské nastavenie „1111“).
3. Stlačením tlačidla OK (7) vstúpite do hlavnej ponuky. Robot je teraz v pohotovostnom režime. Ak je robot v pohotovostnom režime alebo v režime nabíjania, jedným stlačením tlačidla ŠTART (3) spustíte kosenie. Robot sa nespustí, kým sa veko (1) nezatvorí.
Ak ste zadali nesprávny PIN. Počkajte asi 3 sekundy alebo stlačte tlačidlo OK (7), aby ste mohli znova zadať PIN kód. Ak trikrát za sebou zadáte nesprávny kód PIN, obrazovka sa na 15 sekúnd uzamkne. Za každý ďalší nesprávny PIN sa čas blokovania zdvojnásobí. **Zastavenie robota**
1. Stlačte a podržte tlačidlo ŠTART (3) na približne 3 sekundy.
Robot sa zastaví, ak:
1. Je stlačené tlačidlo STOP (9).
2. Tlačidlo ŠTART (3) je stlačené na 3 sekundy
3. Kryt (1) sa zdvihne
4. Robot stratí signál ohraničujúceho kábla a po 5 minútach ho už nemôže nájsť
5. Prekročte hraničnú čiaru.
6. Uviazne medzi prekážkami a potrebuje viac ako 10 sekúnd, kým nájde cestu von.
7. Je vyvýšená

6.3 KOSENIE

1.Otvorte kryt (1).
2. Odomknite displej (10) pomocou 4-miestneho PIN kódu (továrenské nastavenie „1111“).
Keď je robot v nabíjacej stanici a nabíja sa:
3. Stlačte raz tlačidlo ŠTART (3).
- ak je úroveň nabitia batérie vyššia ako 70 %, na displeji sa zobrazí „Zatvorte kryt pre spustenie“. Zatvorte kryt (1) a robot začne automaticky kosiť trávnik.
- ak je úroveň nabitia batérie nižšia ako 70 %, na displeji sa po 2 sekundách zobrazí „Low battery“. Robot sa nabíja, kým úroveň batérie nedosiahne 90 % a potom začne automaticky kosiť.
Keď je robot v pohotovostnom režime:
3. Stlačte raz tlačidlo ŠTART (3).
- ak je úroveň nabitia batérie vyššia ako 30 %, na displeji sa zobrazí „Zatvorte kryt pre spustenie“. Zatvorte kryt (1) a robot začne automaticky kosiť trávnik.

- ak je úroveň nabitia batérie nižšia ako 30 %, na displeji sa po 2 sekundách zobrazí „Low battery“. Robot sa presunie do nabíjacej stanice.
V závislosti od charakteru trávy (výška, hrúbka) robot prispôsobuje rýchlosť kosenia tak, aby zabezpečil dobrý výsledok.

Späť k nabíjacej stanici

Keď je robot v pohotovostnom režime, stlačte a podržte tlačidlo HOME (4) na približne 3 sekundy. Na displeji (10) sa zobrazí „Zatvorte kryt pre štart“. Zatvorte kryt (1) a robot sa presunie do nabíjacej stanice. Potom sa začne nabíjať.

Nastavenia robota

Robot má nasledujúce možnosti nastavenia, ktoré môžete vykonať prostredníctvom ovládacieho panela, ak chcete zmeniť výrobné nastavenia.

Tlačidlo na ovládacom paneli	názov	Číslo na zadanie PIN kódu	Funkcie
	Tlačidlo Domov (4)	1	Keď je robot v pohotovostnom režime, stlačte tlačidlo, aby sa vrátil do nabíjacej stanice
	Tlačidlo so šípkou (6)	2	Posunie výber/kurzor nahor v rozhraní ponuky
			Zvyšuje počet pri nastavovaní parametrov
	Tlačidlo so šípkou (6)	3	Presunie výber/kurzor nadol v rozhraní ponuky
			Pri nastavovaní parametrov znížte číslo
	tlačidlo OK (7)	4	Potvrďte nastavenia
			Po ukončení chybového stavu zavolá rozhranie na zadanie kódu PIN
			Vyvolajte ďalšie menu
			Potvrdením prejdete z hlavnej ponuky do ďalšej úrovne ponuky
	tlačidlo späť (5)		Späť na predchádzajúce menu
			Zrušte ďalšiu funkciu

Vysvetlenie správ, ktoré sa môžu zobraziť na displeji

Správa na ovládacom paneli	**Vysvetlenie/Nápravné riešenie**
Pohotovostný režim	Robot je v pohotovostnom režime, nezobrazujú sa žiadne chybové hlásenia
Zadajte PIN	Požiada o PIN kód
Nabíjanie	Robot sa nabíja
Kosenie	Robot kosí trávu
Automatické kosenie	Robot kosí trávu automaticky
Módny spot	Robot pokosí vymedzenú plochu
Kosenie v pevnom bode ukončené	Orezávanie v "bodovom režime" bolo dokončené
Návrat	Robot sa vráti do nabíjacej stanice
Pozastavené	Robot vstúpil do režimu „pauzy“: - stlačením tlačidla STOP - stlačením tlačidla "Pozastaviť" v APP
Núdzová zastávka	Bolo stlačené tlačidlo STOP (9).
Aktualizuje sa	Vykonať/prebieha požadovaný firmvér
Slabá batéria, nabite do práce	Úroveň nabitia batérie je nízka. Batéria musí byť nabitá aspoň na 70 % pre automatické kosenie a 30 % pre kosenie v pevnom bode (bodový režim)

Teraz prší, vraciam sa	Dažďový senzor bol aktivovaný
Ak chcete začať, zatvorte kryt	Začnite zatvorením veka
Nabíjanie do práce bolo pozastavené	Nabíjanie bolo prerušené (napr. manuálne alebo z dôvodu výpadku prúdu)
Práca bola prerušená, skúste to znova	Automatické strihanie bolo prerušené (napr. bolo stlačené tlačidlo STOP (9), bol otvorený kryt (1))
Umiestnite do hranice a skúste to znova	Požiadavka umiestniť robota do obvodu vymedzeného káblom.
Pokračovať v práci?	Ak chcete pokračovať v práci, stlačte tlačidlo OK (7) alebo stlačte tlačidlo späť (5)
Zle nastavený čas	Zle nastavený čas
Nabíjanie do práce bolo pozastavené	Nahrávanie bolo prerušené
Ak chcete začať, zatvorte kryt	Zatvorte kryt (1)
Súčasná práca bola zastavená	Kosenie trávnika bolo zastavené
Nízke napätie batérie	Úroveň nabitia batérie je nízka. Batéria musí byť nabitá aspoň na 70 % pre automatické kosenie a 30 % pre kosenie v pevnom bode (bodový režim) Umiestnite robota do nabíjacej stanice Počkajte na dokončenie procesu nahrávania Robot sa sám vráti do nabíjacej stanice
Slabá batéria, nabite do práce	
Nízke napätie batérie, návrat na stanicu	
Žiadna jediná slučka	Skontrolujte správnu inštaláciu ohraničujúceho kábla av prípade potreby ho opravte, umiestnite robota do obvodu a reštartujte ho
Žiadny signál, najskôr nastavte slučku	
Signál slučky sa stratil	
Kosačka bola zamknutá! čakanie...	Počkajte, kým sa nedokončí aktuálne spustený proces
Nesprávny kód, skúste to znova.	Znova zadajte svoj PIN
Umiestnite do hranice a skúste to znova	Umiestnite robota do obvodu a reštartujte ho
Kosačka vonku	
Ak chcete spustiť aktualizáciu firmvéru, reštartujte počítač	Reštartujte robota
Práca bola prerušená, skúste to znova	
Dažďový senzor aktivovaný	Dažďový senzor je aktivovaný
Kosačka v stanici	Robot je na stanici
Kosačka nie je v stanici	Robot nie je na stanici. Ak je to potrebné, vložte ho do stanice
Pre spustenie stlačte tlačidlo "START".	Stlačte tlačidlo ŠTART (3)
Trvanie minimálne 30 min	Označenie požadovaného času
Hľadá sa signál...	Hľadá sa signál...
Skopírujte súbor, čakajte	Počkajte na proces kopírovania
Prosím, vypnite to	Vypnite robota
Zastavenie motora	Skontrolujte a odstráňte predmety blokujúce čepele; Skontrolujte stav nožov; V prípade potreby kontaktujte autorizovaný servis RURIS
Ľavý zhasnutý motor	
Vymeňte batériu	Vymeňte batériu robota
Abnormálna batéria	
Batéria je poškodená	
Teplota batérie je príliš nízka (vybitie)	Zrušte proces nahrávania
Vysoké napätie batérie	Napätie batérie je vysoké
Vysoká teplota batérie	Batéria má vysokú teplotu
Vysoký nabíjací prúd	Zrušte proces nabíjania, skontrolujte vstupný prúd
Vysoké nabíjacie napätie	Zrušte proces nabíjania, skontrolujte vstupné napätie
Vysoká teplota	Zrušte proces nahrávania
Kosačka zdvihnutá	Robot sa zdvihne zo zeme

Kosačka sa prevrátila	Robot sa prevrátil
Zaseknutá kosačka	Vyčistite robota a reštartujte ho
Kosačka naklonená	Umiestnite robota do zvislej polohy a reštartujte ho
Prehriatie motora	Vypnite robot a nechajte ho vychladnúť
Chyba motora	Kontaktujte autorizovaný servis RURIS
Emsensor odpojený	
Porucha Hallovho snímača	
Chyba hardvéru	
Abnormálne ladung	
Abnormálne nabíjanie	
Chyba vybitia batérie	
Chyba inerciálnej meracej jednotky (IMU).	
Motor odpojený	
Chyba motorovej haly	
Nadprúd motora	
Motor sa zastaví	
Zaseknutie pravého motora	
Porucha dažďového senzora	
Porucha snímača slučky	

Bodový režim/režim pevného bodového kosenia

Táto funkcia vám umožňuje kosiť trávnik, keď je na ňom napríklad záhradný nábytok alebo vybavenie detských ihrísk.

1. Robot umiestnite na miesto, kde chcete pokosiť trávnik.
2. V prípade potreby otvorte kryt (1).
3. Odomknite displej (10) pomocou 4-miestneho PIN kódu (výrobné nastavenie „1111“).
4. Stlačením tlačidla OK (7) vstúpite do hlavnej ponuky.
5. Pomocou tlačidiel so šípkami (6) zvoľte "Bodový režim". Na obrazovke sa zobrazí „Zatvorte kryt a spustite“.
6. Zatvorte kryt (1) a robot začne kosiť s pevným bodom.

Robot kosí v protismere špirály proti smeru hodinových ručičiek a po polomere kosenia 1 m alebo 3,5 minúte kosenia sa prepne na „Automatické kosenie“. Ak robot narazí na prekážku, zastaví sa, na displeji sa zobrazí informácia o zastavení kosenia a robot prejde do pohotovostného režimu. Keď sa robot dotkne ohraničujúceho kábla (11), pokračuje v kosení v opačnom smere špirály.

Ak je robot mimo ohraničujúceho kábla (11) alebo na nabíjacej stanici a vy vyberiete „Bodový režim“, na obrazovke sa zobrazí „Umiestnite do ohraničenia a skúste to znova“. Umiestnite robota do ohraničujúceho kábla (11) vedľa nabíjacej stanice a reštartujte „Spot mode“.

Ak je úroveň nabitia batérie nižšia ako 30 %, na displeji sa po 2 sekundách zobrazí „Nízke napätie batérie“. Pred začatím kosenia nabite robota.

Nastavenie dátumu a času

1. V prípade potreby otvorte kryt (1).
2. Odomknite displej (10) pomocou 4-miestneho PIN kódu (továrenské nastavenie „1111“).
3. Stlačením tlačidla OK (7) vstúpite do hlavnej ponuky.
4. Pomocou tlačidiel so šípkami (6) vyberte "Nastavenia".
5. Výber potvrďte tlačidlom OK (7).
6. Pomocou tlačidiel so šípkami (6) vyberte „Dátum a čas“.
7. Výber potvrďte tlačidlom OK (7).
8. Zmeňte dátum a čas pomocou tlačidiel so šípkami (6). Počiatočné polohy je možné zmeniť pomocou tlačidla OK (7). Na zabezpečenie správneho fungovania nastavení prevádzkového času je potrebné správne nastavenie dátumu a času.

Nastavenie dažďového senzora

Nikdy nepoužívajte robota počas búrky a nezabudnite odpojiť nabíjaciu stanicu od elektrickej siete. Ak je dažďový senzor zapnutý, robot sa po daždi vráti do nabíjacej stanice.

1. V prípade potreby otvorte kryt (1).
2. Odomknite displej (10) pomocou 4-miestneho PIN kódu (výrobné nastavenie „1111“).
3. Stlačením tlačidla OK (7) vstúpite do hlavnej ponuky.
4. Pomocou tlačidiel so šípkami (6) vyberte "Nastavenie".

5. Výber potvrďte tlačidlom OK (7).
6. Pomocou tlačidiel so šípkami (6) vyberte „Režim dažďa“.
7. Výber potvrďte tlačidlom OK (7).
8. Pre deaktiváciu dažďového senzora zvoľte "Disable" a potvrďte výber tlačidlom OK (7).
Ak chcete aktivovať dažďový senzor, zvoľte „Povoliť“ a výber potvrďte tlačidlom OK (7).
Vyberte čas v minútach, kedy má robot po daždi opäť začať pracovať. Každý výber potvrďte tlačidlom OK (7).
9. Vráťte sa do hlavnej ponuky pomocou tlačidla späť (5)
Neodporúča sa používať robota v daždi. Robotická kosačka dokáže kosiť mokrú trávu, ale mokrá tráva sa bude hromadiť na nožovom kotúči a kolesách, čo znamená, že je potrebné stroj často čistiť.

Nastavenie prevádzkových časov .

1. V prípade potreby otvorte kryt (1).
2. Odblokujte displej (10) pomocou 4-miestneho PIN kódu (výrobné nastavenie „11117).
3. Stlačením tlačidla OK (7) vstúpte do hlavnej ponuky.
4. Pomocou tlačidiel so šípkami (6) vyberte "Nastavenie".
5. Výber potvrďte tlačidlom OK (7).
6. Pomocou tlačidiel so šípkami (6) vyberte „Pracovný čas“.
7. Výber potvrďte tlačidlom OK (7).
8. Pomocou tlačidiel so šípkami vyberte požadovanú dobu prevádzky. Nastavte prevádzkový čas v hodinách/deň.
9. Výber potvrďte tlačidlom OK (7).
10. Pomocou tlačidla (5) sa vráťte do hlavného menu.
Po dosiahnutí nastaveného prevádzkového času za deň sa robot vráti do nabíjacej stanice.

Pripojenie robota cez Wi-Fi (pre model RXR1000).

1. V prípade potreby otvorte kryt (1).
2. Odomknite displej (10) pomocou 4-miestneho PIN kódu (výrobné nastavenie „1111).
3. Stlačením tlačidla OK (7) vstúpite do hlavnej ponuky.
4. Pomocou tlačidiel so šípkami (6) vyberte "Nastavenia".
5. Výber potvrďte tlačidlom OK (7).
6. Pomocou tlačidiel so šípkami (6) vyberte „Nastaviť WiFi“.
7. Pomocou smartfónu sa pripojte k robotovi cez aplikáciu Tuya Smart.

Zmena kódu PIN.

1. V prípade potreby otvorte kryt (1).
2. Odblokujte displej (10) pomocou 4-miestneho PIN kódu (výrobné nastavenie „11117).
3. Stlačením tlačidla OK (7) vstúpite do hlavnej ponuky.
4. Pomocou tlačidiel so šípkami (6] vyberte „Nastavenie“.
5. Výber potvrďte tlačidlom OK (7).
6. Pomocou tlačidiel so šípkami (6) vyberte „Zmeniť PIN“.
7. Výber potvrďte tlačidlom OK (7).
8. Zadajte svoj starý 4-ciferný kód PIN. Ak ste zadali kód PIN nesprávne, pomocou tlačidla Späť (5) sa vráťte k zadávaniu kódu PIN.
9. Zadajte nový PIN.
10.Opätovným zadaním nového PIN potvrďte. Ak ste zadali nesprávny PIN kód, vráťte sa späť na zadanie PIN pomocou tlačidla Späť (5) a zopakujte kroky 8 a 9.
11. Po zmene PIN kódu sa zobrazí správa "Success!" sa zobrazí na obrazovke. Vráťte sa do hlavnej ponuky pomocou tlačidla späť (5).

Nastavenie/vymazanie programu

Stanovenie harmonogramu kosenia trávnika

1. V prípade potreby otvorte kryt (1).
2. Odomknite displej (10) pomocou 4-miestneho PIN kódu (výrobné nastavenie „1111).
3. Stlačením tlačidla OK (7) vstúpite do hlavnej ponuky.
4. Pomocou tlačidiel so šípkami (6) vyberte „Plán“.
5. Pomocou tlačidiel so šípkami (6) vyberte deň, ktorý chcete nastaviť (pondelok, utorok, streda, štvrtok, piatok, sobota, nedeľa).
6. Stlačte tlačidlo OK pre nastavenie dňa.
7. Pomocou tlačidiel so šípkami (6) vyberte čas, kedy sa práca začína a kedy končí.
Je možné nastaviť dve obdobia za deň.
8. Stlačte tlačidlo OK (7) na potvrdenie a výber sa vráti na ľavú stranu za deň
9. Zopakovaním krokov 5-8 vyberte pracovný čas pre každý deň v týždni.

10.Na potvrdenie nastavenia stlačte tlačidlo OK (7).
Vymazanie programu kosenia trávnika
1. Posuňte výber pomocou tlačidiel so šípkami (6) na "Alle" (vľavo hore).
2. Stlačením a podržaním tlačidla späť (5) vymažete celý plán na týždeň.
Zriadenie sekundárnych oblastí
1. V prípade potreby otvorte kryt (1).
2. Odomknite displej (10) pomocou 4-miestneho PIN kódu (výrobné nastavenie „1111).
3. Stlačením tlačidla OK (7) vstúpite do hlavnej ponuky.
4. Pomocou tlačidiel so šípkami (6) vyberte "Sekundárne oblasti".
5. Stlačením tlačidla OK vyberte sekundárnu zónu (Oblasť). Pomocou tlačidiel so šípkami (6) vyberte počiatočnú vzdialenosť "Vzdialenosť (dst)m"" a pomer "Percentá (pct)%" plochy, ktorá sa má kosiť, a potom potvrďte stlačením tlačidla OK.
6. Opakovaním kroku 5 dokončite nastavenie každej podzóny (zón).
7. Stlačením tlačidla OK (7) potvrďte nastavenia.
Robot prejde vami určenú vzdialenosť "Vzdialenosť (dst)m" pozdĺž ohraničujúceho kábla (1 - 500 metrov) a potom začne pracovať.)
Zadaním percenta "Percent (pct)%" určíte, aké percento celkovej plochy vo vnútri kábla ohraničenia sa má orezať.
Súčet „percent (pct) %“ z 5 sekundárnych oblastí (ploch) musí byť menší alebo rovný 100 .
Návrat na výrobné nastavenia
Robot je možné resetovať a vrátiť ho do továrenských nastavení
1. V prípade potreby otvorte kryt (1).
2. Odomknite displej (10) pomocou 4-miestneho PIN kódu (výrobné nastavenie „1111“).
3. Stlačením tlačidla OK (7) vstúpite do hlavnej ponuky.
4. Pomocou tlačidiel so šípkami (6) vyberte „Nastavenie“.
5. Výber potvrďte tlačidlom OK (7).
6. Pomocou tlačidiel so šípkami (6) zvoľte "Továrenské nastavenie".
7. Výber potvrďte tlačidlom OK (7).
Robot sa vypne a vráti sa do továrenských nastavení. Reset neodstráni nastavenia a údaje uložené v aplikácii Tuya Smart.
Nastavenie výšky kosenia
Robot má nastavenie výšky kosenia od 25 mm do 60 mm. Ak je tráva väčšia ako 60 mm, strihajte trávu na max. 60 mm, inak bude pracovná záťaž robota príliš vysoká a účinnosť rezania sa zníži. Používajte bežnú kosačku na trávu. Po dokončení inštalácie je možné výšku kosenia nastaviť na vhodnú výšku. Vždy začnite vo vysokej polohe kosenia a postupujte smerom nadol do požadovanej výšky.
Poznámka: Nepokúšajte sa zvyšovať alebo znižovať výšku kosenia, kým robot kosí trávnik.
Pripojenie robota k aplikácii TuyaSmartApp (pre model RXR1000).
1. Otvorte kryt (1).
2. Odomknite displej (10) pomocou 4-miestneho PIN kódu (výrobné nastavenie „1111).
3. Stlačením tlačidla OK (7) vstúpite do hlavnej ponuky.
4. Pomocou tlačidiel so šípkami (6) vyberte "Nastavenia".
5. Výber potvrďte tlačidlom OK (7).
6. Pomocou tlačidiel so šípkami (6) vyberte „Nastaviť WiFi“.
7. Aktivujte Bluetooth® na svojom smartfóne.
8 . Otvorte aplikáciu Tuya Smart. Odtiaľ sú k dispozícii 3 možnosti pripojenia zariadenia. ❶, ❷,❸
❶Ak je toto zariadenie, ktoré chcete pripojiť k aplikácii:
9. Vyberte možnosť „Pridať zariadenie“. Aplikácia prehľadá oblasť a nájde dostupné zariadenia.
10.Ak vyberiete možnosť „Musím pridať“, zobrazia sa v zozname.
11.Vyberte jedno zariadenie.
12. Teraz klepnite na ⊕, vyberte zariadenie.
13. Vyberte svoju sieť WLAN a zadajte príslušné heslo.
14.Potvrďte pripojenie stlačením tlačidla "Dokončiť".
Zariadenie je teraz uvedené ⌂a možno ho vybrať.
❷Ak ste už k aplikácii pripojili ďalšie zariadenia :
9. V nastavení ⌂vyberte ⊕vpravo hore. Aplikácia vyhľadá v danej oblasti dostupné zariadenia a ukáže, či boli zariadenia nájdené.
10. Pokračujte ❶od bodu 10.
❸Ak sa vám automaticky nenavrhne zoznam dostupných zariadení:

Ak sa zariadenie nenavrhne automaticky, postupujte takto:
9. V nastavení vyberte vpravo hore.
10. V ľavom paneli vyberte možnosť „Iné“.
11. Zvoľte "Iné 2".
12. Potvrdenie je pripravené, keď displej rýchlo bliká. Aplikácia teraz vyhľadá dostupné zariadenia a navrhne vám ich.
13. Vyberte požadované zariadenie stlačením , čím ho pridáte do aplikácie.
14. Najprv potvrďte tlačidlom „Ďalej“ a potom tlačidlom „Dokončiť“.
Aktualizácia firmvéru môže zmeniť funkcie aplikácie.

Povolenie Bluetooth (pre model RXR1000).

Bluetooth je potrebný iba na pripojenie vášho zariadenia k aplikácii Smart Life.
Po pripojení zariadenia k aplikácii Smart Life sa Bluetooth vypne a znova zapne až po obnovení továrenských nastavení zariadenia.
1. V prípade potreby otvorte kryt (1).
2. Odomknite displej (10) pomocou 4-miestneho PIN kódu (továrensky nastavené „1111“).
3. Stlačením tlačidla OK (7) vstúpte do hlavnej ponuky.
4. Pomocou tlačidla so šípkou (6) vyberte "Nastavenie".
5. Výber potvrďte tlačidlom OK (7).
6. Pomocou tlačidla so šípkou (6) vyberte „Nastaviť WiFi“.
7. Výber potvrďte tlačidlom OK (7).
Toto je potrebné pre prvotné spojenie s aplikáciou Tuya Smart, pre ktorú existuje pripojenie WLAN a funkcia Bluetooth robota je neaktívna.

Funkcie aplikácie (pre model RXR1000).

Ak vyberiete robota, dostanete sa na stránku s prehľadom.
Stlačte kruhové tlačidlo vľavo a podržte prst na displeji, aby ste posunuli tlačidlo „ŠTART >“.
Jednotlivé menu zvoľte pomocou tlačidla "ŠTART > " .

- Časový harmonogram

Tu môžete nastaviť dve prevádzkové obdobia pre každý deň v týždni.
Robot musí byť v pohotovostnom režime, aby ste mohli robiť sekvencie, ktoré chcete.
1. Vyberte požadovaný deň.
2. Pre požadované časové obdobie definujte Čas začiatku a Čas ukončenia.
3. Uložte program vpravo hore na "Uložiť".
Program je možné resetovať z menu vpravo pomocou "Reset".

- Sekundárne oblasti.

Tu môžete nakonfigurovať až 5 sekundárnych zón. Robot musí byť v pohotovostnom režime, aby ste tu mohli vykonávať nastavenia.
1. Vyberte sekundárnu zónu.
2. Nastavte vzdialenosť k vstupnému bodu.
Robot sa pohybuje pozdĺž ohraničujúceho kábla na určenú vzdialenosť a potom začne kosiť.
3. Nastavte percento plochy.
Percento plochy udáva, aké percento z celkovej plochy vnútri ohraničujúceho kábla sa má pokosiť.
Súčet percent plochy 5 sekundárnych oblastí musí byť menší alebo rovný 100 % celkovej plochy.
4. Potvrďte tlačidlom "Uložiť".
Ak nechcete rozdeliť oblasť kosenia na vedľajšiu oblasť, vyberte:

- Vzdialenosť od miesta vstupu: 1 m
- Percento plochy: 100 %

Kontrola

Tu môžete:
- Pozrite si, ako sa robot momentálne nachádza;
- Zobrazenie kapacity batérie v percentách;
- Spustenie alebo zastavenie automatického orezávania ;
- Začnite kosiť na mieste cez pevný bod , vyberte, či je robot v pohotovostnom režime.
Táto funkcia vám umožňuje kosiť trávniky, na ktorých sú korpusy nábytku alebo iné podobné predmety.
- Výberom tlačidla sa robot presunie do nabíjacej stanice.

Protokol chýb

Tu si môžete prečítať chyby a dátum chyby.

Pracovný denník
Tu si môžete prečítať časy chodu robota.
nastavenie
Tu môžete:
- Nastavte celkový prevádzkový čas za deň v prevádzkových hodinách.
- Nastavte alebo zmeňte heslo zariadenia (PIN).
- Aktivujte a deaktivujte dažďový senzor a nastavte čas, kedy má robot po daždi opäť začať pracovať. Môžete tiež určiť, či má indikátor kompenzovať prerušenie chodu spôsobené dažďom.
Neodporúča sa nechať robota pracovať počas dažďa.
-Nastavenie
Ak znova vyberiete ikonu , môžete robotovi priradiť nový obrázok pomocou „Symbol“, môžete premenovať robota a umiestnenie pomocou „Názov“ „Umiestnenie“.
V tejto položke ponuky je možné vyvolať „Informácie o zariadení“.
„Klepnutím spustíte a automatizujete“ vám umožňuje spustiť uložené automatizácie.
"Zdieľať zariadenie" vám umožňuje poskytnúť ostatným členom tej istej domácnosti prístup k robotovi.
„Offline správa“, ak je povolená, vám pošle upozornenie, keď aplikácia stratí spojenie s robotom.
"Vytvoriť skupinu" vám umožňuje vytvárať skupiny zariadení.
"FAQ" odpovede na často kladené otázky.
"Skontrolovať aktualizáciu firmvéru" skontroluje, či je firmvér aktuálny, a umožní aktualizáciu, ak je k dispozícii novšia verzia.
„ Odstrániť zariadenie“ vymaže robota zo zoznamu zariadení v aplikácii.

Odpojenie zariadenia a vymazanie údajov z aplikácie (pre model RXR1000).
1. V nastavení vyberte zariadenie, ktoré chcete odstrániť a ktorého údaje chcete vymazať.
2. Vyberte ikonu vpravo hore.
3. Zvoľte "Odstrániť zariadenie".
4. Pre vymazanie údajov zvoľte "Odpojiť a vymazať údaje". Ak chcete zariadenie len odpojiť bez vymazania údajov zvoľte "Odpojiť".

7. ÚDRŽBA ÚLOŽISKA A RIEŠENIE PROBLÉMOV

Čistenie a údržba
Je dôležité udržiavať robotickú kosačku v čistote.
Robot bude ľahšie stúpať po svahoch, ak sú kolesá čisté, čepele budú tiež lepšie rezať, ak sú čisté a ostré. Na čistenie nikdy nepoužívajte vysokotlakový čistič.
Očista tela
Použite mäkkú kefu a/alebo handričku navlhčenú domácim čistiacim prostriedkom.
Čistenie spodnej strany
Uistite sa, že je hlavný vypínač v polohe OFF a noste ochranné rukavice. Otočte robot na bok, aby ste odkryli jeho spodnú stranu, vyčistite kotúč a rám pomocou mäkkej kefy alebo vlhkej handričky. Otočte disk, aby ste sa uistili, že sa voľne pohybuje.
Ostrenie/výmena čepelí;
Ak sú čepele opotrebované na jednej strane, možno ich otočiť.
Ak sú nože poškodené alebo vykazujú známky nevyváženosti, musia sa vymeniť.
1. Otočte zariadenie.
2. Odstráňte skrutky čepele (34) zo spodnej časti zariadenia a potom čepele otočte (20).
3. Pripevnite čepele ich skrutkami (34).
Výmena čepele
3. Odstráňte staré nože a vymeňte ich podľa vyššie uvedených krokov.
recyklácia

Elektrické zariadenia, priemyselnú elektroniku a komponenty nevyhadzujte do domového odpadu! Informácie o OEEZ. Vzhľadom na ustanovenia GEO 195/2005 - o ochrane životného prostredia a GEO 5/2015. Spotrebitelia vezmú do úvahy nasledujúce indikácie na odovzdanie elektroodpadu, ktoré sú uvedené nižšie:
- Spotrebitelia majú povinnosť nelikvidovať odpad z elektrických a elektronických zariadení (OEEZ) ako netriedený komunálny odpad a tento OEEZ zbierať oddelene.

- Zber týchto vymenovaných odpadov (OEEZ) bude realizovaný prostredníctvom Verejnej zbernej služby v rámci jednotlivých krajov a prostredníctvom zberných stredísk organizovaných hospodárskymi subjektmi oprávnenými na zber elektroodpadu. Informácie poskytuje Správa environmentálneho fondu www.afm.ro alebo vestník Európskej únie.
- Spotrebitelia môžu odovzdať OEEZ bezplatne na vopred určených zberných miestach.

Ladenie robota

Problém	Možné príčiny	Nápravné riešenia
Robot sa nespustí	Nabíjateľná batéria nie je súčasťou balenia	Vložte batériu
	Kryt (1) je otvorený	Zatvorte kryt (1)
	Motor je chybný	Kontaktujte autorizovaný servis RURIS
	Tráva je príliš veľká	V prípade potreby posekajte trávnik. Nastavte vyššiu výšku kosenia.
Motor sa zastaví	Čepele sú zablokované cudzím telesom	Odstráňte cudzie teleso, odblokujte čepele
Robot sa pohybuje, ale nekosí trávu	Čepele sú tupé alebo poškodené	Vymeňte čepele
	Chybný rezací motor	Kontaktujte autorizovaný servis RURIS
Robot nekosí trávnik	Výška kosenia je príliš nízka	Nastavte výšku kosenia vyššie
	Čepele (20) sú tupé	Naostrite alebo vymeňte čepele
	Oblasť čepele je zablokovaná	Vyčistite zariadenie
	Čepele (20) sú namontované nesprávne	Nainštalujte lamely správne
Abnormálne zvuky, hluk alebo vibrácie	Skrutky čepele (34) sú uvoľnené	Utiahnite skrutky čepele
	Čepele (20) sú poškodené	Vymeňte čepele
Robot sa pohybuje mimo ohraničujúceho kábla	Chyba smerovania: 90° rohy môžu spôsobiť stratu signálu.	Usporiadajte ohraničujúci kábel pod uhlom 45°

8. VYHLÁSENIA O ZHODE

VYHLÁSENIE O ZHODE CE

Výrobca: SC RURIS IMPEX SRL
Blvd. Decebal, nie. 111, Administratívna budova, Craiova, Dolj, Rumunsko
Cieľ. 0351 464 632, www.ruris.ro, info@ruris.ro
Oprávnený zástupca: Ing. Stroe Marius Catalin – generálny riaditeľ
Oprávnená osoba pre technický spis: Ing. Radoi Alexandru – riaditeľ výrobného dizajnu
Popis stroja: Robotická kosačka na trávu má za úlohu vykonávať práce na kosenie trávy.
Sériové číslo produktu: AASF0100001XXRURRXR800 (kde AA predstavuje posledné dve číslice roku výroby, znaky 5 a 6 číslo šarže, znaky 7-11 číslo produktu)
Produkt: Robotická kosačka na trávu
Model : RURIS RXR800 **Pracovná šírka** : 180 mm
Motor : elektrický, bezkartáčový **Výška rezu:** 25-60 mm

My, SC RURIS IMPEX SRL Craiova, výrobca, v súlade s HG 1029/2008 - o podmienkach uvádzania automobilov na trh, ***Smernica 2006/42/ES*** *- požiadavky na bezpečnosť a ochranu, Norma EN ISO 12100:2010 - Automobily . Bezpečnosť* ***, Smernica 2014/35/EU*** *, HG 409/2016- o nízkonapäťových zariadeniach,* ***Smernica 2014/30/EÚ*** *o elektromagnetickej kompatibilite (HG 487/2016 o elektromagnetickej kompatibilite, aktualizovaná 2019),* ***Smernica 2014/53/EÚ*** *(uplatňovaná v Rumunsku* ***ROZHODNUTÍM č. 740 z 5. októbra 2016*** *o sprístupňovaní rádiových zariadení na trhu),* ***Smernica 2011/65/EÚ*** *o obmedzení používania určitých nebezpečných látok v elektrických a elektronických zariadeniach s dodatkom EÚ 2015/863 vyhlasujeme, že boli vykonané všetky série základných rádiových skúšok na preukázanie zhody výrobku s určenými normami a vyhlasujeme, že vyhovuje hlavným požiadavkám bezpečnosti a ochrany, neohrozuje život, zdravie, prácu bezpečnosť a nemá negatívny vplyv na životné prostredie.*

Nižšie podpísaný Stroe Catalin, zástupca výrobcu, na vlastnú zodpovednosť vyhlasuje, že výrobok je v súlade s nasledujúcimi európskymi normami a smernicami:

- **Smernica 2006/42/ES** – požiadavky na bezpečnosť a ochranu, Smernica 2014/35/EÚ, pokiaľ ide o nízkonapäťové zariadenia:

EN ISO 12100:2011 - Bezpečnosť strojov. Všeobecné princípy dizajnu. Hodnotenie rizika a znižovanie rizika

EN 13857:2008- Bezpečnosť strojov. Bezpečné vzdialenosti, aby sa horné a dolné končatiny nedostali do nebezpečných oblastí

EN 60335-2-29:2004 - Elektrické spotrebiče pre domácnosť a na podobné účely. Bezpečnosť. Časť 2-29: Osobitné požiadavky na nabíjačky batérií

EN 60335-1:2012/A15:2021- Elektrické spotrebiče pre domácnosť a na podobné účely. Bezpečnosť. Časť 1: Všeobecné predpisy

EN 50636-2-107:2015/A3:2021- Bezpečnosť elektrických spotrebičov pre domácnosť a na podobné účely. Časť 2-107: Osobitné požiadavky na elektrické robotické kosačky na trávu napájané z batérie

EN 61558-1:2019 - Bezpečnosť transformátorov, tlmiviek, výkonových blokov a ich kombinácií. Časť 1: Všeobecné požiadavky a skúšky

IEC 61558-2-16:2009/AMD1:2013- Zmena 1 – Bezpečnosť transformátorov, tlmiviek, napájacích jednotiek a podobných výrobkov pre napájacie napätie do 1 100 V – Časť 2-16: Osobitné požiadavky a skúšky pre spínané napájanie. zdroje a transformátory pre spínané napájacie zdroje

EN 62841-1:2015 - Prenosné elektrické náradie, prenosné náradie a stroje pre záhradu a trávnik. Bezpečnosť. Časť 1: Všeobecné predpisy

EN 61032:2001- Ochrana osôb a zariadení v krytoch. Skúšobné meradlá na overenie

EN 62233:2008+AC:2008- Metódy merania elektromagnetických polí domácich elektrických spotrebičov a podobné účely týkajúce sa vystavenia ľudí

EN 50525-2-21:2011- Elektrické káble. Nízkonapäťové silové káble s menovitým napätím (Uo/U) do 450/750 V vrátane. Časť 2-21: Káble na všeobecné použitie. Flexibilné káble so sieťovanou elastomérovou izoláciou

EN 60127-1:2006 - Miniatúrne poistky. Časť 1: Definície miniatúrnych poistiek a všeobecné požiadavky na miniatúrne náhradné prvky

EN 60384-14:2013/A1:2016 - Pevné kondenzátory používané v elektronických zariadeniach. Časť 14: Stredná špecifikácia. Pevné odrušovacie kondenzátory na pripojenie k napájaciemu zdroju

Smernica 2014/30/EÚ týkajúca sa elektromagnetickej kompatibility, Smernica 2014/53/EÚ (aplikovaná v Rumunsku ROZHODNUTÍM č. 740 z 5. októbra 2016):

EN 50665:2017- Produktová norma na hodnotenie elektronických a elektrických zariadení vo vzťahu k obmedzeniam vystavenia ľudí elektromagnetickým poliam (0 Hz – 300 GHz)

EN 50663:2017- Produktová norma na posudzovanie zhody elektrických a elektronických zariadení s nízkym výkonom so základnými obmedzeniami týkajúcimi sa vystavenia ľudského tela elektromagnetickým poliam (10 MHz - 300 GHz)

EN 62311:2008- Hodnotenie elektrických a elektronických zariadení podľa obmedzení na vystavenie ľudského tela elektromagnetickým poliam (0 Hz - 300 GHz)

EN IEC 55014-1:2021- Elektromagnetická kompatibilita. Požiadavky na domáce spotrebiče, elektrické náradie a podobné spotrebiče. Časť 1: Vydanie

EN IEC 55014-2:2021 – Elektromagnetická kompatibilita. Požiadavky na domáce spotrebiče, elektrické náradie a podobné spotrebiče. Časť 2: Imunita. Štandard rodiny produktov

EN 61000-3-2:2019/A1:2021- Elektromagnetická kompatibilita (EMC) – Časť 3-2: Limity – Limity pre emisie harmonického prúdu (vstupný prúd zariadenia ≤ 16 A na fázu)

EN 61000-3-3:2013/A2:2021 – Elektromagnetická kompatibilita (EMC) – Časť 3-3: Limity – Obmedzenie zmien napätia, kolísania napätia a blikania vo verejných nízkonapäťových napájacích sieťach pre zariadenia s menovitým prúdom ≤ 16 A na fázu a na ktoré sa nevzťahujú obmedzenia pripojenia

EN 301 489-1 V2.2.3- Norma elektromagnetickej kompatibility (EMC) pre rádiové zariadenia a služby. Časť 1: Spoločné technické požiadavky. Harmonizovaný štandard pre elektromagnetickú kompatibilitu

EN 301 489-3 V2.2.1- Norma elektromagnetickej kompatibility (EMC) pre rádiové zariadenia a služby. Časť 33: Špecifické podmienky pre ultraširokopásmové (UWB) zariadenia. Harmonizovaná norma pokrývajúca základné požiadavky podľa článku 3.1 písm. b) smernice 2014/53/EÚ

EN 301 489-17 V3.2.4 – Elektromagnetická kompatibilita (EMC) pre rádiové zariadenia a služby Časť 17: Špecifické podmienky pre zariadenia na širokopásmový prenos dát. Harmonizovaný štandard pre elektromagnetickú kompatibilitu

Smernica 2006/42/ES – o strojoch – uvádzaní strojov na trh
Smer 2014/30/EÚ - o elektromagnetickej kompatibilite (HG 487/2016 o elektromagnetickej kompatibilite, aktualizované 2019);
Smernica 2014/35/EÚ, HG 409/2016 - týkajúca sa zariadení nízkeho napätia
Smernica 2014/53/EÚ - o harmonizácii právnych predpisov členských štátov v oblasti sprístupňovania rádiových zariadení na trhu (***ROZHODNUTIE č. 740 z 5. októbra 2016*** *o sprístupňovaní rádiových zariadení na trhu)*
Smernica 2011/65/EÚ o obmedzeniach používania určitých nebezpečných látok v elektrických a elektronických zariadeniach
Súlad tohto produktu so základnými požiadavkami smernice o rádiových zariadeniach 2014/53/EÚ bol overený nasledujúcim notifikovaným orgánom:
TUV SUD Danmark na základe správy číslo DK-RED002591 i01, vydanej 08.01.2022.
Ďalšie použité normy alebo špecifikácie:

- **SR EN ISO 9001** - Systém manažérstva kvality
- **SR EN ISO 14001** - Systém environmentálneho manažérstva
- **SR ISO 45001:2018** - Systém manažérstva bezpečnosti a ochrany zdravia pri práci.

Značka a názov výrobcu: ZKT Co. Ltd
Poznámka: technickú dokumentáciu vlastní výrobca.
Vysvetlenie: Toto vyhlásenie je v súlade s originálom.
Doba platnosti: 10 rokov od dátumu schválenia.
Miesto a dátum vystavenia: **Craiova, 05.12.2023**
Rok používania označenia CE: **2023**
č. reg: **1524/05.12.2023**

Oprávnená osoba a podpis: Ing. Stroe Marius Catalin
generálny riaditeľ o
SC RURIS IMPEX SRL

VYHLÁSENIE O ZHODE ES

Výrobca: SC RURIS IMPEX SRL
Blvd. Decebal, nie. 111, Administratívna budova, Craiova, Dolj, Rumunsko
Cieľ. 0351 464 632, www.ruris.ro, info@ruris.ro
Oprávnený zástupca: Ing. Stroe Marius Catalin – generálny riaditeľ
Oprávnená osoba pre technický spis: Ing. Radoi Alexandru – riaditeľ výrobného dizajnu
Popis stroja: Robotická kosačka na trávu má za úlohu vykonávať práce na kosenie trávy.
Sériové číslo produktu: AASF0100001XXRURRXR800 (kde AA predstavuje posledné dve číslice roku výroby, znaky 5 a 6 číslo šarže, znaky 7-11 číslo produktu)
Produkt: Robotická kosačka na trávu
Model : RURIS RXR800
Motor : elektrický, bezkartáčový **Pracovná šírka** : 220 mm
Nameraná hladina akustického výkonu : 62,9 dB(A) **Garantovaná hladina akustického výkonu:** 63 dB(A)
Hladina akustického výkonu je certifikovaná Certifikáciou a skúšaním TUV SUD protokolom č. 704032244608-Rev01 zo dňa 09.10.2022 v súlade s ustanoveniami EN ISO 3744:2010
My, SC RURIS IMPEX SRL Craiova, výrobca, v súlade s HG 1029/2008 - o podmienkach uvádzania automobilov na trh, ***Smernica 2006/42/ES*** *- požiadavky na bezpečnosť a ochranu, Norma EN ISO 12100:2010 - Automobily . Bezpečnosť* **,** ***Smernica 2014/35/EU*** *, HG 409/2016 - o nízkonapäťových zariadeniach,* ***Smernica 2014/30/EU*** *o elektromagnetickej kompatibilite (HG 487/2016 o elektromagnetickej kompatibilite, aktualizovaná 2019),* ***Smernica 2014/53/EÚ*** *(platná v Rumunsku* ***ROZHODNUTÍM č. 740 z 5. októbra 2016*** *o sprístupňovaní rádiových zariadení na trhu),* ***Smernica 2011/65/EÚ*** *o obmedzení používania určitých nebezpečných látok v elektrických a elektronických zariadeniach, s dodatkom EÚ 2015 /863 vyhlasujeme, že boli vykonané všetky série základných rádiových skúšok na osvedčenie zhody výrobku s určenými normami a vyhlasujeme, že vyhovuje hlavným požiadavkám bezpečnosti a ochrany, neohrozuje život, zdravie, bezpečnosť práce a nemá negatívny vplyv na životné prostredie*
Nižšie podpísaný Stroe Catalin, zástupca výrobcu, na vlastnú zodpovednosť vyhlasuje, že výrobok je v súlade s nasledujúcimi európskymi normami a smernicami:

EN 3744:2010: Akustika. Stanovenie hladín akustického výkonu a hladín akustickej energie zdrojov hluku pomocou akustického tlaku. Technické metódy v podmienkach blízkych podmienkam voľného poľa nad odrazovou rovinou
SR EN 50636-2-107:2015/A2:2020/ EN 50636-2-107:2015/A2:2020 – Bezpečnosť elektrických spotrebičov na použitie v domácnosti a na podobné účely. Časť 2-107: Osobitné požiadavky na batériové robotické kosačky na trávu
Ďalšie použité normy alebo špecifikácie:

- **SR EN ISO 9001** - Systém manažérstva kvality
- **SR EN ISO 14001** - Systém environmentálneho manažérstva
- **ISO 45001:2018** - Systém manažérstva bezpečnosti a ochrany zdravia pri práci.

Poznámka: technickú dokumentáciu vlastní výrobca.
Vysvetlenie: Toto vyhlásenie je v súlade s originálom.
Doba platnosti: 10 rokov od dátumu schválenia.
Miesto a dátum vystavenia: **Craiova, 05.12.2023**
Rok používania označenia CE: **2023**
číslo reg: **1525/05.12.2023**

Oprávnená osoba a podpis:

Do funkcie sa zapojil Ing. Stroe Marius Catalin
Generálny riaditeľ SC RURIS IMPEX SRL

VYHLÁSENIE O ZHODE CE

Výrobca: SC RURIS IMPEX SRL
Blvd. Decebal, nie. 111, Administratívna budova, Craiova, Dolj, Rumunsko
Cieľ. 0351 464 632, www.ruris.ro, info@ruris.ro
Oprávnený zástupca: Ing. Stroe Marius Catalin – generálny riaditeľ
Oprávnená osoba pre technický spis: Ing. Radoi Alexandru – riaditeľ výrobného dizajnu
Popis stroja: Robotická kosačka na trávu má za úlohu vykonávať práce na kosenie trávy.
Sériové číslo produktu: AASF0100001XRURRX1000 (kde AA predstavuje posledné dve číslice roku výroby, znaky 5 a 6 číslo šarže, znaky 7-11 číslo produktu)
Produkt: Robotická kosačka na trávu
Model : RURIS RXR1000 **Pracovná šírka** : 220 mm
Motor : elektrický, bezkartáčový **Výška rezu:** 25-60 mm

My, SC RURIS IMPEX SRL Craiova, výrobca, v súlade s HG 1029/2008 - o podmienkach uvádzania automobilov na trh, ***Smernica 2006/42/ES*** *- požiadavky na bezpečnosť a ochranu, Norma EN ISO 12100:2010 - Automobily . Bezpečnosť* ***, Smernica 2014/35/EU*** *, HG 409/2016- o nízkonapäťových zariadeniach,* ***Smernica 2014/30/EÚ*** *o elektromagnetickej kompatibilite (HG 487/2016 o elektromagnetickej kompatibilite, aktualizovaná 2019),* ***Smernica 2014/53/EÚ*** *(uplatňovaná v Rumunsku* ***ROZHODNUTÍM č. 740 z 5. októbra 2016*** *o sprístupňovaní rádiových zariadení na trhu),* ***Smernica 2011/65/EÚ*** *o obmedzení používania určitých nebezpečných látok v elektrických a elektronických zariadeniach s dodatkom EÚ 2015/863 vyhlasujeme, že boli vykonané všetky série základných rádiových skúšok na preukázanie zhody výrobku s určenými normami a vyhlasujeme, že vyhovuje hlavným požiadavkám bezpečnosti a ochrany, neohrozuje život, zdravie, prácu bezpečnosť a nemá negatívny vplyv na životné prostredie.*
Nižšie podpísaný Stroe Catalin, zástupca výrobcu, na vlastnú zodpovednosť vyhlasuje, že výrobok je v súlade s nasledujúcimi európskymi normami a smernicami:

- **Smernica 2006/42/ES** – požiadavky na bezpečnosť a ochranu, Smernica 2014/35/EÚ, pokiaľ ide o nízkonapäťové zariadenia:

EN ISO 12100:2011 - Bezpečnosť strojov. Všeobecné princípy dizajnu. Hodnotenie rizika a znižovanie rizika
EN 13857:2008- Bezpečnosť strojov. Bezpečné vzdialenosti, aby sa horné a dolné končatiny nedostali do nebezpečných oblastí
EN 60335-2-29:2004 - Elektrické spotrebiče pre domácnosť a na podobné účely. Bezpečnosť. Časť 2-29: Osobitné požiadavky na nabíjačky batérií
EN 60335-1:2012/A15:2021- Elektrické spotrebiče pre domácnosť a na podobné účely. Bezpečnosť. Časť 1: Všeobecné predpisy
EN 50636-2-107:2015/A3:2021- Bezpečnosť elektrických spotrebičov pre domácnosť a na podobné účely. Časť 2-107: Osobitné požiadavky na elektrické robotické kosačky na trávu napájané z batérie
EN 61558-1:2019 - Bezpečnosť transformátorov, tlmiviek, výkonových blokov a ich kombinácií. Časť 1: Všeobecné požiadavky a skúšky

IEC 61558-2-16:2009/AMD1:2013- Zmena 1 – Bezpečnosť transformátorov, tlmiviek, napájacích jednotiek a podobných výrobkov pre napájacie napätie do 1 100 V – Časť 2-16: Osobitné požiadavky a skúšky pre spínané napájanie. zdroje a transformátory pre spínané napájacie zdroje

EN 62841-1:2015 - Prenosné elektrické náradie, prenosné náradie a stroje pre záhradu a trávnik. Bezpečnosť. Časť 1: Všeobecné predpisy

EN 61032:2001- Ochrana osôb a zariadení v krytoch. Skúšobné meradlá na overenie

EN 62233:2008+AC:2008- Metódy merania elektromagnetických polí domácich elektrických spotrebičov a podobné účely týkajúce sa vystavenia ľudí

EN 50525-2-21:2011- Elektrické káble. Nízkonapäťové silové káble s menovitým napätím (Uo/U) do 450/750 V vrátane. Časť 2-21: Káble na všeobecné použitie. Flexibilné káble so sieťovanou elastomérovou izoláciou

EN 60127-1:2006 - Miniatúrne poistky. Časť 1: Definície miniatúrnych poistiek a všeobecné požiadavky na miniatúrne náhradné prvky

EN 60384-14:2013/A1:2016 - Pevné kondenzátory používané v elektronických zariadeniach. Časť 14: Stredná špecifikácia. Pevné odrušovacie kondenzátory na pripojenie k napájaciemu zdroju

Smernica 2014/30/EÚ týkajúca sa elektromagnetickej kompatibility, Smernica 2014/53/EÚ (aplikovaná v Rumunsku ROZHODNUTÍM č. 740 z 5. októbra 2016):

EN 50665:2017- Produktová norma na hodnotenie elektronických a elektrických zariadení vo vzťahu k obmedzeniam vystavenia ľudí elektromagnetickým poliam (0 Hz – 300 GHz)

EN 50663:2017- Produktová norma na posudzovanie zhody elektrických a elektronických zariadení s nízkym výkonom so základnými obmedzeniami týkajúcimi sa vystavenia ľudského tela elektromagnetickým poliam (10 MHz - 300 GHz)

EN 62311:2008- Hodnotenie elektrických a elektronických zariadení podľa obmedzení na vystavenie ľudského tela elektromagnetickým poliam (0 Hz - 300 GHz)

EN IEC 55014-1:2021- Elektromagnetická kompatibilita. Požiadavky na domáce spotrebiče, elektrické náradie a podobné spotrebiče. Časť 1: Vydanie

EN IEC 55014-2:2021 – Elektromagnetická kompatibilita. Požiadavky na domáce spotrebiče, elektrické náradie a podobné spotrebiče. Časť 2: Imunita. Štandard rodiny produktov

EN 61000-3-2:2019/A1:2021- Elektromagnetická kompatibilita (EMC) – Časť 3-2: Limity – Limity pre emisie harmonického prúdu (vstupný prúd zariadenia ≤ 16 A na fázu)

EN 61000-3-3:2013/A2:2021 – Elektromagnetická kompatibilita (EMC) – Časť 3-3: Limity – Obmedzenie zmien napätia, kolísania napätia a blikania vo verejných nízkonapäťových napájacích sieťach pre zariadenia s menovitým prúdom ≤ 16 A na fázu a na ktoré sa nevzťahujú obmedzenia pripojenia

EN 301 489-1 V2.2.3- Norma elektromagnetickej kompatibility (EMC) pre rádiové zariadenia a služby. Časť 1: Spoločné technické požiadavky. Harmonizovaný štandard pre elektromagnetickú kompatibilitu

EN 301 489-3 V2.2. 1- Norma elektromagnetickej kompatibility (EMC) pre rádiové zariadenia a služby. Časť 33: Špecifické podmienky pre ultraširokopásmové (UWB) zariadenia. Harmonizovaná norma pokrývajúca základné požiadavky podľa článku 3.1 písm. b) smernice 2014/53/EÚ

EN 301 489-17 V3.2.4 – Elektromagnetická kompatibilita (EMC) pre rádiové zariadenia a služby Časť 17: Špecifické podmienky pre zariadenia na širokopásmový prenos dát. Harmonizovaný štandard pre elektromagnetickú kompatibilitu

EN 300 328 V2.2.2:2020- Širokopásmové prenosové systémy. Zariadenia na prenos dát pracujúce v pásme 2,4 GHz. Harmonizovaný štandard pre prístup k rádiovému spektru

EN 303 447 V1.3.1:2022- Zariadenia na krátke vzdialenosti (SRD). Harmonizovaný štandard pre prístup k rádiovému spektru. Systémy indukčnej slučky pre robotické kosačky pracujúce vo frekvenčnom rozsahu od 100 Hz do 148,5 kHz

Smernica 2006/42/ES – týkajúca sa strojov – uvádzanie strojov na trh

Smer 2014/30/EÚ - o elektromagnetickej kompatibilite (HG 487/2016 o elektromagnetickej kompatibilite, aktualizované 2019);

Smernica 2014/35/EÚ, HG 409/2016 - týkajúca sa zariadení nízkeho napätia

Smernica 2014/53/EÚ - o harmonizácii právnych predpisov členských štátov v oblasti sprístupňovania rádiových zariadení na trhu (***ROZHODNUTIE č. 740 z 5. októbra 2016*** *o sprístupňovaní rádiových zariadení na trhu)*

Smernica 2011/65/EÚ o obmedzeniach používania určitých nebezpečných látok v elektrických a elektronických zariadeniach

Súlad tohto produktu so základnými požiadavkami smernice o rádiových zariadeniach 2014/53/EÚ bol overený nasledujúcim notifikovaným orgánom:
TUV SUD Danmark na základe správy číslo DK-RED002591 i01, vydanej 08.01.2022.

Ďalšie použité normy alebo špecifikácie:

- **SR EN ISO 9001** - Systém manažérstva kvality
- **SR EN ISO 14001** - Systém environmentálneho manažérstva
- **SR ISO 45001:2018** - Systém manažérstva bezpečnosti a ochrany zdravia pri práci.

Značka a názov výrobcu: ZKT Co. Ltd

Poznámka: technickú dokumentáciu vlastní výrobca.
Vysvetlenie: Toto vyhlásenie je v súlade s originálom.
Doba platnosti: 10 rokov od dátumu schválenia.
Miesto a dátum vystavenia: **Craiova, 05.12.2023**
Rok používania označenia CE: **2023**
číslo reg: **1526/05.12.2023**

Oprávnená osoba a podpis: Ing. Stroe Marius Catalin
generálny riaditeľ o
SC RURIS IMPEX SRL

VYHLÁSENIE O ZHODE ES

Výrobca: SC RURIS IMPEX SRL
Blvd. Decebal, nie. 111, Administratívna budova, Craiova, Dolj, Rumunsko
Cieľ. 0351 464 632, www.ruris.ro, info@ruris.ro
Oprávnený zástupca: Ing. Stroe Marius Catalin – generálny riaditeľ
Oprávnená osoba pre technický spis: Ing. Radoi Alexandru – riaditeľ výrobného dizajnu
Popis stroja: Robotická kosačka na trávu má za úlohu vykonávať práce na kosenie trávy.
Sériové číslo produktu: AASF0100001XRURRX1000 (kde AA predstavuje posledné dve číslice roku výroby, znaky 5 a 6 číslo šarže, znaky 7-11 číslo produktu)
Produkt: Robotická kosačka na trávu
Model : RURIS RXR1000 **Pracovná šírka** : 220 mm
Motor : elektrický, bezkartáčový **Výška rezu:** 25-60 mm
Nameraná hladina akustického výkonu : 61,1 dB(A) **Garantovaná hladina akustického výkonu:** 63 dB
Hladina akustického výkonu je certifikovaná Certifikáciou a skúšaním TUV SUD protokolom č. 704032244608-Rev01 zo dňa 09.10.2022 v súlade s ustanoveniami EN ISO 3744:2010
My, SC RURIS IMPEX SRL Craiova, výrobca, v súlade s HG 1029/2008 - o podmienkach uvádzania automobilov na trh, ***Smernica 2006/42/ES*** *- požiadavky na bezpečnosť a ochranu, Norma EN ISO 12100:2010 - Automobily . Bezpečnosť* **,** ***Smernica 2014/35/EU*** *, HG 409/2016 - o nízkonapäťových zariadeniach,* ***Smernica 2014/30/EU*** *o elektromagnetickej kompatibilite (HG 487/2016 o elektromagnetickej kompatibilite, aktualizovaná 2019),* ***Smernica 2014/53/EÚ*** *(platná v Rumunsku* ***ROZHODNUTÍM č. 740 z 5. októbra 2016*** *o sprístupňovaní rádiových zariadení na trhu),* ***Smernica 2011/65/EÚ*** *o obmedzení používania určitých nebezpečných látok v elektrických a elektronických zariadeniach, s dodatkom EÚ 2015 /863 vyhlasujeme, že boli vykonané všetky série základných rádiových skúšok na osvedčenie zhody výrobku s určenými normami a vyhlasujeme, že vyhovuje hlavným požiadavkám bezpečnosti a ochrany, neohrozuje život, zdravie, bezpečnosť práce a nemá negatívny vplyv na životné prostredie*
Nižšie podpísaný Stroe Catalin, zástupca výrobcu, na vlastnú zodpovednosť vyhlasuje, že výrobok je v súlade s nasledujúcimi európskymi normami a smernicami:
EN 3744:2010: Akustika. Stanovenie hladín akustického výkonu a hladín akustickej energie zdrojov hluku pomocou akustického tlaku. Technické metódy v podmienkach blízkych podmienkam voľného poľa nad odrazovou rovinou
SR EN 50636-2-107:2015/A2:2020/ EN 50636-2-107:2015/A2:2020 – Bezpečnosť elektrických spotrebičov na použitie v domácnosti a na podobné účely. Časť 2-107: Osobitné požiadavky na batériové robotické kosačky na trávu

Ďalšie použité normy alebo špecifikácie:

- **SR EN ISO 9001** - Systém manažérstva kvality
- **SR EN ISO 14001** - Systém environmentálneho manažérstva
- **ISO 45001:2018** - Systém manažérstva bezpečnosti a ochrany zdravia pri práci.

Poznámka: technickú dokumentáciu vlastní výrobca.

Vysvetlenie: Toto vyhlásenie je v súlade s originálom.
Doba platnosti: 10 rokov od dátumu schválenia.
Miesto a dátum vystavenia: **Craiova, 05.12.2023**
Rok používania označenia CE: **2023**
číslo reg: **1527/05.12.2023**

Oprávnená osoba a podpis:

Do funkcie sa zapojil Ing. Stroe Marius Catalin
Generálny riaditeľ SC RURIS IMPEX SRL

Tosaerba robot RURIS RXR800/ RXR1000

1. INTRODUZIONE 2
2. ISTRUZIONI DI SICUREZZA 2
3. DATI TECNICI 5
4. PANORAMICA DELLA MACCHINA 6
5. INSTALLAZIONE 8
6. MESSA IN SERVIZIO 10
7. MANUTENZIONE DELLO STORAGE E RISOLUZIONE DEI PROBLEMI 17
8. DICHIARAZIONI DI CONFORMITÀ 18

1. INTRODUZIONE

Gentile cliente!

Grazie per aver deciso di acquistare un prodotto RURIS e per la fiducia riposta nella nostra azienda! RURIS è sul mercato dal 1993 e durante tutto questo tempo è diventato un marchio forte, che ha costruito la sua reputazione mantenendo le promesse, ma anche grazie a continui investimenti volti ad aiutare i clienti con soluzioni affidabili, efficienti e di qualità.
Siamo certi che apprezzerete il nostro prodotto e ne godrete le prestazioni per molto tempo. RURIS non offre ai propri clienti solo macchine, ma soluzioni complete. Un elemento importante nel rapporto con il cliente è la consulenza sia prima che dopo la vendita, poiché i clienti RURIS hanno a disposizione un'intera rete di negozi e punti assistenza partner.
Per goderti il prodotto acquistato, leggi attentamente il manuale dell'utente. Seguendo le istruzioni ti sarà garantito un lungo utilizzo.
La società RURIS lavora continuamente allo sviluppo dei suoi prodotti e pertanto si riserva il diritto di modificarne, tra l'altro, la forma, l'aspetto e le prestazioni, senza avere l'obbligo di comunicarlo in anticipo.

Grazie ancora per aver scelto i prodotti RURIS!

Informazioni e supporto al cliente:
Telefono: 0351.820.105
e-mail: **info@ruris.ro**

2. ISTRUZIONI DI SICUREZZA

2.1. AVVERTENZE SULLA MACCHINA

	Avvertimento! Pericolo!		Mantenere una distanza di sicurezza dal robot durante il funzionamento
	Arrestare il robot prima di sollevarlo per eseguire operazioni di manutenzione.		Tenere mani e piedi lontani dalle lame rotanti. Non mettere mai le mani o i piedi vicino o sotto il robot.
	Assicurarsi che l'interruttore principale sia in posizione "OFF" prima di eseguire qualsiasi ispezione e/o manutenzione.		Leggi il manuale.
	Attento! Non versare acqua sul robot .		Non salire sul robot.
	Attento! Non lavare sotto il robot con un getto d'acqua.		

2.2. AVVERTENZE

Leggere il manuale di istruzioni prima dell'uso. Conservatelo per riferimento futuro.

formazione scolastica
UN. Leggere attentamente le istruzioni. Familiarizza con i comandi del robot.
B. Non consentire a persone che non hanno familiarità con queste istruzioni o a bambini di utilizzare il robot.
C. L'operatore o l'utente è responsabile degli incidenti o dei pericoli causati ad altre persone o alle loro proprietà.
Formazione
UN. Assicurarsi che l'installazione del sistema di delimitazione automatica perimetrale sia eseguita correttamente secondo le istruzioni.
B. Controllare periodicamente l'area in cui viene utilizzato l'apparecchio e rimuovere tutte le pietre, bastoncini, fili e altri corpi estranei.
C. Controllare periodicamente che le lame, le viti delle lame e il gruppo di taglio non siano usurati o danneggiati. Sostituire le lame e le viti usurate o danneggiate in set per mantenere l'equilibrio.
Utilizzo
UN. Non posizionare mani o piedi vicino o sotto le parti rotanti del robot.
B. Non sollevare o trasportare il robot mentre il motore è in funzione.
C. Spegni il robot dal pulsante di accensione:
- Prima di rimuovere un blocco;
- Prima di controllare, pulire o lavorare sul robot.
Non lasciare il robot incustodito se sai che ci sono animali domestici, bambini o persone nelle vicinanze.
Inoltre, quando si utilizza il robot:
a) Tagliare il prato alla luce del giorno o con una buona luce artificiale.
b) Evitare di utilizzare il robot sull'erba bagnata.
c) Non utilizzare il robot quando si è a piedi nudi o si indossano sandali aperti. Indossare sempre scarpe antinfortunistiche e pantaloni lunghi.
d) Prestare la massima attenzione quando si gira la macchina verso di sé.
e) Avviare sempre il robot come indicato, con i piedi lontani dalle lame.
Manutenzione e conservazione
UN. Mantenere tutti i dadi, i bulloni e le viti serrati per garantire un funzionamento corretto e sicuro della macchina.
B. Per motivi di sicurezza, sostituire le parti usurate o danneggiate.
C. Assicurarsi di utilizzare parti originali quando si sostituiscono quelle danneggiate.
D. Assicurarsi che la batteria venga caricata utilizzando il caricabatterie corretto consigliato dal produttore. L'uso improprio del caricabatterie può provocare scosse elettriche, surriscaldamento o fuoriuscita di liquido corrosivo dalla batteria.
e. In caso di perdita di elettrolito, sciacquare con acqua/agente neutralizzante, consultare un medico in caso di contatto con gli occhi, ecc.
F. La manutenzione del robot verrà eseguita in conformità con le istruzioni del produttore.
G. Non aprire o danneggiare la batteria.
H. Assicurarsi che la batteria venga caricata utilizzando il caricabatterie corretto consigliato dal produttore. Un uso improprio può provocare scosse elettriche, surriscaldamento o fuoriuscita di liquido corrosivo dalla batteria.

Cura e istruzioni speciali
1. Spegnere sempre l'interruttore principale del robot prima di eliminare i blocchi, controllare e pulire la macchina o prima di sostituire la lama di taglio. Non tentare mai di riparare o regolare il robot mentre è in funzione.
2. In caso di vibrazioni anomale, fermare il robot e verificare se le lame sono danneggiate. Sostituire le lame usurate o danneggiate per mantenere l'equilibrio. Se la vibrazione continua, contattare un servizio autorizzato RURIS.
3. Utilizzare guanti protettivi durante l'ispezione o la manutenzione della lama.
4. Non eseguire la manutenzione a piedi nudi o indossando sandali aperti. Indossare sempre scarpe da lavoro adatte e pantaloni lunghi;
5. Sostituisci le parti usurate o danneggiate per la tua sicurezza.
6. Utilizzare solo apparecchiature e accessori originali. Non è consentito modificare il design originale del robot. Tutte le modifiche vengono eseguite a proprio rischio e invalideranno la garanzia.

7. Mantenere tutti i dadi e i bulloni serrati per garantire che il robot sia in condizioni operative sicure.
8. Attenzione! Quando esiste il rischio di scossa elettrica, scollegare il cavo perimetrale dalla stazione di ricarica e scollegare la spina dalla fonte di alimentazione.

Istruzioni di sicurezza del caricabatterie
1. La presa deve essere installata vicino all'apparecchiatura e deve essere facilmente accessibile.
2. Il cavo esterno di questa unità non può essere sostituito; se il cavo è danneggiato l'unità deve essere completamente sostituita.
4. Non aprire la custodia del caricabatterie. Per motivi di sicurezza, solo il personale di assistenza qualificato è autorizzato ad aprire qualsiasi apparecchiatura.
5. Proteggere l'apparecchiatura dall'umidità.
6. Scollegare l'apparecchiatura dalla fonte di alimentazione prima della pulizia. Utilizzare un panno umido.
7. L'attrezzatura deve essere posizionata su una superficie stabile.
8. Se il caricabatterie non viene utilizzato per un lungo periodo di tempo, scollegarlo dalla fonte di alimentazione.
9. Se si verifica una delle seguenti situazioni, l'apparecchiatura deve essere controllata da personale di assistenza qualificato:
- La spina è danneggiata.
- È entrato del liquido nell'apparecchiatura.
- Il caricabatterie è stato esposto all'umidità.
- Il caricabatterie è caduto e/o è danneggiato.
- Il caricabatterie presenta evidenti segni di rottura.
- Il caricabatterie non funziona bene oppure non è possibile farlo funzionare secondo questo manuale.
10. Non collegare un cavo di alimentazione danneggiato alla fonte di alimentazione. Non toccare un cavo di alimentazione danneggiato mentre è collegato alla fonte di alimentazione.

Istruzioni di sicurezza speciali per dispositivi alimentati a batteria:
1. Assicurati che il robot sia spento prima di inserire la batteria ricaricabile. L'inserimento della batteria in un elettroutensile acceso può provocare incidenti.
2. Scollegare il caricabatterie prima della pulizia.
3. Non esporre la batteria alla luce solare diretta per lunghi periodi di tempo né posizionarla su un radiatore. Il calore danneggia la batteria e sussiste il rischio di esplosione. Se la batteria è calda, lasciarla raffreddare prima di caricarla. Non aprire la batteria per evitare danni meccanici.

2.3. LE CARATTERISTICHE DI SICUREZZA DEL ROBOT

1.Dispositivo antifurto/disabilitante
La funzione antifurto/disabilitativa del dispositivo impedirà a chiunque di utilizzare il robot a meno che non disponga del codice. Ti verrà richiesto di inserire un codice di quattro cifre a tua scelta da utilizzare come codice di sicurezza personale.
3. Sensore di sollevamento
Se il rasaerba robotizzato viene sollevato da terra, la lama smetterà di ruotare.
4. Sensore di inclinazione
Se il rasaerba robotizzato viene inclinato, la lama si fermerà immediatamente.
5. Sensore di ostacoli
Il rasaerba robotizzato rileva gli ostacoli sul suo percorso durante il funzionamento. Se il rasaerba robotizzato entra in collisione con un ostacolo, si fermerà e girerà in un'altra direzione.
6. Sensore di pioggia
Il rasaerba robotizzato è dotato di un sensore pioggia e smetterà di funzionare.
7. Pulsante di arresto di emergenza
Premendo il pulsante STOP si arresteranno immediatamente il robot e la lama.
8. Batteria sigillata
La batteria che alimenta il robot è completamente sigillata.
9. Stazione base e cavo perimetrale
Il robot non può funzionare senza un cavo perimetrale installato e attivato tramite la stazione base. Se il cavo non è collegato correttamente o è danneggiato, il robot smetterà di funzionare.

2.4. PROTEZIONE CONTRO I TRANSETTI

Non posizionare la stazione di ricarica sotto alberi ad alto fusto.
Durante i fulmini, scollegare la stazione di ricarica e, se possibile, scollegare il cavo perimetrale.
Importante:
Non utilizzare il robot in condizioni atmosferiche avverse (pioggia, fulmini).

3. DATI TECNICI

Modello	RXR800	RXR1000
Tipo di motore	Motore elettrico senza spazzole	Motore elettrico senza spazzole
Voltaggio della batteria agli ioni di litio	20 V	20 V
Capacità della batteria agli ioni di litio	2Ah	4Ah
Tipo di connessione	-	Bluetooth, Wi-Fi
Tempo di caricamento	45 minuti	120 minuti
Tempo di lavoro	40 minuti	70 minuti
Velocità del motore	3100 giri al minuto	3100 giri al minuto
Larghezza di taglio	180 mm	220 mm
Altezza di taglio	25 mm-60 mm	25 mm-60 mm
Tipo di lama	Disco con 3 bordi	Disco con 3 bordi
Angolo massimo di salita	25°	25°
Piena velocità	0,4 m/sec	0,4 m/sec
Superficie massima	800 mq	1000 mq
Peso netto con accessori	8,88 chilogrammi	9,32 chilogrammi
Specifiche dell'autoradio	Dispositivo a corto raggio (SRD), Caratteristiche: Spettro operativo/potenza RMI 100 Hz-148,5 kHz; 50dBA/m a 10 m	Dispositivo a corto raggio (SRD), Caratteristiche: Spettro operativo/potenza RMI 100 Hz-148,5 kHz; 50dBA/m a 10 m Bluetooth V4.2 - Specifica BLE, adattivo Spettro operativo/potenza: 2400 MHz-2483,5 MHz / 7 dm WLAN: specifica 802.11b/g/n - Specifica adattiva Spettro operativo/potenza 2400 MHz-2483,5 MHz/ 17,5 dBm
Garanzia	24 mesi	24 mesi

Il robot è adatto per un'altezza massima dell'erba di 60 mm. Nell'erba più alta il robot potrebbe fermarsi. Tagliare il prato a meno di 60 mm utilizzando un tosaerba.

La batteria del robot beneficia della funzione "α UP-Innovation RURIS". Questa funzione aiuta la batteria quando raggiunge la soglia critica di scarica. Ruris ha inventato un'innovazione nel sistema di celle all'interno della batteria, attraverso il quale la batteria può essere ricaricata dopo un lungo periodo di tempo in cui è stata scarica. Pertanto, gli utenti RURIS possono godere dell'affidabilità e dell'innovazione di RURIS. Dopo lo stoccaggio, si consiglia di ricaricare a intervalli di 6 mesi - 1 anno

4. PANORAMICA DELLA MACCHINA

1- Copertura del pannello di controllo
2-Pulsante di regolazione dell'altezza
3-Il pulsante START
4-Pulsante HOME
5-Pulsante Indietro
6-Il pulsante freccia
7-Pulsante OK
8-Maniglia per il trasporto
9-Pulsante di arresto
10-Display digitale
11-Cavo di delimitazione
12- Chiodi di fissaggio (per stazione di ricarica)
13-Chiodo di fissaggio (per cavo perimetrale)
14-Adattatore di alimentazione
15-Spina di alimentazione
16-Caricare il foglio
17-Stazione di ricarica
18-Paraurti della stazione di carico
19-Vite
20 lame
Base a 21 stazioni
22-Unità di ricarica
23-Guardie
24-Boccola
25-Spina di collegamento del caricabatterie
26-Contatto +
27-Contatti -
28 LED
29 canali via cavo
30-Presa di ricarica
31-Indicatore di funzionamento
32-Vano batteria

33-Batteria
Vite a 34 lame

B

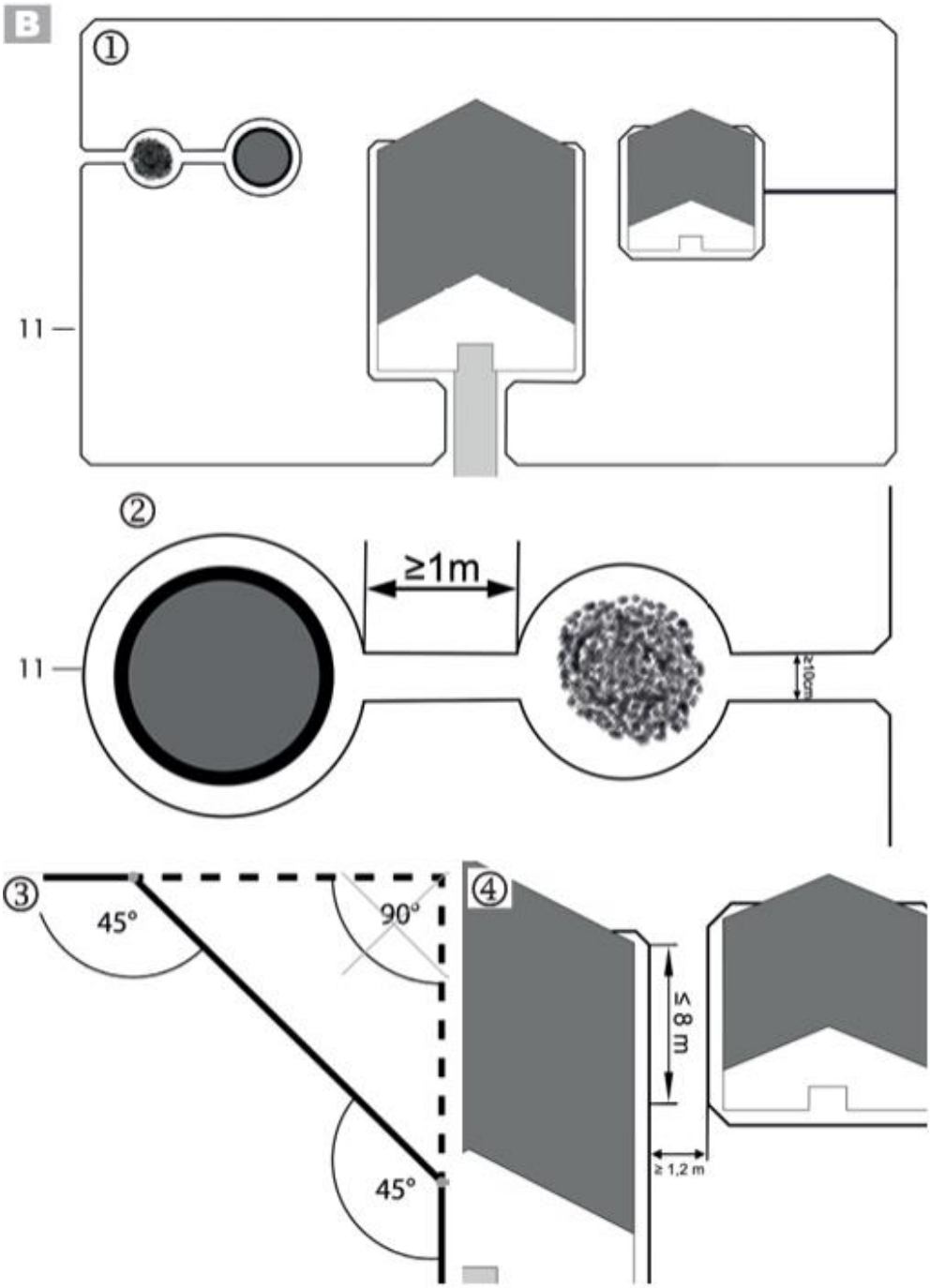

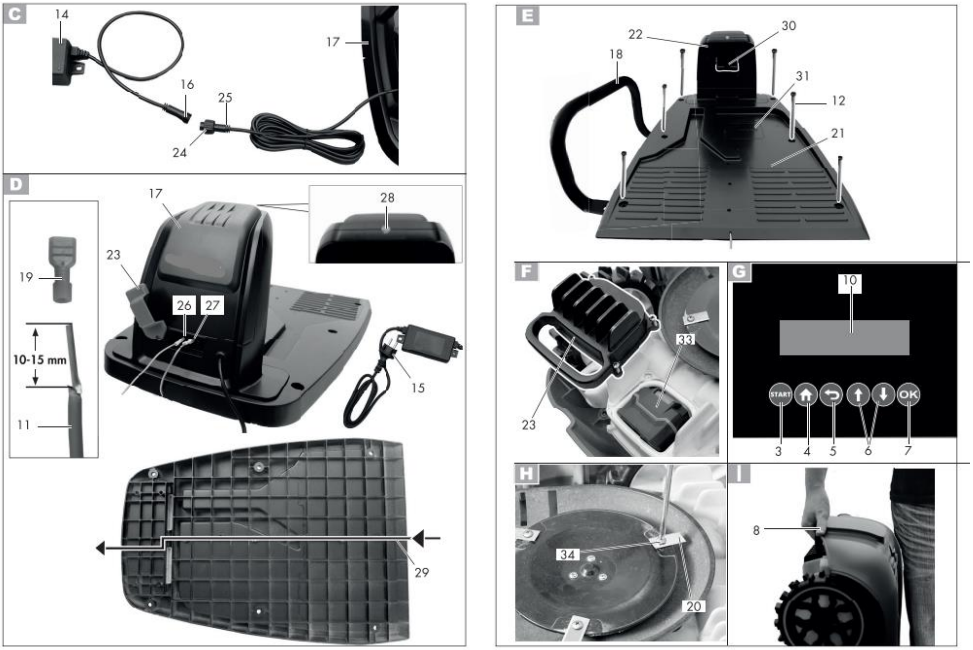

Le immagini hanno valore informativo, il fornitore si riserva il diritto di apportare modifiche strutturali e funzionali alla macchina presentata in questo manuale.

5. INSTALLAZIONE

Avvio iniziale

Per prima cosa trova la posizione migliore per la tua stazione di ricarica, considera la presa esterna più vicina, poiché la stazione deve essere collegata ad essa. Assicurati che il terreno su cui collochi la stazione di ricarica sia pianeggiante, asciutto, privo di campi magnetici e privo di ostacoli davanti.

Controllare regolarmente la zona del prato e rimuovere sassi, rami, fili e oggetti che possano danneggiare il robot e le sue lame.

Montaggio e posizionamento della stazione di ricarica

1. Collegare l'unità di ricarica (22) alla piastra di base (21) della stazione di ricarica.
2. Premere l'unità di ricarica (22) verso il basso in modo che sia saldamente inserita nella piastra di base.
3. Fissare l'unità di ricarica (22) alla piastra di base (21) con le quattro viti in dotazione (19).

Posizionare la stazione di ricarica (17) su una superficie piana vicino ad una presa.

La stazione di ricarica deve avere almeno 2 m di spazio davanti per garantire che il rasaerba robotizzato possa tornare senza problemi alla stazione base. Inoltre deve esserci una distanza di almeno 1 m dall'estremità posteriore all'angolo del perimetro.

Dopo aver posizionato e collegato il cavo perimetrale, è necessario proteggere la stazione di ricarica. Assicurarsi che la stazione di ricarica (17) sia posizionata ad una distanza adeguata da laghetti, piscine e gradini. Si consiglia di installare una copertura per la stazione di ricarica (17) per proteggerla dai danni atmosferici.

Installazione del cavo perimetrale

Prima di avviare il robot, il cavo perimetrale (11) deve essere installato attorno all'area del prato che dovrà essere coperta dal robot :

1.Segnare l'area del prato con i ganci (13).

2. Interrare il cavo perimetrale (11) nel terreno (profondità massima 5 cm). Durante il lavoro, il robot supera il cavo perimetrale per circa 20 - 30 cm prima di girarsi e cercare un nuovo percorso. Installare correttamente il cavo perimetrale per evitare che il robot colpisca oggetti estranei e lo danneggi.

3. Per l'installazione iniziale, si consiglia di contrassegnare il cavo perimetrale (11) con i ganci (13) nel caso in cui sia necessario apportare correzioni successive. La zona del prato deve essere delimitata come un'unica zona recintata (fig. 1).
4. I cavi perimetrali paralleli (11) installati a una distanza di almeno 10 cm vengono identificati come ostacolo dal robot e vengono evitati (fig 2). Se i cavi perimetrali sono installati ad una distanza inferiore a 5 mm, non vengono rilevati dal robot che vi passa sopra.
5.Evitare di creare angoli a 90°. Divideteli invece in due angoli di 45° (fig 3).
6.I sensori del robot sono progettati per rilevare ed evitare ostacoli fissi e solidi (muri, mobili da giardino, ecc.) di dimensioni superiori a 100 mm. Proteggere gli ostacoli sensibili (ad es. aiuole) sul prato con il cavo perimetrale (11).
7. La distanza tra 2 ostacoli deve essere almeno 1 m (fig. 2).
8. Assicurarsi che il cavo perimetrale (11) non si incroci in nessun punto. Ciò potrebbe causare malfunzionamenti o malfunzionamenti del robot

Alberi

Il robot rileva gli alberi come un normale ostacolo. Tuttavia, le radici sporgenti possono danneggiare la parte inferiore/lamelle (20). Si consiglia di utilizzare il cavo perimetrale (11) anche per delimitare gli alberi.

ROCCE

Rimuovere le piccole pietre (meno di 100 mm) dall'area del prato. Possono danneggiare il robot e le lame (20). Il robot rileva le pietre (più alte di 100 mm) come normali ostacoli. Si consiglia di utilizzare il filo perimetrale (11) anche per delimitare le rocce.

Pendenze/dossi

Il robot può operare su pendenze/dossi fino a max. 25° (47%). Ad una distanza di 1 m dal cavo perimetrale, la pendenza non deve superare 5,7° (10%). Assicurarsi che tra il cavo perimetrale (11) e un ostacolo in pendenza venga mantenuta una distanza di almeno 30 cm in alto e di almeno 40 cm in basso.

Stagni/piscine

Gli stagni e le piscine devono essere delimitati, ove possibile, da cavo perimetrale (11) o progettati in modo tale che il robot non possa entrare in acqua. Ciò potrebbe danneggiare seriamente i suoi componenti elettronici.

Vialetti/strade

Il robot può facilmente attraversare vialetti e strade a livello del suolo. In caso di dislivelli tra la zona prato e il sentiero/strada delimitare il sentiero/strada con una distanza di sicurezza di ca. 40cm.

Passaggi stretti

I passaggi stretti nell'area delimitata del prato devono essere larghi almeno 1,2 m e lunghi non più di 8 m (fig. 4). La larghezza di 1,2 m si riferisce alla distanza tra i cavi perimetrali. Il robot supera il cavo perimetrale di 0,2 m, su entrambi i lati, durante il taglio del prato.

Collegamento della stazione di ricarica all'alimentatore

1. Collegare l'alimentatore (14) alla stazione di ricarica (17) tramite la spina di ricarica (16) e la presa di ricarica (25).
2. Avvitare la boccola (24) attorno al giunto per proteggerlo dall'umidità.

Collegamento del cavo perimetrale alla stazione di ricarica

1. Rimuovere l'isolamento del cavo perimetrale per ca. 10-15 mm, ad entrambe le estremità (11).
2. Piegare la copertura (23) verso l'alto.
3. Collegare l'estremità del cavo perimetrale (11), che va davanti alla stazione e circonda il prato, alla presa contrassegnata con " -".
4.Inserire l'altra estremità del cavo perimetrale (11) nella scanalatura sotto la stazione di ricarica (17).
5. Collegare questa estremità del cavo alla presa contrassegnata con +.
6. Collegare la spina (15) alla fonte di alimentazione.
7. Controllare il LED sulla stazione di ricarica. Se il LED si illumina di verde, il cavo perimetrale (11) è collegato correttamente alla stazione di ricarica (17).

Fissaggio della stazione di ricarica

Fissare la stazione di ricarica e il paraurti (18) con i chiodi di fissaggio (12). Il paraurti della stazione di ricarica (18) si fissa al lato della stazione , all'esterno dell'area erbosa riservata. L'indicatore dell'autonomia operativa (31) sulla stazione di ricarica deve trovarsi nell'area erbosa riservata.

Inserimento/sostituzione della batteria

Prima di sostituire la batteria, spegnere il robot e attendere che le lame si fermino.
Esiste il rischio di lesioni personali. Se la batteria è danneggiata sussiste il rischio di lesioni dovute alla fuoriuscita del liquido della batteria! In caso di contatto con gli occhi o la pelle, sciacquare le aree interessate con acqua o un agente neutralizzante e consultare un medico.
1. Capovolgere il robot.

2. Aprire il vano batterie rimuovendo le 4 viti sul fondo del robot.
3. Se necessario, rimuovere la batteria scarica.
4. Inserire la batteria.
5. Richiudere il vano batterie (32).

6. MESSA IN SERVIZIO

6.1 AVVIAMENTO INIZIALE

Avvio del robot
1. Tenere premuto il pulsante START (3) per ca. 3 secondi fino all'accensione del display (10).
2. Impostare la lingua desiderata. Selezionare la lingua desiderata utilizzando i pulsanti freccia (6) e confermare la selezione con il pulsante OK (7).
3. Impostare la data e l'ora con i pulsanti freccia (6). Confermare la selezione con il pulsante OK (7).
L'impostazione corretta di data e ora è necessaria per garantire il corretto funzionamento delle impostazioni dell'orario di funzionamento.
4. Immettere il codice PIN a 4 cifre (impostazione di fabbrica "1111").
Modificare la password impostata in fabbrica dopo il primo avvio.
5. Premere il pulsante OK (7) per accedere al menu principale. Il robot è ora in modalità standby.
Impostazione della lingua
1. Se necessario, aprire il coperchio (1).
2. Sbloccare il display (10) inserendo il codice PIN a 4 cifre (impostazione di fabbrica "1111").
3. Premere il pulsante OK (7) per accedere al menu principale.
4. Utilizzare i pulsanti freccia (6) per selezionare il menu "Impostazioni".
5. Confermare la selezione con il pulsante OK (7)
6. Utilizzare i pulsanti freccia (6) per selezionare "Lingua"
7. Confermare la selezione con il pulsante OK (7)
8. Utilizzare i pulsanti freccia (6) per selezionare la lingua desiderata
9. Confermare la selezione con il pulsante OK (7)
10.Tornare al menu principale con il pulsante Indietro (5).

6.2 AVVIO E ARRESTO

Avvio del robot
1. Tenere premuto il pulsante START (3) per ca. 3 secondi fino all'accensione del display (10).
2. Immettere il codice PIN a 4 cifre (impostazione di fabbrica "1111").
3. Premere il pulsante OK (7) per accedere al menu principale. Il robot è ora in modalità standby. Se il robot è in modalità standby o in ricarica, premere una volta il pulsante START (3) per iniziare a tagliare. Il robot non si avvierà finché il coperchio (1) non sarà chiuso.
Se hai inserito il PIN sbagliato. Attendere circa 3 secondi oppure premere il pulsante OK (7) per poter inserire nuovamente il codice PIN. Se inserisci un PIN errato per tre volte di seguito, lo schermo viene bloccato per 15 secondi. Per ogni ulteriore PIN errato il tempo di blocco raddoppia. **Arresto del robot**
1. Tieni premuto il pulsante START (3) per circa 3 secondi.
Il robot si ferma se:
1. Viene premuto il pulsante STOP (9).
2. Il pulsante START (3) viene premuto per 3 secondi
3. Il coperchio (1) viene sollevato
4. Il robot perde il segnale del cavo perimetrale e non riesce a ritrovarlo entro 5 minuti
5. Attraversare la linea di confine.
6. Rimane bloccato tra gli ostacoli e ha bisogno di più di 10 secondi per trovare una via d'uscita.
7. È elevato

6.3 TAGLIARE L'ERBA

1.Aprire il coperchio (1).
2. Sbloccare il display (10) con il codice PIN a 4 cifre (impostazione di fabbrica "1111").
Quando il robot si trova nella stazione di ricarica ed è in carica:
3. Premere una volta il pulsante START (3).
- se il livello di carica della batteria è superiore al 70%, il display visualizza "Chiudere il coperchio per avviare". Chiudere il coperchio (1) e il robot inizierà automaticamente a tagliare il prato.

- se il livello di carica della batteria è inferiore al 70%, il display visualizza "Batteria scarica" dopo 2 secondi. Il robot si carica finché il livello della batteria non raggiunge il 90% e poi inizia a tagliare l'erba automaticamente.

Quando il robot è in modalità standby:

3. Premere una volta il pulsante START (3).
- se il livello di carica della batteria è superiore al 30%, il display visualizza "Chiudere il coperchio per avviare". Chiudere il coperchio (1) e il robot inizierà automaticamente a tagliare il prato.
- se il livello di carica della batteria è inferiore al 30%, il display visualizza "Batteria scarica" dopo 2 secondi. Il robot si sposta verso la stazione di ricarica.

A seconda della natura dell'erba (altezza, spessore), il robot regola la velocità di taglio per garantire un buon risultato.

Ritorno alla stazione di ricarica

Quando il robot è in modalità standby, tieni premuto il pulsante HOME (4) per circa 3 secondi. Sul display (10) viene visualizzato "Chiudere il coperchio per avviare". Chiudere il coperchio (1) e il robot si sposta alla stazione di ricarica. Quindi inizia a caricarsi.

Impostazioni del robot

Il robot dispone delle seguenti opzioni di impostazione che è possibile eseguire tramite il pannello di controllo se si desidera modificare le impostazioni di fabbrica.

Pulsante sul pannello di controllo	Nome	Numero per inserire il codice PIN	Funzioni
	Pulsante Home (4)	1	Premere il pulsante quando il robot è in modalità standby per farlo tornare alla stazione di ricarica
	Pulsante freccia(6)	2	Sposta la selezione/cursore verso l'alto nell'interfaccia del menu
			Aumenta il numero durante l'impostazione dei parametri
	Pulsante freccia(6)	3	Sposta la selezione/cursore verso il basso nell'interfaccia del menu
			Diminuire il numero durante l'impostazione dei parametri
	Pulsante OK(7)	4	Conferma le impostazioni
			Richiama l'interfaccia di immissione del PIN al termine di una condizione di errore
			Richiamare il menu successivo
			Confermare per passare dal menu principale al livello di menu successivo
	pulsante indietro(5)		Torna al menu precedente
			Annulla la funzione successiva

Spiegazione dei messaggi che possono apparire sul display

Messaggio sul pannello di controllo	**Spiegazione/Soluzione correttiva**
Stand-by	Il robot è in modalità standby, non ci sono messaggi di errore
Inserisci il PIN	Richiede il codice PIN
In carica	Il robot si sta caricando
Falciatura	Il robot taglia l'erba
Taglio automatico	Il robot taglia l'erba automaticamente
Locale alla moda	Il robot taglia un'area definita
Taglio a punto fisso terminato	Il ritaglio in "modalità spot" è stato completato
Ritorno	Il robot ritorna alla stazione di ricarica
In pausa	Il robot è entrato in modalità "pausa" nel modo seguente: - premendo il pulsante STOP

	- premendo il pulsante "Pausa" nell'APP
Arresto di emergenza	È stato premuto il pulsante STOP (9).
In aggiornamento	Eseguire/in corso il firmware richiesto
Batteria scarica, carica per funzionare	Il livello di carica della batteria è basso. La batteria deve essere carica almeno al 70% per il taglio automatico e al 30% per il taglio a punto fisso (modalità spot)
Adesso piove, sto tornando	Il sensore pioggia è stato attivato
Chiudi il coperchio per iniziare	Chiudi il coperchio per iniziare
Addebito al lavoro sospeso	La ricarica è stata interrotta (ad esempio manualmente o a causa di un'interruzione di corrente)
Lavoro interrotto, riprova	Il taglio automatico è stato interrotto (ad es. è stato premuto il pulsante STOP (9), il coperchio (1) è stato aperto)
Posizionare all'interno del confine e riprovare	Richiesto di posizionare il robot all'interno del perimetro delimitato dal cavo.
Continua a lavorare?	Premere il pulsante OK (7) per continuare a lavorare o premere il pulsante Indietro (5)
Orario impostato in modo errato	Orario impostato in modo errato
Addebito al lavoro sospeso	Il caricamento è stato interrotto
Chiudi il coperchio per iniziare	Chiudere il coperchio (1)
Il lavoro in corso è stato interrotto	Il taglio del prato è stato interrotto
Bassa tensione della batteria	Il livello di carica della batteria è basso. La batteria deve essere carica almeno al 70% per il taglio automatico e al 30% per il taglio a punto fisso (modalità spot) Posiziona il robot nella stazione di ricarica Attendi il completamento del processo di caricamento Il robot ritorna da solo alla stazione di ricarica
Batteria scarica, caricare per lavorare	
Voltaggio batteria basso, Ritorno alla stazione	
Nessun ciclo singolo	Verificare la corretta installazione del cavo perimetrale e correggerla se necessario, posizionare il robot all'interno del perimetro e riavviarlo
Nessun segnale, impostare prima il loop	
Segnale del circuito perso	
Il tosaerba era bloccato! in attesa...	Attendere fino al completamento del processo attualmente in esecuzione
Pin sbagliato, riprova.	Inserisci nuovamente il PIN
Posizionare all'interno del confine e riprovare	Posiziona il robot all'interno del perimetro e riavvialo
Falciatrice all'esterno	
Riavviare per avviare l'aggiornamento del firmware	Riavviare il robot
Lavoro interrotto, riprova	
Sensore pioggia attivato	Il sensore pioggia è attivato
Falciatrice nella stazione	Il robot è alla stazione
Il tosaerba non è nella stazione	Il robot non è nella stazione. Se necessario, mettilo nella stazione
Premere il tasto "START" per iniziare	Premere il pulsante START (3)
Durata almeno 30 min	Indicazione del tempo richiesto
Ricerca del segnale...	Ricerca del segnale...
Copia il file, attendi	Si prega di attendere il processo di copia
Per favore spegnilo	Spegni il robot
Stallo del motore tagliante	Controllare e rimuovere gli oggetti che bloccano le lame; Controllare lo stato delle lame; Se necessario, contattare un servizio autorizzato RURIS
Stallo del motore sinistro	
Si prega di sostituire la batteria	Sostituire la batteria del robot
Batteria anomala	
Batteria danneggiata	
Temperatura della batteria troppo bassa (scarica)	Annulla il processo di caricamento

Tensione della batteria alta	La tensione della batteria è alta
Batteria Alta temp	La batteria ha una temperatura elevata
Corrente di carica elevata	Annullare il processo di ricarica, controllare la corrente in ingresso
Alta tensione di carica	Annullare il processo di ricarica, controllare la tensione di ingresso
Alta temperatura	Annulla il processo di caricamento
Tosaerba sollevato	Il robot viene sollevato da terra
Falciatrice ribaltata	Il robot si è ribaltato
Falciatrice intrappolata	Pulisci il robot e riavvialo
Falciatrice inclinata	Posizionare il robot in posizione verticale e riavviarlo
Motore surriscaldato	Spegni il robot e lascialo raffreddare
Errore del motore	Rivolgersi ad un servizio autorizzato RURIS
Disconnessione dell'Emsensor	
Guasto del sensore Hall	
Errore hardware	
Carico anormale	
Ricarica anomala	
Errore di scarica della batteria	
Errore unità di misura inerziale (IMU).	
Motore scollegato	
Errore sala motore	
Sovracorrente del motore	
Il motore si spegne	
Stallo del motore destro	
Guasto al sensore pioggia	
Guasto del sensore del circuito	

Modalità Spot/Modalità di taglio a punto fisso
Questa funzione consente di tagliare il prato quando su di esso sono presenti, ad esempio, mobili da giardino o attrezzature da gioco.
1. Posiziona il robot sull'area in cui desideri tagliare il prato.
2. Se necessario, aprire il coperchio (1).
3. Sbloccare il display (10) con il PIN a 4 cifre (impostazione di fabbrica "1111").
4. Premere il pulsante OK (7) per accedere al menu principale.
5. Selezionare "Modalità Spot" con i tasti freccia (6). Lo schermo mostra "Chiudi il coperchio per iniziare".
6. Chiudere il coperchio (1) e il robot inizia a tagliare con il punto fisso.
Il robot taglia in senso a spirale in senso antiorario e passa a "Taglio automatico" dopo un raggio di taglio di 1 m o 3,5 minuti di taglio. Se il robot incontra un ostacolo si ferma, il display indica che il taglio è terminato e il robot entra in modalità standby. Quando il robot tocca il cavo perimetrale (11), continua a falciare nella direzione a spirale opposta.
Se il robot si trova all'esterno del cavo perimetrale (11) o sulla stazione di ricarica e si seleziona "Modalità Spot", sullo schermo viene visualizzato "Posiziona all'interno del confine e riprova". Posizionare il robot all'interno del cavo perimetrale (11) accanto alla stazione di ricarica e riavviare la "modalità Spot".
Se il livello di carica della batteria è inferiore al 30%, il display visualizza "Tensione batteria bassa" dopo 2 secondi. Carica il robot prima di iniziare a tagliare l'erba.
Impostazione della data e dell'ora
1. Se necessario, aprire il coperchio (1).
2. Sbloccare il display (10) con il codice PIN a 4 cifre (impostazione di fabbrica "1111").
3. Premere il pulsante OK (7) per accedere al menu principale.
4. Utilizzare i pulsanti freccia (6) per selezionare "Impostazioni".
5. Confermare la selezione con il pulsante OK (7).
6. Utilizzare i pulsanti freccia (6) per selezionare "Data e ora".
7. Confermare la selezione con il pulsante OK (7).
8. Modificare la data e l'ora con i pulsanti freccia (6). Le posizioni iniziali possono essere modificate utilizzando il pulsante OK (7). L'impostazione corretta di data e ora è necessaria per garantire il corretto funzionamento delle impostazioni dell'orario di funzionamento.

Impostazione del sensore pioggia
Non utilizzare mai il robot durante i temporali e assicurarsi di scollegare la stazione di ricarica dalla rete elettrica. Se il sensore pioggia è acceso, il robot ritorna alla stazione di ricarica quando piove.
1. Se necessario, aprire il coperchio (1).
2. Sbloccare il display (10) con il PIN a 4 cifre (impostazione di fabbrica "1111").
3. Premere il pulsante OK (7) per accedere al menu principale.
4. Utilizzare i pulsanti freccia (6) per selezionare "Impostazioni".
5. Confermare la selezione con il pulsante OK (7).
6. Utilizzare i pulsanti freccia (6) per selezionare "Modalità pioggia".
7. Confermare la selezione con il pulsante OK (7).
8. Per disattivare il sensore pioggia, selezionare "Disabilita" e confermare la selezione con il pulsante OK (7). Per attivare il sensore pioggia, selezionare "Abilita" e confermare la selezione con il pulsante OK (7). Seleziona un tempo in minuti in cui il robot dovrebbe riprendere a funzionare dopo la pioggia. Confermare ciascuna selezione con il pulsante OK (7).
9. Ritorna al menu principale utilizzando il pulsante Indietro (5)
Si sconsiglia di utilizzare il robot sotto la pioggia. Il rasaerba robotizzato può tagliare l'erba bagnata, ma l'erba bagnata si accumula sul disco lame e sulle ruote, pertanto è necessaria una pulizia frequente della macchina.
Impostazione degli orari di funzionamento .
1. Se necessario, aprire il coperchio (1).
2. Sbloccare il display (10) con il PIN a 4 cifre (impostazione di fabbrica "11117).
3. Premere il pulsante OK (7) per accedere al menu principale.
4. Utilizzare i pulsanti freccia (6) per selezionare "Impostazioni".
5. Confermare la selezione con il pulsante OK (7).
6. Utilizzare i pulsanti freccia (6) per selezionare "Tempo di lavoro".
7. Confermare la selezione con il pulsante OK (7).
8. Selezionare la durata di funzionamento desiderata con i pulsanti freccia. Impostare il tempo di funzionamento in ore/giorno.
9. Confermare la selezione con il pulsante OK (7).
10. Ritornare al menu principale utilizzando il pulsante (5).
Una volta raggiunto il tempo di funzionamento giornaliero impostato, il robot ritorna alla stazione di ricarica.

Connessione del robot tramite Wi-fi (per il modello RXR1000).
1. Se necessario, aprire il coperchio (1).
2. Sbloccare il display (10) con il PIN a 4 cifre (impostazione di fabbrica "1111).
3. Premere il pulsante OK (7) per accedere al menu principale.
4. Utilizzare i pulsanti freccia (6) per selezionare "Impostazioni".
5. Confermare la selezione con il pulsante OK (7).
6. Utilizzare i pulsanti freccia (6) per selezionare "Imposta WiFi".
7. Usa il tuo smartphone per connetterti al robot tramite l'app Tuya Smart.
Modifica del PIN.
1. Se necessario, aprire il coperchio (1).
2. Sbloccare il display (10) con il PIN a 4 cifre (impostazione di fabbrica "11117).
3. Premere il pulsante OK (7) per accedere al menu principale.
4. Utilizzare i pulsanti freccia [6] per selezionare "Impostazioni".
5. Confermare la selezione con il pulsante OK (7).
6. Utilizzare i pulsanti freccia (6) per selezionare "Cambia PIN".
7. Confermare la selezione con il pulsante OK (7).
8. Inserisci il tuo vecchio PIN di 4 cifre. Se hai inserito il codice PIN in modo errato, utilizza il pulsante Indietro (5) per tornare all'inserimento del PIN.
9. Immettere un nuovo PIN.
10.Confermare il nuovo PIN inserendolo nuovamente. Se hai inserito un codice PIN errato, torna all'inserimento del PIN con il pulsante Indietro (5) e ripeti i passaggi 8 e 9.
11. Dopo aver modificato il codice PIN, viene visualizzato il messaggio "Success!" apparirà sullo schermo. Ritornare al menu principale con il pulsante Indietro (5).
Impostazione/eliminazione di un programma
Stabilire un programma di taglio del prato
1. Se necessario, aprire il coperchio (1).
2. Sbloccare il display (10) con il PIN a 4 cifre (impostazione di fabbrica "1111).
3. Premere il pulsante OK (7) per accedere al menu principale.

4 . Utilizzare i pulsanti freccia (6) per selezionare "Programma".
5. Selezionare il giorno che si desidera impostare (lunedì, martedì, mercoledì, giovedì, venerdì, sabato, domenica) con i pulsanti freccia (6).
6. Premere il pulsante OK per impostare il giorno.
7. Selezionare l'ora di inizio e di fine del lavoro utilizzando i pulsanti freccia (6).
È possibile impostare due periodi al giorno.
8. Premere il pulsante OK (7) per confermare e la selezione ritorna sul lato sinistro, per giorno
9. Ripetere i passaggi 5-8 per selezionare l'orario lavorativo per ciascun giorno della settimana.
10.Premere il pulsante OK (7) per confermare l'impostazione.

Cancellazione di un programma di taglio del prato

1. Spostare la selezione con i tasti freccia (6) su "Alle" (in alto a sinistra).
2. Tenere premuto il pulsante Indietro (5) per eliminare l'intera programmazione della settimana.

Istituzione di aree secondarie

1. Se necessario, aprire il coperchio (1).
2. Sbloccare il display (10) con il PIN a 4 cifre (impostazione di fabbrica "1111).
3. Premere il pulsante OK (7) per accedere al menu principale.
4. Utilizzare i pulsanti freccia (6) per selezionare "Aree secondarie".
5. Premere il pulsante OK per selezionare una zona secondaria (Area). Selezionare la distanza iniziale "Distance (dst)m"" e il rapporto "Percent (pct)%" dell'area da tagliare utilizzando i pulsanti freccia (6), quindi premere il pulsante OK per confermare.
6. Ripetere il passaggio 5 per completare l'insieme di ciascuna sottozona (Zone).
7. Premere il pulsante OK (7) per confermare le impostazioni.

Il robot percorre la distanza "Distanza (dst)m" specificata dall'utente, lungo il cavo perimetrale (1 - 500 metri) e poi inizia a lavorare.)
Inserendo la percentuale "Percent (pct)%" si specifica quale percentuale dell'area totale all'interno del cavo perimetrale deve essere tagliata.
La somma della “Percentuale (pct)%” delle 5 aree secondarie (Aree) deve essere inferiore o uguale a 100 .

Ritorno alle impostazioni di fabbrica

È possibile ripristinare il robot, riportandolo alle impostazioni di fabbrica

1. Se necessario, aprire il coperchio (1).
2. Sbloccare il display (10) con il PIN a 4 cifre (impostazione di fabbrica "1111").
3. Premere il pulsante OK (7) per accedere al menu principale.
4. Utilizzare i pulsanti freccia (6) per selezionare "Impostazioni".
5. Confermare la selezione con il pulsante OK (7).
6. Utilizzare i pulsanti freccia (6) per selezionare "Impostazione di fabbrica".
7. Confermare la selezione con il pulsante OK (7).

Il robot si spegne e ritorna alle impostazioni di fabbrica. Il ripristino non eliminerà le impostazioni e i dati salvati nell'app Tuya Smart.

Regolazione dell'altezza di taglio

Il robot dispone di impostazioni di regolazione dell'altezza di taglio comprese tra 25 mm e 60 mm. Se l'erba è più grande di 60 mm, tagliare l'erba al massimo. 60 mm, altrimenti il carico di lavoro del robot sarà troppo elevato e l'efficienza di taglio diminuirà. Utilizzare un normale tosaerba. Una volta completata l'installazione, l'altezza di taglio può essere regolata all'altezza appropriata. Iniziare sempre in una posizione di taglio alta e procedere verso il basso fino all'altezza desiderata.
Nota: non tentare di alzare o abbassare l'altezza di taglio mentre il robot sta tagliando il prato.

Connessione del robot con TuyaSmartApp (per modello RXR1000).

1. Aprire il coperchio (1).
2. Sbloccare il display (10) con il PIN a 4 cifre (impostazione di fabbrica "1111).
3. Premere il pulsante OK (7) per accedere al menu principale.
4. Utilizzare i pulsanti freccia (6) per selezionare "Impostazioni".
5. Confermare la selezione con il pulsante OK (7).
6. Utilizzare i pulsanti freccia (6) per selezionare "Imposta WiFi".
7. Attiva il Bluetooth® sul tuo smartphone.
8 . Apri l'app Tuya Smart. Da qui ci sono 3 opzioni per connettere il dispositivo. ❶, ❷,❸

❶Se questo è il dispositivo che desideri connettere all'app:

9. Selezionare l'opzione "Aggiungi dispositivo". L'applicazione esegue la scansione dell'area per trovare i dispositivi disponibili.
10.Se si seleziona "Devo aggiungere", verranno visualizzati in un elenco.

11.Selezionare un singolo dispositivo.
12.Ora tocca ⊕, seleziona il dispositivo.
13.Seleziona la tua WLAN e inserisci la password appropriata.
14.Confermare la connessione premendo "Fine".
Il dispositivo è ora elencato e può essere selezionato.

❷**Se hai già collegato altri dispositivi all'app** :
9. Nell'impostazione selezionare ⊕in alto a destra. L'app scansiona l'area alla ricerca di dispositivi disponibili e indica se sono stati trovati dispositivi.
10. Proseguire come ❶dal punto 10.

❸**Se non ti viene suggerito automaticamente l'elenco dei dispositivi disponibili:**
Se il dispositivo non viene suggerito automaticamente, procedi nel seguente modo:
9. Nell'impostazione selezionare ⊕in alto a destra.
10.Seleziona "Altro" nella barra di sinistra.
11.Seleziona "Altro 2".
12.La conferma è pronta quando il display lampeggia velocemente. L'app ora cerca i dispositivi disponibili e te li suggerisce.
13. Selezionare il dispositivo desiderato premendo ⊕per aggiungerlo all'applicazione.
14.Confermare prima con "Avanti", poi con "Fine".
L'aggiornamento del firmware potrebbe modificare le funzionalità dell'applicazione.

Abilitazione del Bluetooth (per il modello RXR1000).
Il Bluetooth è necessario solo per connettere il tuo dispositivo all'app Smart Life.
Dopo aver connesso il dispositivo all'app Smart Life, il Bluetooth si spegne e si riaccende solo quando il dispositivo viene ripristinato alle impostazioni di fabbrica.
1. Se necessario, aprire il coperchio (1).
2. Sbloccare il display (10) con il PIN a 4 cifre (impostazione di fabbrica "1111").
3. Premere il pulsante OK (7) per accedere al menu principale.
4. Utilizzare il pulsante freccia (6) per selezionare "Impostazioni".
5. Confermare la selezione con il pulsante OK (7).
6. Utilizzare il pulsante freccia (6) per selezionare "Imposta WiFi".
7. Confermare la selezione con il pulsante OK (7).
Ciò è necessario per la prima connessione con l'app Tuya Smart, per la quale è disponibile una connessione WLAN e la funzione Bluetooth del robot è inattiva.

Funzionalità dell'app (per il modello RXR1000).
Se selezioni il robot, ti porterà alla pagina di panoramica.
Premere il pulsante circolare a sinistra e tenere il dito sul display per far scorrere il pulsante "START >".
Selezionare i singoli menu tramite il pulsante posizione "START > " .

- Orario

Qui è possibile impostare due periodi di funzionamento per ogni giorno della settimana.
Il robot deve essere in modalità standby in modo da poter eseguire le sequenze desiderate.
1. Selezionare il giorno desiderato.
2. Per il periodo di tempo desiderato, definire un'Ora di inizio e un'Ora di fine.
3. Salvare il programma in alto a destra in "Salva".
Il programma può essere ripristinato dal menu a destra tramite "Reset".

- Aree secondarie.

Qui puoi configurare fino a 5 zone secondarie. Il robot deve essere in modalità standby affinché sia possibile effettuare le impostazioni qui.
1. Selezionare una zona secondaria.
2. Impostare la distanza dal punto di ingresso.
Il robot si sposta lungo il cavo perimetrale per la distanza specificata e poi inizia a tagliare l'erba.
3. Impostare una percentuale dell'area.
La percentuale dell'area indica la percentuale dell'area totale all'interno del cavo perimetrale da falciare.
La somma delle percentuali di superficie delle 5 aree secondarie deve essere inferiore o uguale al 100% della superficie totale.
4. Confermare con "Salva".
Se non si desidera dividere l'area di taglio in un'area secondaria, selezionare:

- Distanza dal punto di ingresso: 1 m
- Percentuale dell'area: 100%

Controllo
Qui si può:
- Visualizza come è attualmente il robot;
- Visualizza la capacità della batteria in percentuale;
- Avvia o arresta il taglio automatico Ⓐ;
- Inizia a tagliare sul posto attraverso il punto fisso, seleziona se il robot è in modalità standby.
Questa funzione consente di tagliare prati su cui sono presenti corpi di mobili o altri oggetti simili.
- Selezionando il pulsante il robot si sposterà verso la stazione di ricarica.

⚠Registro degli errori
Qui puoi leggere gli errori e la data dell'errore.

Diario di lavoro
Qui puoi leggere i tempi di funzionamento del robot.

impostazioni
Qui si può:
- Impostare il tempo di funzionamento totale giornaliero in ore di funzionamento.
- Impostare o modificare la password del dispositivo (PIN).
- Abilita e disabilita il sensore pioggia e imposta un'ora in cui il robot dovrebbe riprendere a funzionare dopo la pioggia. È inoltre possibile specificare se l'indicatore deve compensare l'interruzione del tempo di funzionamento causata dalla pioggia.
Non è consigliabile lasciare funzionare il robot mentre piove.

-Impostazioni
Se selezioni nuovamente l'icona , puoi assegnare una nuova immagine al robot con "Simbolo", puoi rinominare il robot e la posizione con "Nome" "Posizione".
Da questa voce di menu è possibile richiamare le "Informazioni sull'apparecchio".
"Tocca per eseguire e automatizzare" ti consente di eseguire le automazioni salvate.
"Condividi dispositivo" ti consente di consentire ad altri membri della stessa famiglia di accedere al robot.
"Messaggio offline", quando abilitato, ti invia una notifica quando l'app perde la connessione al bot.
"Crea gruppo" consente di creare gruppi di dispositivi.
"FAQ" risposte alle domande più frequenti.
"Verifica aggiornamento firmware" controlla se il firmware è aggiornato e consente l'aggiornamento se è disponibile una versione più recente.
" Rimuovi dispositivo" elimina il robot dall'elenco dei dispositivi nell'applicazione.

Disconnessione del dispositivo e cancellazione dei dati dall'applicazione (per il modello RXR1000).
1. Nell'impostazione , seleziona il dispositivo che desideri rimuovere e di cui desideri eliminare i dati.
2. Seleziona l'icona in alto a destra.
3. Selezionare "Rimuovi dispositivo".
4. Per eliminare i dati, selezionare "Disconnetti ed elimina dati". Se vuoi semplicemente disconnettere il dispositivo
senza cancellare i dati, selezionare "Disconnetti".

7. MANUTENZIONE DELLO STORAGE E RISOLUZIONE DEI PROBLEMI

Pulizia e manutenzione
È importante mantenere pulito il rasaerba robotizzato.
Il robot salirà più facilmente i pendii se le ruote sono pulite, anche le lame taglieranno meglio se sono pulite e affilate. Non utilizzare mai un'idropulitrice per la pulizia.
Pulizia del corpo
Utilizzare una spazzola morbida e/o un panno inumidito con detersivo domestico.
Pulizia della parte inferiore
Assicurarsi che l'interruttore di alimentazione sia in posizione OFF e indossare guanti protettivi. Girare il robot su un lato per esporre la parte inferiore, pulire il disco lame e il telaio utilizzando una spazzola morbida o un panno umido. Ruotare il disco per assicurarsi che si muova liberamente.
Affilatura/sostituzione lame;
Se le lame sono usurate su un lato, possono essere girate.
Se le lame sono danneggiate o mostrano segni di squilibrio, devono essere sostituite.

1. Capovolgere il dispositivo.
2. Rimuovere le viti delle lame (34) dalla parte inferiore del dispositivo, quindi ruotare le lame (20).
3. Fissare le lame con le rispettive viti (34).

Sostituzione della lama

3. Rimuovere le vecchie lame e sostituirle seguendo i passaggi precedenti.

raccolta differenziata

Non smaltire le apparecchiature elettriche, i componenti elettronici industriali e i componenti nei rifiuti domestici! Informazioni sui RAEE. Viste le disposizioni del GEO 195/2005 - in materia di tutela dell'ambiente e del GEO 5/2015. Il consumatore terrà conto delle seguenti indicazioni per il conferimento dei rifiuti elettrici, di seguito specificate:

- I consumatori hanno l'obbligo di non smaltire i rifiuti di apparecchiature elettriche ed elettroniche (RAEE) come rifiuti urbani indifferenziati e di raccogliere tali RAEE separatamente.
- La raccolta dei suddetti rifiuti denominati (RAEE) sarà effettuata tramite il Servizio Pubblico di Raccolta presente in ciascuna regione e tramite i centri di raccolta organizzati dagli operatori economici autorizzati alla raccolta dei RAEE. Informazioni fornite dall'Amministrazione del Fondo Ambientale www.afm.ro o dalla rivista dell'Unione Europea.
- I consumatori possono consegnare gratuitamente i RAEE presso i punti di raccolta precedentemente specificati.

Debug del robot

Problema	Cause possibili	Soluzioni riparative
Il robot non si avvia	La batteria ricaricabile non è inclusa	Inserire la batteria
	Il coperchio (1) è aperto	Chiudere il coperchio (1)
	Il motore è difettoso	Rivolgersi ad un servizio autorizzato RURIS
	L'erba è troppo grande	Se necessario, falcia il prato. Impostare un'altezza di taglio più alta.
Il motore si ferma	Le lame sono bloccate da un corpo estraneo	Rimuovere il corpo estraneo, sbloccare le lame
Il robot si muove ma non taglia l'erba	Le lame sono smussate o difettose	Sostituire le lame
	Motore di taglio difettoso	Rivolgersi ad un servizio autorizzato RURIS
Il robot non taglia il prato	L'altezza di taglio è troppo bassa	Impostare un'altezza di taglio più alta
	Le lame (20) sono smussate	Affilare o sostituire le lame
	L'area della lama è bloccata	Pulisci il dispositivo
	Le lame (20) sono montate in modo errato	Installare correttamente le lamelle
Suoni, rumori o vibrazioni anomali	Le viti della lama (34) sono allentate	Stringere le viti della lama
	Le lame (20) sono danneggiate	Sostituire le lame
Il robot si sposta all'esterno del cavo perimetrale	Errore di percorso: gli angoli a 90° possono causare la perdita del segnale.	Disporre il cavo perimetrale con un angolo di 45°

8. DICHIARAZIONI DI CONFORMITÀ

DICHIARAZIONE DI CONFORMITÀ CE

Produttore: SC RURIS IMPEX SRL
Boulevard. Decebalo, no. 111, Edificio amministrativo, Craiova, Dolj, Romania
Obiettivo. 0351 464 632, www.ruris.ro, info@ruris.ro
Rappresentante autorizzato: ing. Stroe Marius Catalin – Direttore generale
Il responsabile del fascicolo tecnico: ing. Radoi Alexandru – Direttore delle scenografie
Descrizione della macchina: Tosaerba robot ha il ruolo di eseguire il lavoro di taglio dell'erba.
Numero di serie del prodotto: AASF0100001XXRURRXR800 (dove AA rappresenta le ultime due cifre dell'anno di produzione, caratteri 5 e 6 numero di lotto, caratteri 7-11 il numero del prodotto)

Prodotto: TOSAERBA ROBOT
Modello : RURIS RXR800 **Larghezza di lavoro** : 180 mm
Motore : elettrico, senza spazzole **Altezza di taglio:** 25 mm-60 mm

Noi, SC RURIS IMPEX SRL Craiova, produttore, in conformità con HG 1029/2008 - riguardante le condizioni per l'introduzione delle automobili sul mercato, ***Direttiva 2006/42/CE*** *- requisiti di sicurezza e protezione, Norma EN ISO 12100:2010 - Automobili . Sicurezza* ***, Direttiva 2014/35/UE*** *, HG 409/2016 sulle apparecchiature a bassa tensione,* ***Direttiva 2014/30/UE*** *sulla compatibilità elettromagnetica (HG 487/2016 sulla compatibilità elettromagnetica, aggiornata 2019),* ***Direttiva 2014/53/UE*** *(applicata in Romania* ***dalla DECISIONE N. 740 del 5 ottobre 2016,*** *relativa alla messa a disposizione sul mercato di apparecchiature radio),* ***la Direttiva 2011/65/UE,*** *relativa alle restrizioni sull'uso di determinate sostanze pericolose nelle apparecchiature elettriche ed elettroniche, con modifica UE 2015/863, dichiariamo che sono state eseguite tutte le serie di prove radio essenziali per attestare la conformità del prodotto alle norme specificate e dichiariamo che è conforme ai principali requisiti di sicurezza e protezione, non mette in pericolo la vita, la salute, il lavoro sicurezza e non ha alcun impatto negativo sull'ambiente.*

Il sottoscritto Stroe Catalin, rappresentante del produttore, dichiara sotto la propria responsabilità che il prodotto è conforme alle seguenti norme e direttive europee:

- **Direttiva 2006/42/CE** – requisiti di sicurezza e protezione, Direttiva 2014/35/UE, relativa alle apparecchiature a bassa tensione:

EN ISO 12100:2011 - Sicurezza delle macchine. Principi generali di progettazione. Valutazione del rischio e riduzione del rischio

EN 13857:2008- Sicurezza delle macchine. Distanze di sicurezza per impedire l'ingresso degli arti superiori e inferiori in aree pericolose

EN 60335-2-29:2004 - Apparecchi elettrici per uso domestico e similare. Sicurezza. Parte 2-29: Requisiti particolari per i caricabatterie

EN 60335-1:2012/A15:2021- Apparecchi elettrici per uso domestico e similare. Sicurezza. Parte 1: Prescrizioni generali

EN 50636-2-107:2015/A3:2021- Sicurezza degli apparecchi elettrici per uso domestico e similare. Parte 2-107: Requisiti particolari per rasaerba robotizzati elettrici alimentati a batteria

EN 61558-1:2019 - Sicurezza dei trasformatori, dei reattori, dei blocchi di potenza e delle loro combinazioni. Parte 1: Requisiti generali e prove

IEC 61558-2-16:2009/AMD1:2013- Emendamento 1 - Sicurezza di trasformatori, reattori, unità di alimentazione e prodotti simili per tensioni di alimentazione fino a 1.100 V - Parte 2-16: Requisiti particolari e prove per l'alimentazione in modalità commutazione alimentatori e trasformatori per alimentatori switching

EN 62841-1:2015 - Utensili elettrici portatili, utensili trasportabili e macchine per giardino e prato. Sicurezza. Parte 1: Prescrizioni generali

EN 61032:2001- Protezione delle persone e delle apparecchiature negli involucri. Calibri di prova per la verifica

EN 62233:2008+AC:2008- Metodi per misurare i campi elettromagnetici degli elettrodomestici e scopi simili riguardanti l'esposizione umana

EN 50525-2-21:2011- Cavi elettrici. Cavi di alimentazione a bassa tensione con tensione nominale (Uo/U) fino a 450/750 V inclusi. Parte 2-21: Cavi per applicazioni generali. Cavi flessibili con isolamento elastomerico reticolato

EN 60127-1:2006 - Fusibili miniaturizzati. Parte 1: Definizioni per fusibili miniaturizzati e requisiti generali per elementi sostitutivi miniaturizzati

EN 60384-14:2013/A1:2016 - Condensatori fissi utilizzati nelle apparecchiature elettroniche. Parte 14: Specifica intermedia. Condensatori fissi antidisturbo per il collegamento all'alimentazione

Direttiva 2014/30/UE relativa alla compatibilità elettromagnetica, Direttiva 2014/53/UE (applicata in Romania con DECISIONE n. 740 del 5 ottobre 2016):

EN 50665:2017- Norma di prodotto per la valutazione delle apparecchiature elettriche ed elettroniche in relazione alle restrizioni sull'esposizione umana ai campi elettromagnetici (0 Hz - 300 GHz)

EN 50663:2017- Norma di prodotto per valutare la conformità delle apparecchiature elettriche ed elettroniche di bassa potenza alle restrizioni di base relative all'esposizione del corpo umano ai campi elettromagnetici (10 MHz - 300 GHz)

EN 62311:2008- Valutazione delle apparecchiature elettriche ed elettroniche secondo le restrizioni sull'esposizione del corpo umano ai campi elettromagnetici (0 Hz - 300 GHz)

EN IEC 55014-1:2021- Compatibilità elettromagnetica. Requisiti per elettrodomestici, utensili elettrici e apparecchi simili. Parte 1: Problema

EN IEC 55014-2:2021 - Compatibilità elettromagnetica. Requisiti per elettrodomestici, utensili elettrici e apparecchi simili. Parte 2: Immunità. Standard della famiglia di prodotti
EN 61000-3-2:2019/A1:2021- Compatibilità elettromagnetica (EMC) - Parte 3-2: Limiti - Limiti per le emissioni di corrente armonica (corrente di ingresso dell'apparecchiatura ≤ 16 A per fase)
EN 61000-3-3:2013/A2:2021 - Compatibilità elettromagnetica (EMC) - Parte 3-3: Limiti - Limitazione delle variazioni di tensione, fluttuazioni di tensione e sfarfallio nelle reti di alimentazione pubbliche a bassa tensione, per apparecchiature aventi una corrente nominale ≤ 16 A per fase e che non sono soggetti a vincoli di collegamento
EN 301 489-1 V2.2.3- Standard di compatibilità elettromagnetica (EMC) per apparecchiature e servizi radio. Parte 1: Requisiti tecnici comuni. Norma armonizzata per la compatibilità elettromagnetica
EN 301 489-3 V2.2.1- Standard di compatibilità elettromagnetica (EMC) per apparecchiature e servizi radio. Parte 33: Condizioni specifiche per dispositivi a banda ultra larga (UWB). Norma armonizzata che soddisfa i requisiti essenziali dell'articolo 3.1(b) della Direttiva 2014/53/UE
EN 301 489-17 V3.2.4- Norma di compatibilità elettromagnetica (EMC) per apparecchiature e servizi radio Parte 17: Condizioni specifiche per apparecchiature di trasmissione dati a banda larga. Norma armonizzata per la compatibilità elettromagnetica
Direttiva 2006/42/CE - sulle macchine - immissione delle macchine sul mercato
Direzione 2014/30/UE - sulla compatibilità elettromagnetica (HG 487/2016 sulla compatibilità elettromagnetica, aggiornato 2019);
Direttiva 2014/35/UE, HG 409/2016 - relativa alle apparecchiature a bassa tensione
Direttiva 2014/53/UE - sull'armonizzazione delle legislazioni degli Stati membri relative alla messa a disposizione sul mercato delle apparecchiature radio (***DECISIONE N. 740 del 5 ottobre 2016*** *sulla messa a disposizione sul mercato delle apparecchiature radio)*
Direttiva 2011/65/UE sulle restrizioni all'uso di determinate sostanze pericolose nelle apparecchiature elettriche ed elettroniche
La conformità di questo prodotto ai requisiti essenziali della Direttiva sulle apparecchiature radio 2014/53/UE è stata verificata dal seguente organismo notificato:
TUV SUD Danmark sulla base del rapporto numero DK-RED002591 i01, emesso l'08.01.2022.
Altri standard o specifiche utilizzate:

- **SR EN ISO 9001** - Sistema di gestione della qualità
- **SR EN ISO 14001** - Sistema di gestione ambientale
- **RS ISO 45001:2018** - Sistema di gestione della salute e sicurezza sul lavoro.

Marchio e nome del produttore: ZKT Co. Ltd
Nota: la documentazione tecnica è di proprietà del produttore.
Chiarimento: la presente dichiarazione è conforme all'originale.
Periodo di validità: 10 anni dalla data di approvazione.
Luogo e data di rilascio: **Craiova, 05.12.2023**
Anno di applicazione della marcatura CE: **2023**
N. reg: **1524/05.12.2023**

Procuratore e firma: Ing. Stroe Marius Catalin
Direttore Generale di
SC RURIS IMPEX SRL

DICHIARAZIONE DI CONFORMITÀ CE

Produttore: SC RURIS IMPEX SRL
Boulevard. Decebalo, no. 111, Edificio amministrativo, Craiova, Dolj, Romania
Obiettivo. 0351 464 632, www.ruris.ro, info@ruris.ro
Rappresentante autorizzato: ing. Stroe Marius Catalin – Direttore generale
Il responsabile del fascicolo tecnico: ing. Radoi Alexandru – Direttore delle scenografie
Descrizione della macchina: Tosaerba robot ha il ruolo di eseguire il lavoro di taglio dell'erba.

Numero di serie del prodotto: AASF0100001XXRURRXR800 (dove AA rappresenta le ultime due cifre dell'anno di produzione, caratteri 5 e 6 numero di lotto, caratteri 7-11 il numero del prodotto)
Prodotto: TOSAERBA ROBOT
Modello : RURIS RXR800
Motore : elettrico, brushless **Larghezza di lavoro** : 220 mm
Livello di potenza acustica misurato : 62,9 dB(A) **Livello di potenza acustica garantito:** 63 dB(A)
Il livello di potenza acustica è certificato dal TUV SUD Certification and Testing con rapporto n. 704032244608-Rev01 dal 09.10.2022 secondo quanto previsto dalla norma EN ISO 3744:2010
Noi, SC RURIS IMPEX SRL Craiova, produttore, in conformità con HG 1029/2008 - riguardante le condizioni per l'introduzione delle automobili sul mercato, ***Direttiva 2006/42/CE*** *- requisiti di sicurezza e protezione, Norma EN ISO 12100:2010 - Automobili . Sicurezza* ***, Direttiva 2014/35/UE*** *, HG 409/2016 - sulle apparecchiature a bassa tensione,* ***Direttiva 2014/30/UE*** *sulla compatibilità elettromagnetica (HG 487/2016 sulla compatibilità elettromagnetica, aggiornata 2019),* ***Direttiva 2014/53/UE*** *(applicata in Romania* ***dalla DECISIONE N. 740 del 5 ottobre 2016*** *relativa alla messa a disposizione sul mercato di apparecchiature radio),* ***Direttiva 2011/65/UE*** *sulle restrizioni sull'uso di determinate sostanze pericolose nelle apparecchiature elettriche ed elettroniche, con la modifica UE 2015 /863 dichiariamo che sono state eseguite tutte le serie di test radio essenziali per certificare la conformità del prodotto alle norme specificate e dichiariamo che è conforme ai principali requisiti di sicurezza e protezione, non mette in pericolo la vita, la salute, la sicurezza sul lavoro e non ha un impatto negativo sull'ambiente*
Il sottoscritto Stroe Catalin, rappresentante del produttore, dichiara sotto la propria responsabilità che il prodotto è conforme alle seguenti norme e direttive europee:
EN 3744:2010: Acustica. Determinazione dei livelli di potenza acustica e dei livelli di energia acustica delle sorgenti di rumore mediante pressione acustica. Metodi tecnici in condizioni prossime a quelle di un campo libero sopra un piano riflettente
SR EN 50636-2-107:2015/A2:2020/ EN 50636-2-107:2015/A2:2020 - Sicurezza degli apparecchi elettrici per uso domestico e scopi simili. Parte 2-107: Requisiti particolari per rasaerba robotizzati alimentati a batteria
Altri standard o specifiche utilizzate:

- **SR EN ISO 9001** - Sistema di gestione della qualità
- **SR EN ISO 14001** - Sistema di gestione ambientale
- **ISO 45001:2018** - Sistema di gestione della salute e sicurezza sul lavoro.

Nota: la documentazione tecnica è di proprietà del produttore.
Chiarimento: la presente dichiarazione è conforme all'originale.
Periodo di validità: 10 anni dalla data di approvazione.
Luogo e data di rilascio: **Craiova, 05.12.2023**
Anno di applicazione della marcatura CE: **2023**
N. reg: **1525/05.12.2023**

Persona autorizzata e firma: L'Ing. Stroe Marius Catalin
Directtor Generale della SC RURIS IMPEX SRL

DICHIARAZIONE DI CONFORMITÀ CE

Produttore: SC RURIS IMPEX SRL
Boulevard. Decebalo, no. 111, Edificio amministrativo, Craiova, Dolj, Romania
Obiettivo. 0351 464 632, www.ruris.ro, info@ruris.ro
Rappresentante autorizzato: ing. Stroe Marius Catalin – Direttore generale
Il responsabile del fascicolo tecnico: ing. Radoi Alexandru – Direttore delle scenografie
Descrizione della macchina: Tosaerba robot ha il ruolo di eseguire lavori di taglio dell'erba.
Numero di serie del prodotto: AASF0100001XRURRX1000 (dove AA rappresenta le ultime due cifre dell'anno di produzione, caratteri 5 e 6 numero di lotto, caratteri 7-11 il numero del prodotto)
Prodotto: TOSAERBA ROBOT
Modello : RURIS RXR1000 **Larghezza di lavoro** : 220 mm
Motore : elettrico, senza spazzole **Altezza di taglio:** 25 mm-60 mm
Noi, SC RURIS IMPEX SRL Craiova, produttore, in conformità con HG 1029/2008 - riguardante le condizioni per l'introduzione delle automobili sul mercato, ***Direttiva 2006/42/CE*** *- requisiti di sicurezza e protezione, Norma EN ISO 12100:2010 - Automobili . Sicurezza* ***, Direttiva 2014/35/UE*** *, HG 409/2016 sulle apparecchiature a bassa tensione,* ***Direttiva 2014/30/UE*** *sulla compatibilità elettromagnetica (HG 487/2016 sulla compatibilità elettromagnetica, aggiornata 2019),* ***Direttiva 2014/53/UE*** *(applicata in Romania* ***dalla DECISIONE N. 740 del 5 ottobre 2016,*** *relativa alla messa a disposizione sul mercato di apparecchiature radio),* ***la Direttiva 2011/65/UE,*** *relativa alle restrizioni sull'uso di*

determinate sostanze pericolose nelle apparecchiature elettriche ed elettroniche, con modifica UE 2015/863, dichiariamo che sono state eseguite tutte le serie di prove radio essenziali per attestare la conformità del prodotto alle norme specificate e dichiariamo che è conforme ai principali requisiti di sicurezza e protezione, non mette in pericolo la vita, la salute, il lavoro sicurezza e non ha alcun impatto negativo sull'ambiente.

Il sottoscritto Stroe Catalin, rappresentante del produttore, dichiara sotto la propria responsabilità che il prodotto è conforme alle seguenti norme e direttive europee:

- **Direttiva 2006/42/CE** – requisiti di sicurezza e protezione, Direttiva 2014/35/UE, relativa alle apparecchiature a bassa tensione:

EN ISO 12100:2011 - Sicurezza delle macchine. Principi generali di progettazione. Valutazione del rischio e riduzione del rischio

EN 13857:2008- Sicurezza delle macchine. Distanze di sicurezza per impedire l'ingresso degli arti superiori e inferiori in aree pericolose

EN 60335-2-29:2004 - Apparecchi elettrici per uso domestico e similare. Sicurezza. Parte 2-29: Requisiti particolari per i caricabatterie

EN 60335-1:2012/A15:2021- Apparecchi elettrici per uso domestico e similare. Sicurezza. Parte 1: Prescrizioni generali

EN 50636-2-107:2015/A3:2021- Sicurezza degli apparecchi elettrici per uso domestico e similare. Parte 2-107: Requisiti particolari per rasaerba robotizzati elettrici alimentati a batteria

EN 61558-1:2019 - Sicurezza dei trasformatori, dei reattori, dei blocchi di potenza e delle loro combinazioni. Parte 1: Requisiti generali e prove

IEC 61558-2-16:2009/AMD1:2013- Emendamento 1 - Sicurezza di trasformatori, reattori, unità di alimentazione e prodotti simili per tensioni di alimentazione fino a 1.100 V - Parte 2-16: Requisiti particolari e prove per l'alimentazione in modalità commutazione alimentatori e trasformatori per alimentatori switching

EN 62841-1:2015 - Utensili elettrici portatili, utensili trasportabili e macchine per giardino e prato. Sicurezza. Parte 1: Prescrizioni generali

EN 61032:2001- Protezione delle persone e delle apparecchiature negli involucri. Calibri di prova per la verifica

EN 62233:2008+AC:2008- Metodi per misurare i campi elettromagnetici degli elettrodomestici e scopi simili riguardanti l'esposizione umana

EN 50525-2-21:2011- Cavi elettrici. Cavi di alimentazione a bassa tensione con tensione nominale (Uo/U) fino a 450/750 V inclusi. Parte 2-21: Cavi per applicazioni generali. Cavi flessibili con isolamento elastomerico reticolato

EN 60127-1:2006 - Fusibili miniaturizzati. Parte 1: Definizioni per fusibili miniaturizzati e requisiti generali per elementi sostitutivi miniaturizzati

EN 60384-14:2013/A1:2016 - Condensatori fissi utilizzati nelle apparecchiature elettroniche. Parte 14: Specifica intermedia. Condensatori fissi antidisturbo per il collegamento all'alimentazione

Direttiva 2014/30/UE relativa alla compatibilità elettromagnetica, Direttiva 2014/53/UE (applicata in Romania con DECISIONE n. 740 del 5 ottobre 2016):

EN 50665:2017- Norma di prodotto per la valutazione delle apparecchiature elettriche ed elettroniche in relazione alle restrizioni sull'esposizione umana ai campi elettromagnetici (0 Hz - 300 GHz)

EN 50663:2017- Norma di prodotto per valutare la conformità delle apparecchiature elettriche ed elettroniche di bassa potenza alle restrizioni di base relative all'esposizione del corpo umano ai campi elettromagnetici (10 MHz - 300 GHz)

EN 62311:2008- Valutazione delle apparecchiature elettriche ed elettroniche secondo le restrizioni sull'esposizione del corpo umano ai campi elettromagnetici (0 Hz - 300 GHz)

EN IEC 55014-1:2021- Compatibilità elettromagnetica. Requisiti per elettrodomestici, utensili elettrici e apparecchi simili. Parte 1: Problema

EN IEC 55014-2:2021 - Compatibilità elettromagnetica. Requisiti per elettrodomestici, utensili elettrici e apparecchi simili. Parte 2: Immunità. Standard della famiglia di prodotti

EN 61000-3-2:2019/A1:2021- Compatibilità elettromagnetica (EMC) - Parte 3-2: Limiti - Limiti per le emissioni di corrente armonica (corrente di ingresso dell'apparecchiatura ≤ 16 A per fase)

EN 61000-3-3:2013/A2:2021 - Compatibilità elettromagnetica (EMC) - Parte 3-3: Limiti - Limitazione delle variazioni di tensione, fluttuazioni di tensione e sfarfallio nelle reti di alimentazione pubbliche a bassa tensione, per apparecchiature aventi una corrente nominale ≤ 16 A per fase e che non sono soggetti a vincoli di collegamento

EN 301 489-1 V2.2.3- Standard di compatibilità elettromagnetica (EMC) per apparecchiature e servizi radio. Parte 1: Requisiti tecnici comuni. Norma armonizzata per la compatibilità elettromagnetica
EN 301 489-3 V2.2. 1- Norma di compatibilità elettromagnetica (EMC) per apparecchiature e servizi radio. Parte 33: Condizioni specifiche per dispositivi a banda ultra larga (UWB). Norma armonizzata che soddisfa i requisiti essenziali dell'articolo 3.1(b) della Direttiva 2014/53/UE
EN 301 489-17 V3.2.4- Norma di compatibilità elettromagnetica (EMC) per apparecchiature e servizi radio Parte 17: Condizioni specifiche per apparecchiature di trasmissione dati a banda larga. Norma armonizzata per la compatibilità elettromagnetica
EN 300 328 V2.2.2:2020- Sistemi di trasmissione a banda larga. Apparecchiature per la trasmissione dati che operano nella banda 2,4 GHz. Norma armonizzata per l'accesso allo spettro radio
EN 303 447 V1.3.1:2022- Dispositivi a breve distanza (SRD). Norma armonizzata per l'accesso allo spettro radio. Sistemi a circuito induttivo per rasaerba robotizzati che operano nella gamma di frequenza da 100 Hz a 148,5 kHz
Direttiva 2006/42/CE - relativa alle macchine - immissione delle macchine sul mercato
Direzione 2014/30/UE - sulla compatibilità elettromagnetica (HG 487/2016 sulla compatibilità elettromagnetica, aggiornato 2019);
Direttiva 2014/35/UE, HG 409/2016 - relativa alle apparecchiature a bassa tensione
Direttiva 2014/53/UE - sull'armonizzazione delle legislazioni degli Stati membri relative alla messa a disposizione sul mercato delle apparecchiature radio (***DECISIONE N. 740 del 5 ottobre 2016*** *sulla messa a disposizione sul mercato delle apparecchiature radio)*
Direttiva 2011/65/UE sulle restrizioni all'uso di determinate sostanze pericolose nelle apparecchiature elettriche ed elettroniche
La conformità di questo prodotto ai requisiti essenziali della Direttiva sulle apparecchiature radio 2014/53/UE è stata verificata dal seguente organismo notificato:
TUV SUD Danmark sulla base del rapporto numero DK-RED002591 i01, emesso l'08.01.2022.
Altri standard o specifiche utilizzate:

- **SR EN ISO 9001** - Sistema di gestione della qualità
- **SR EN ISO 14001** - Sistema di gestione ambientale
- **RS ISO 45001:2018** - Sistema di gestione della salute e sicurezza sul lavoro.

Marchio e nome del produttore: ZKT Co. Ltd
Nota: la documentazione tecnica è di proprietà del produttore.
Chiarimento: la presente dichiarazione è conforme all'originale.
Periodo di validità: 10 anni dalla data di approvazione.
Luogo e data di rilascio: **Craiova, 05.12.2023**
Anno di applicazione della marcatura CE: **2023**
N. reg: **1526/05.12.2023**

Procuratore e firma: Ing. Stroe Marius Catalin
Direttore Generale di
SC RURIS IMPEX SRL

DICHIARAZIONE DI CONFORMITÀ CE

Produttore: SC RURIS IMPEX SRL
Boulevard. Decebalo, no. 111, Edificio amministrativo, Craiova, Dolj, Romania
Obiettivo. 0351 464 632, www.ruris.ro, info@ruris.ro
Rappresentante autorizzato: ing. Stroe Marius Catalin – Direttore generale
Il responsabile del fascicolo tecnico: ing. Radoi Alexandru – Direttore delle scenografie
Descrizione della macchina: Tosaerba robot ha il ruolo di eseguire il lavoro di taglio dell'erba.
Numero di serie del prodotto: AASF0100001XRURRX1000 (dove AA rappresenta le ultime due cifre dell'anno di produzione, caratteri 5 e 6 numero di lotto, caratteri 7-11 il numero del prodotto)
Prodotto: TOSAERBA ROBOT

Modello : RURIS RXR1000 **Larghezza di lavoro** : 220 mm
Motore : elettrico, senza spazzole **Altezza di taglio:** 25 mm-60 mm
Livello di potenza acustica misurato : 61,1 dB(A) **Livello de potenza acustica garantito:** 63 dB
Il livello di potenza acustica è certificato dal TUV SUD Certification and Testing con rapporto n. 704032244608-Rev01 dal 09.10.2022 secondo quanto previsto dalla norma EN ISO 3744:2010

Noi, SC RURIS IMPEX SRL Craiova, produttore, in conformità con HG 1029/2008 - riguardante le condizioni per l'introduzione delle automobili sul mercato, ***Direttiva 2006/42/CE*** *- requisiti di sicurezza e protezione, Norma EN ISO 12100:2010 - Automobili . Sicurezza* ***, Direttiva 2014/35/UE*** *, HG 409/2016 - sulle apparecchiature a bassa tensione,* ***Direttiva 2014/30/UE*** *sulla compatibilità elettromagnetica (HG 487/2016 sulla compatibilità elettromagnetica, aggiornata 2019),* ***Direttiva 2014/53/UE*** *(applicata in Romania* ***dalla DECISIONE N. 740 del 5 ottobre 2016*** *relativa alla messa a disposizione sul mercato di apparecchiature radio),* ***Direttiva 2011/65/UE*** *sulle restrizioni sull'uso di determinate sostanze pericolose nelle apparecchiature elettriche ed elettroniche, con la modifica UE 2015 /863 dichiariamo che sono state eseguite tutte le serie di test radio essenziali per certificare la conformità del prodotto alle norme specificate e dichiariamo che è conforme ai principali requisiti di sicurezza e protezione, non mette in pericolo la vita, la salute, la sicurezza sul lavoro e non ha un impatto negativo sull'ambiente*

Il sottoscritto Stroe Catalin, rappresentante del produttore, dichiara sotto la propria responsabilità che il prodotto è conforme alle seguenti norme e direttive europee:

EN 3744:2010: Acustica. Determinazione dei livelli di potenza acustica e dei livelli di energia acustica delle sorgenti di rumore mediante pressione acustica. Metodi tecnici in condizioni prossime a quelle di un campo libero sopra un piano riflettente

SR EN 50636-2-107:2015/A2:2020/ EN 50636-2-107:2015/A2:2020 - Sicurezza degli apparecchi elettrici per uso domestico e scopi simili. Parte 2-107: Requisiti particolari per rasaerba robotizzati alimentati a batteria

Altri standard o specifiche utilizzate:

- **SR EN ISO 9001** - Sistema di gestione della qualità
- **SR EN ISO 14001** - Sistema di gestione ambientale
- **ISO 45001:2018** - Sistema di gestione della salute e sicurezza sul lavoro.

Nota: la documentazione tecnica è di proprietà del produttore.
Chiarimento: la presente dichiarazione è conforme all'originale.
Periodo di validità: 10 anni dalla data di approvazione.
Luogo e data di rilascio: **Craiova, 05.12.2023**
Anno di applicazione della marcatura CE: **2023**
N. reg: **1527/05.12.2023**

Persona autorizzata e firma: L'Ing. Stroe Marius Catalin
Direttore Generale della SC RURIS IMPEX SRL

Roboter-Rasenmäher RURIS RXR800/ RXR1000

1. EINFÜHRUNG 2
2. SICHERHEITSHINWEISE 2
3. TECHNISCHE DATEN 5
4. ÜBERSICHT ÜBER DIE MASCHINE 6
5. INSTALLATION 8
6. INBETRIEBNAHME 10
7. SPEICHERWARTUNG UND FEHLERBEHEBUNG 18
8. KONFORMITÄTSERKLÄRUNGEN 19

1. EINFÜHRUNG

Sehr geehrter Kunde!

Vielen Dank für Ihre Entscheidung, ein RURIS-Produkt zu kaufen und für Ihr Vertrauen in unser Unternehmen! RURIS ist seit 1993 auf dem Markt und hat sich in dieser Zeit zu einer starken Marke entwickelt, die ihren Ruf durch das Einhalten von Versprechen, aber auch durch kontinuierliche Investitionen, die darauf abzielen, den Kunden mit zuverlässigen, effizienten und qualitativ hochwertigen Lösungen zu helfen, aufgebaut hat.
Wir sind davon überzeugt, dass Sie unser Produkt schätzen und lange Freude an seiner Leistung haben werden. RURIS bietet seinen Kunden nicht nur Maschinen, sondern Komplettlösungen. Ein wichtiger Bestandteil der Kundenbeziehung ist die Beratung sowohl vor als auch nach dem Verkauf, denn RURIS-Kunden steht ein ganzes Netzwerk an Partnerfilialen und Servicestellen zur Verfügung.
Um Freude an dem gekauften Produkt zu haben, lesen Sie bitte die Bedienungsanleitung sorgfältig durch. Wenn Sie die Anweisungen befolgen, ist Ihnen eine lange Nutzung garantiert.
Das Unternehmen RURIS arbeitet kontinuierlich an der Weiterentwicklung seiner Produkte und behält sich daher das Recht vor, unter anderem deren Form, Aussehen und Leistung zu ändern, ohne dass eine Verpflichtung besteht, dies im Voraus mitzuteilen.

Nochmals vielen Dank, dass Sie sich für RURIS-Produkte entschieden haben!

Kundeninformationen und Support:
Telefon: 0351.820.105
E-Mail: **info@ruris.ro**

2. SICHERHEITSHINWEISE

2.1. WARNHINWEISE AUF DER MASCHINE

	Warnung! Gefahr!		Halten Sie während des Betriebs einen Sicherheitsabstand zum Roboter ein
	Halten Sie den Roboter an, bevor Sie ihn anheben, wenn Sie Wartungsarbeiten durchführen.		Halten Sie Hände und Füße von rotierenden Messern fern. Bringen Sie Ihre Hände oder Füße niemals in die Nähe oder unter den Roboter.
	Stellen Sie sicher, dass der Hauptnetzschalter auf „AUS“ steht, bevor Sie Inspektionen und/oder Wartungsarbeiten durchführen.		Lesen Sie das Handbuch.
	Vorsichtig! Gießen Sie kein Wasser auf den Roboter .		Steigen Sie nicht auf den Roboter.

	Vorsichtig! Waschen Sie nicht mit einem Wasserstrahl unter dem Roboter.

2.2. WARNUNGEN

Lesen Sie vor der Verwendung die Bedienungsanleitung. Bewahren Sie es zum späteren Nachschlagen auf.

Ausbildung
A. Lesen Sie die Anweisungen sorgfältig durch. Machen Sie sich mit den Befehlen des Roboters vertraut.
B. Erlauben Sie nicht, dass Personen, die mit dieser Anleitung nicht vertraut sind, oder Kinder den Roboter bedienen.
C. Für Unfälle oder Gefahren für andere Personen oder deren Eigentum ist der Betreiber bzw. Benutzer verantwortlich.
Ausbildung
A. Stellen Sie sicher, dass die Installation des automatischen Perimeterbegrenzungssystems korrekt und gemäß den Anweisungen erfolgt.
B. Überprüfen Sie regelmäßig den Bereich, in dem das Gerät verwendet wird, und entfernen Sie alle Steine, Stöcke, Drähte und andere Fremdkörper.
C. Überprüfen Sie die Messer, Messerschrauben und die Schneideinheit regelmäßig auf Verschleiß oder Beschädigung. Ersetzen Sie abgenutzte oder beschädigte Klingen und Schrauben satzweise, um das Gleichgewicht aufrechtzuerhalten.
Verwenden
A. Platzieren Sie Hände oder Füße nicht in der Nähe oder unter rotierenden Teilen des Roboters.
B. Heben oder tragen Sie den Roboter nicht, während der Motor läuft.
C. Schalten Sie den Roboter über den Netzschalter aus:
- Bevor eine Verstopfung beseitigt wird;
- Bevor Sie den Roboter überprüfen, reinigen oder daran arbeiten.
Lassen Sie den Roboter nicht unbeaufsichtigt, wenn Sie wissen, dass sich Haustiere, Kinder oder Personen in der Nähe befinden.
Darüber hinaus gilt beim Einsatz des Roboters:
a) Mähen Sie den Rasen bei Tageslicht oder gutem Kunstlicht.
b) Vermeiden Sie die Verwendung des Roboters auf nassem Gras.
c) Benutzen Sie den Roboter nicht, wenn Sie barfuß sind oder offene Sandalen tragen. Tragen Sie immer Sicherheitsschuhe und lange Hosen.
d) Seien Sie äußerst vorsichtig, wenn Sie die Maschine zu sich drehen.
e) Starten Sie den Roboter immer wie angegeben mit den Füßen von der/den Klinge(n) entfernt.
Wartung und Lagerung
A. Halten Sie alle Muttern, Bolzen und Schrauben fest angezogen, um einen ordnungsgemäßen und sicheren Betrieb der Maschine zu gewährleisten.
B. Ersetzen Sie aus Sicherheitsgründen verschlissene oder beschädigte Teile.
C. Achten Sie darauf, beim Austausch beschädigter Teile Originalteile zu verwenden.
D. Stellen Sie sicher, dass der Akku mit dem richtigen, vom Hersteller empfohlenen Ladegerät aufgeladen wird. Eine unsachgemäße Verwendung des Ladegeräts kann zu Stromschlägen, Überhitzung oder dem Austreten ätzender Flüssigkeit aus dem Akku führen.
e. Bei Elektrolytaustritt mit Wasser/Neutralisationsmittel spülen, bei Kontakt mit den Augen etc. einen Arzt aufsuchen.
F. Die Wartung des Roboters erfolgt gemäß den Anweisungen des Herstellers.
G. Öffnen Sie den Akku nicht und beschädigen Sie ihn nicht.
H. Stellen Sie sicher, dass der Akku mit dem richtigen, vom Hersteller empfohlenen Ladegerät aufgeladen wird. Bei unsachgemäßer Verwendung kann es zu Stromschlägen, Überhitzung oder dem Austreten von ätzender Flüssigkeit aus der Batterie kommen.

Pflegehinweise und besondere Hinweise

1. Schalten Sie immer den Hauptschalter des Roboters aus, bevor Sie Verstopfungen beseitigen, die Maschine überprüfen und reinigen oder bevor Sie das Schneidmesser austauschen. Versuchen Sie niemals, den Roboter zu reparieren oder einzustellen, während er in Betrieb ist.
2. Bei ungewöhnlichen Vibrationen stoppen Sie den Roboter und prüfen Sie, ob die Klingen beschädigt sind. Ersetzen Sie abgenutzte oder beschädigte Klingen, um das Gleichgewicht zu wahren. Wenn die Vibration anhält, wenden Sie sich an einen autorisierten RURIS-Service.
3. Tragen Sie bei der Inspektion oder Wartung des Messers Schutzhandschuhe.
4. Führen Sie Wartungsarbeiten nicht barfuß oder in offenen Sandalen durch. Tragen Sie immer geeignete Arbeitsschuhe und lange Hosen;
5. Ersetzen Sie zu Ihrer Sicherheit abgenutzte oder beschädigte Teile.
6. Verwenden Sie nur Originalausrüstung und Zubehör. Es ist nicht gestattet, das ursprüngliche Design des Roboters zu verändern. Alle Änderungen erfolgen auf Ihr eigenes Risiko und führen zum Erlöschen der Garantie.
7. Halten Sie alle Muttern und Schrauben fest angezogen, um sicherzustellen, dass sich der Roboter in einem sicheren Betriebszustand befindet.
8. Achtung! Wenn die Gefahr eines Stromschlags besteht, trennen Sie das Begrenzungskabel von der Ladestation und ziehen Sie den Stecker aus der Stromquelle.

Sicherheitshinweise zum Ladegerät
1. Die Steckdose muss in der Nähe des Geräts installiert und leicht zugänglich sein.
2. Das externe Kabel dieses Geräts kann nicht ersetzt werden; Sollte das Kabel beschädigt sein, muss das Gerät komplett ausgetauscht werden.
4. Öffnen Sie das Ladegerätgehäuse nicht. Aus Sicherheitsgründen ist es nur qualifiziertem Servicepersonal gestattet, Geräte zu öffnen.
5. Schützen Sie das Gerät vor Feuchtigkeit.
6. Trennen Sie das Gerät vor der Reinigung von der Stromquelle. Verwenden Sie ein feuchtes Tuch.
7. Das Gerät muss auf einer stabilen Oberfläche aufgestellt werden.
8. Wenn das Ladegerät längere Zeit nicht verwendet wird, trennen Sie es von der Stromquelle.
9. Tritt eine der folgenden Situationen ein, muss das Gerät von qualifiziertem Servicepersonal überprüft werden:
- Der Stecker ist beschädigt.
- Flüssigkeit ist in das Gerät eingedrungen.
- Das Ladegerät war Feuchtigkeit ausgesetzt.
- Das Ladegerät wurde fallen gelassen und/oder ist beschädigt.
- Das Ladegerät weist deutliche Bruchspuren auf.
- Das Ladegerät funktioniert nicht richtig oder Sie können es nicht gemäß dieser Anleitung zum Laufen bringen.
10. Schließen Sie kein beschädigtes Netzkabel an die Stromquelle an. Berühren Sie kein beschädigtes Netzkabel, während es an die Stromquelle angeschlossen ist.

Besondere Sicherheitshinweise für batteriebetriebene Geräte:
1. Stellen Sie sicher, dass der Roboter ausgeschaltet ist, bevor Sie den Akku einsetzen. Das Einsetzen eines Akkus in ein eingeschaltetes Elektrowerkzeug kann zu Unfällen führen.
2. Trennen Sie das Ladegerät vor der Reinigung vom Netz.
3. Setzen Sie den Akku nicht über längere Zeit der direkten Sonneneinstrahlung aus und legen Sie ihn nicht auf eine Heizung. Hitze beschädigt den Akku und es besteht Explosionsgefahr. Wenn der Akku warm ist, lassen Sie ihn vor dem Laden abkühlen. Öffnen Sie den Akku nicht und vermeiden Sie mechanische Beschädigungen.

2.3. DIE SICHERHEITSFUNKTIONEN DES ROBOTERS

1. Diebstahlsicherung/Deaktivierungsvorrichtung
Die Diebstahlschutz-/Deaktivierungsfunktion des Geräts verhindert, dass jemand den Roboter verwendet, ohne den Code zu haben. Sie werden aufgefordert, einen vierstelligen Code Ihrer Wahl einzugeben, der als persönlicher Sicherheitscode verwendet werden soll.
3. Hebesensor
Wenn der Mähroboter vom Boden angehoben wird, hört das Messer auf, sich zu drehen.
4. Neigungssensor
Wird der Mähroboter gekippt, stoppt das Messer sofort.
5. Hindernissensor

Der Mähroboter erkennt während des Betriebs Hindernisse auf seinem Weg. Wenn der Mähroboter mit einem Hindernis kollidiert, stoppt er und dreht in eine andere Richtung.
6. Regensensor
Der Mähroboter verfügt über einen Regensensor und funktioniert nicht mehr.
7. Notaus-Knopf
Durch Drücken der STOP-Taste werden der Roboter und die Klinge sofort gestoppt.
8. Versiegelte Batterie
Die Batterie, die den Roboter antreibt, ist vollständig versiegelt.
9. Basisstation und Begrenzungskabel
Ohne ein installiertes und über die Basisstation aktiviertes Begrenzungskabel kann der Roboter nicht betrieben werden. Wenn das Kabel nicht richtig angeschlossen oder beschädigt ist, funktioniert der Roboter nicht mehr.

2.4. SCHUTZ VOR TRANSEKTEN

Platzieren Sie die Ladestation nicht unter hohen Bäumen.
Trennen Sie bei Blitzeinschlägen die Ladestation vom Stromnetz und trennen Sie nach Möglichkeit das Begrenzungskabel.
Wichtig:
Benutzen Sie den Roboter nicht bei widrigen Wetterbedingungen (Regen, Blitzschlag).

3. TECHNISCHE DATEN

Modell	RXR800	RXR1000
Motortyp	Bürstenloser Elektromotor	Bürstenloser Elektromotor
Spannung des Li-Ionen-Akkus	20V	20V
Kapazität des Li-Ionen-Akkus	2Ah	4 Ah
Verbindungstyp	-	Bluetooth, WLAN
Ladezeit	45 Min	120 Min
Arbeitszeit	40 Min	70 Min
Motordrehzahl	3100 U/min	3100 U/min
Schnittbreite	180 mm	220 mm
Schnitthöhe	25mm-60mm	25mm-60mm
Klingentyp	Scheibe mit 3 Kanten	Scheibe mit 3 Kanten
Maximaler Steigwinkel	25°	25°
Vollgas	0,4 m/s	0,4 m/s
Maximale Fläche	800 qm	1000 qm
Nettogewicht mit Zubehör	8,88 kg	9,32 kg
Funkspezifikationen	Gerät mit kurzer Reichweite (SRD), Merkmale: RMI-Betriebsspektrum/-Leistung 100Hz-148,5kHz; 50 dBA/m bei 10 m	Gerät mit kurzer Reichweite (SRD), Merkmale: RMI-Betriebsspektrum/-Leistung 100Hz-148,5kHz; 50 dBA/m bei 10 m Bluetooth V4.2 – BLE-Spezifikation, Adaptiv Betriebsspektrum/Leistung: 2400 MHz-2483,5 MHz / 7 dm Wlan: Spezifikation 802.11b/g/n – Adaptive Spezifikation Betriebsspektrum/Leistung 2400 MHz – 2483,5 MHz/ 17,5 dBm
Garantie	24 Monate	24 Monate

Der Roboter ist für eine maximale Grashöhe von 60 mm geeignet. Bei höherem Gras kann es sein, dass der Roboter stoppt. Schneiden Sie den Rasen mit einem Rasenmäher auf weniger als 60 mm.

Der Akku des Roboters profitiert von der Funktion „α UP-Innovation RURIS“. Diese Funktion hilft der Batterie, wenn sie die kritische Entladeschwelle erreicht. Ruris entwickelte eine Innovation im Zellensystem der Batterie, mit der die Batterie nach längerer Entladung wieder aufgeladen werden kann. Somit können RURIS-Benutzer die Zuverlässigkeit und Innovation von RURIS genießen. Nach der Lagerung wird eine Aufladung im Abstand von 6 Monaten – 1 Jahr empfohlen

4. ÜBERSICHT ÜBER DIE MASCHINE

1- Bedienfeldabdeckung
2-Taste zur Höhenverstellung
3-Die START-Taste
4-HOME-Taste
5-Zurück-Taste
6-Die Pfeiltaste
7-OK-Taste
8-Tragegriff
9-Stopp-Taste
10-Digitalanzeige
11-Begrenzungskabel
12- Befestigungsnägel (für Ladestation)
13-Befestigungsnagel (für Begrenzungskabel)
14-Netzadapter
15-Netzstecker
16-Lastblatt
17-Ladestation
18-Ladestation-Stoßstange
19-Schraube
20-Klinge
Basis mit 21 Stationen
22-Ladeeinheit
23-Wachen
24-Buchse
25-Ladegerät-Anschlussstecker
26-Kontakt +
27-Kontakt -
28-LED
29-Kabelkanal
30-Ladebuchse
31-Betriebsanzeige
32-Batteriefach
33-Batterie
34-Blatt-Schraube

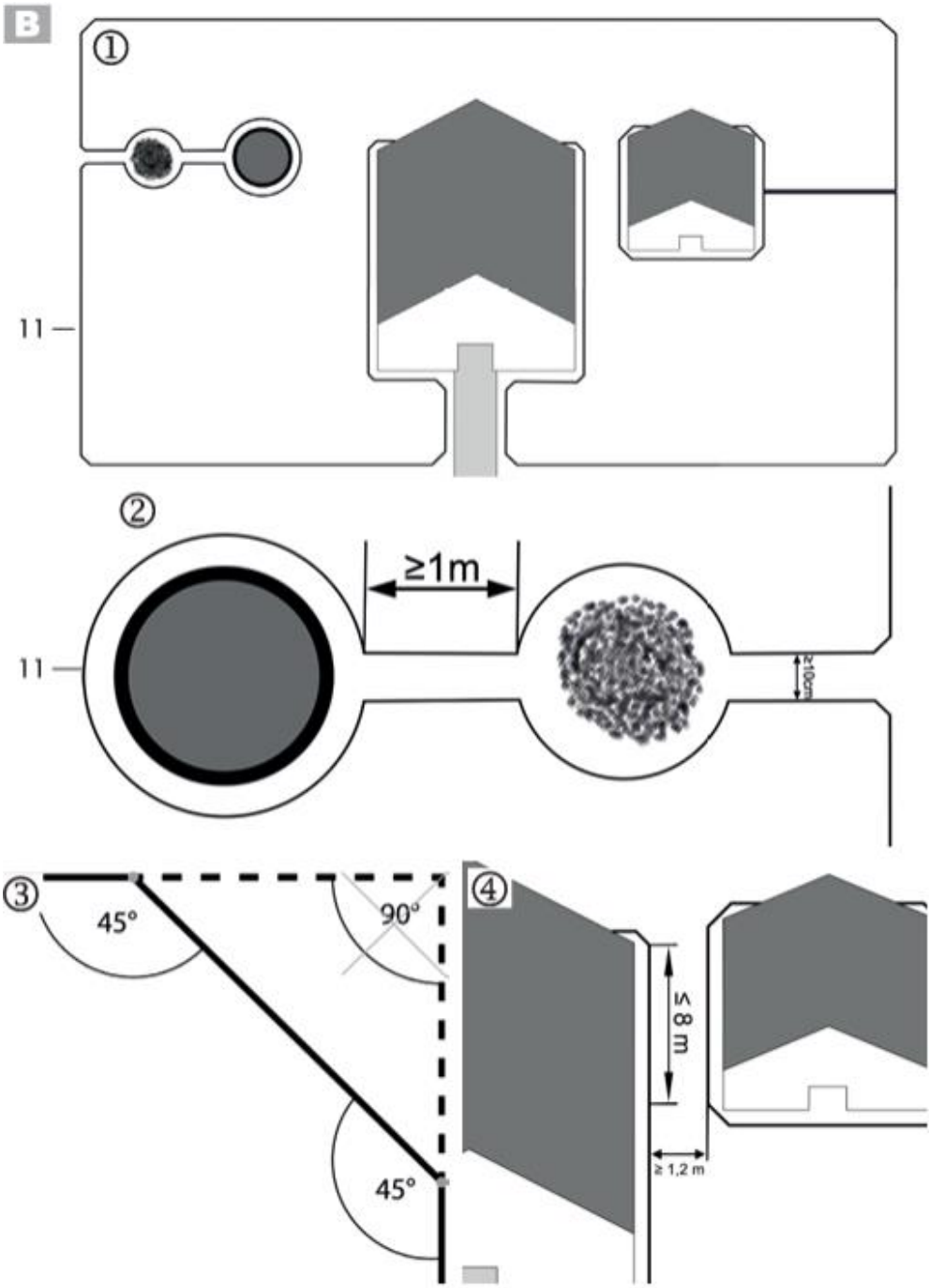
B
①
11
②
≥1m
11
≥10cm
③
45°
90°
45°
④
≤ 8 m
≥ 1,2 m

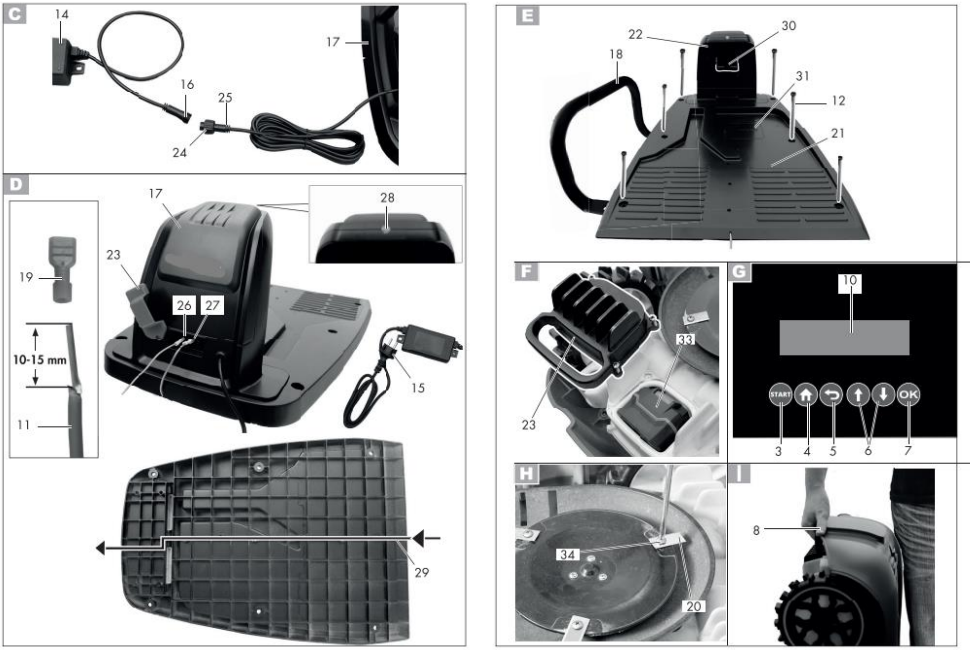

Die Bilder sind informativ, der Lieferant behält sich das Recht vor, strukturelle und funktionelle Änderungen an der in diesem Handbuch dargestellten Maschine vorzunehmen.

5. INSTALLIEREN

Erstinbetriebnahme

Finden Sie zunächst den besten Standort für Ihre Ladestation und denken Sie an die nächstgelegene Außensteckdose, da die Station daran angeschlossen werden muss. Stellen Sie sicher, dass der Boden, auf dem Sie die Ladestation aufstellen, flach, trocken, frei von Magnetfeldern und frei von Hindernissen vor dem Gerät ist.

Überprüfen Sie regelmäßig die Rasenfläche und entfernen Sie Steine, Äste, Drähte und Gegenstände, die den Roboter und seine Messer beschädigen können.

Montage und Positionierung der Ladestation

1. Stecken Sie das Ladegerät (22) in die Grundplatte (21) der Ladestation.
2. Drücken Sie die Ladeeinheit (22) nach unten, sodass sie fest in der Grundplatte sitzt.
3. Befestigen Sie die Ladeeinheit (22) mit den vier mitgelieferten Schrauben (19) an der Grundplatte (21).

Stellen Sie die Ladestation (17) auf eine ebene Fläche in der Nähe einer Steckdose.

Damit der Mähroboter problemlos zur Ladestation zurückkehren kann, muss vor der Ladestation mindestens 2 m Platz vorhanden sein. Außerdem muss vom hinteren Ende bis zur Ecke des Umfangs ein Abstand von mindestens 1 m eingehalten werden.

Nachdem Sie das Begrenzungskabel platziert und angeschlossen haben, müssen Sie die Ladestation sichern. Stellen Sie sicher, dass die Ladestation (17) einen angemessenen Abstand zu Teichen, Schwimmbecken und Treppen hat. Wir empfehlen, eine Abdeckung für die Ladestation (17) anzubringen, um diese vor Witterungseinflüssen zu schützen.

Installation des Begrenzungskabels

Vor dem Starten des Roboters muss das Begrenzungskabel (11) um die vom Roboter abzudeckende Rasenfläche herum verlegt werden :

1.Markieren Sie die Rasenfläche mit den Haken (13).

2. Vergraben Sie das Begrenzungskabel (11) im Boden (max. Tiefe 5 cm). Während der Arbeit fährt der Roboter ca. 20 – 30 cm über das Begrenzungskabel, bevor er sich umdreht und nach einem neuen Weg

sucht. Installieren Sie das Begrenzungskabel ordnungsgemäß, um zu verhindern, dass der Roboter auf Fremdkörper trifft und ihn beschädigt.
3. Bei der Erstinstallation empfehlen wir, das Begrenzungskabel (11) mit den Haken (13) zu markieren, falls später Korrekturen vorgenommen werden müssen. Die Rasenfläche muss als geschlossene Fläche eingegrenzt werden (Abb. 1).
4. Parallele Begrenzungskabel (11), die in einem Abstand von mindestens 10 cm verlegt sind, werden vom Roboter als Hindernis erkannt und umgangen (Abb. 2). Wenn die Begrenzungskabel in einem Abstand von weniger als 5 mm verlegt werden, werden sie vom Roboter nicht erkannt und er fährt darüber hinweg.
5. Vermeiden Sie die Erstellung von 90°-Ecken. Teilen Sie sie stattdessen in zwei 45°-Winkel (Abb. 3).
6. Die Sensoren des Roboters sind darauf ausgelegt, stationäre und feste Hindernisse (Wände, Gartenmöbel usw.), die größer als 100 mm sind, zu erkennen und ihnen auszuweichen. Schützen Sie empfindliche Hindernisse (z. B. Blumenbeete) auf der Rasenfläche mit dem Begrenzungskabel (11).
7. Der Abstand zwischen 2 Hindernissen muss mindestens 1 m betragen (Abb. 2).
8. Stellen Sie sicher, dass sich das Begrenzungskabel (11) an keiner Stelle kreuzt. Dies kann zu Fehlfunktionen oder Fehlfunktionen des Roboters führen

Bäume

Der Roboter erkennt Bäume als normales Hindernis. Allerdings können hervorstehende Wurzeln die Unterseite/Lamellen beschädigen (20). Wir empfehlen, auch zur Abgrenzung der Bäume das Begrenzungskabel (11) zu verwenden.

FELSEN

Entfernen Sie kleine Steine (weniger als 100 mm) aus der Rasenfläche. Sie können den Roboter und die Klingen (20) beschädigen. Der Roboter erkennt Steine (höher als 100 mm) als normale Hindernisse. Wir empfehlen, auch zur Abgrenzung der Felsen das Begrenzungskabel (11) zu verwenden.

Steigungen/Unebenheiten

Der Roboter kann Steigungen/Unebenheiten von bis zu max. 25° (47%). In einem Abstand von 1 m vom Begrenzungskabel darf die Neigung 5,7° (10 %) nicht überschreiten. Stellen Sie sicher, dass zwischen dem Begrenzungskabel (11) und einem Hindernis an einem Hang oben ein Abstand von mindestens 30 cm und unten ein Abstand von mindestens 40 cm eingehalten wird.

Teiche/Pools

Teiche und Becken sollten nach Möglichkeit mit einem Begrenzungskabel (11) begrenzt oder so gestaltet sein, dass der Roboter nicht ins Wasser gelangen kann. Dadurch können die elektronischen Komponenten ernsthaft beschädigt werden.

Einfahrten/Straßen

Der Roboter kann problemlos Einfahrten und Straßen auf Bodenhöhe überqueren. Bei Höhenunterschieden zwischen Rasenfläche und Weg/Straße begrenzen Sie den Weg/die Straße mit einem Sicherheitsabstand von ca. 40 cm.

Enge Passagen

Die schmalen Durchgänge im abgegrenzten Rasenbereich müssen mindestens 1,2 m breit und maximal 8 m lang sein (Abb. 4). Die Breite von 1,2 m bezieht sich auf den Abstand zwischen den Begrenzungskabeln. Beim Rasenmähen überschreitet der Roboter das Begrenzungskabel auf beiden Seiten um 0,2 m.

Anschließen der Ladestation an das Netzteil

1. Verbinden Sie das Netzteil (14) über den Ladestecker (16) und die Ladebuchse (25) mit der Ladestation (17).
2. Schrauben Sie die Buchse (24) um das Gelenk herum, um es vor Feuchtigkeit zu schützen.

Anschließen des Begrenzungskabels an die Ladestation

1. Entfernen Sie die Isolierung des Begrenzungskabels ca. 10-15 mm, an beiden Enden (11).
2. Klappen Sie die Abdeckung (23) nach oben.
3. Schließen Sie das Ende des Begrenzungskabels (11), das zur Vorderseite der Station führt und den Rasen umgibt, an die mit „ - “ gekennzeichnete Buchse an.
4. Stecken Sie das andere Ende des Begrenzungskabels (11) durch die Nut unter der Ladestation (17).
5. Verbinden Sie dieses Ende des Kabels mit der mit + gekennzeichneten Buchse.
6. Schließen Sie den Stecker (15) an die Stromquelle an.
7. Überprüfen Sie die LED an der Ladestation. Wenn die LED grün leuchtet, ist das Begrenzungskabel (11) korrekt mit der Ladestation (17) verbunden.

Befestigung der Ladestation

Befestigen Sie die Ladestation und den Stoßfänger (18) mit den Befestigungsnägeln (12). Der Ladestationsstoßfänger (18) wird an der Seite der Station außerhalb des eingeschränkten Rasenbereichs befestigt. Die Reichweitenanzeige (31) an der Ladestation muss sich im eingeschränkten Rasenbereich befinden.

Einlegen/Austauschen der Batterie
Schalten Sie den Roboter aus und warten Sie, bis die Klingen zum Stillstand kommen, bevor Sie die Batterie austauschen.
Es besteht die Gefahr von Personenschäden. Bei beschädigter Batterie besteht Verletzungsgefahr durch auslaufende Batterieflüssigkeit! Bei Augen- oder Hautkontakt die betroffenen Stellen mit Wasser oder einem Neutralisationsmittel spülen und einen Arzt aufsuchen.
1. Drehen Sie den Roboter um.
2. Öffnen Sie das Batteriefach, indem Sie die 4 Schrauben an der Unterseite des Roboters entfernen.
3. Entfernen Sie ggf. den entladenen Akku.
4. Legen Sie den Akku ein.
5. Schließen Sie das Batteriefach (32) wieder.

6. INBETRIEBNAHME

6.1 ERSTINBETRIEBNAHME

Starten des Roboters
1. Halten Sie die START-Taste (3) ca. 3 Sekunden gedrückt. 3 Sekunden, bis die Anzeige (10) aufleuchtet.
2. Stellen Sie die gewünschte Sprache ein. Wählen Sie mit den Pfeiltasten (6) die gewünschte Sprache aus und bestätigen Sie die Auswahl mit der OK-Taste (7).
3. Stellen Sie Datum und Uhrzeit mit den Pfeiltasten (6) ein. Bestätigen Sie die Auswahl mit der OK-Taste (7). Um die korrekte Funktion der Betriebszeiteinstellungen sicherzustellen, ist die korrekte Einstellung von Datum und Uhrzeit erforderlich.
4. Geben Sie den 4-stelligen PIN-Code ein (Werkseinstellung „1111“).
Ändern Sie das werkseitig eingestellte Passwort nach dem ersten Start.
5. Drücken Sie die OK-Taste (7), um in das Hauptmenü zu gelangen. Der Roboter befindet sich jetzt im Standby-Modus.

Spracheinstellungen
1. Öffnen Sie ggf. die Abdeckung (1).
2. Entsperren Sie das Display (10) durch Eingabe des 4-stelligen PIN-Codes (Werkseinstellung „1111“).
3. Drücken Sie die OK-Taste (7), um in das Hauptmenü zu gelangen.
4. Wählen Sie mit den Pfeiltasten (6) das Menü „Einstellungen“ aus
5. Bestätigen Sie die Auswahl mit der OK-Taste (7)
6. Wählen Sie mit den Pfeiltasten (6) „Sprache“ aus
7. Bestätigen Sie die Auswahl mit der OK-Taste (7)
8. Wählen Sie mit den Pfeiltasten (6) die gewünschte Sprache aus
9. Bestätigen Sie die Auswahl mit der OK-Taste (7)
10. Kehren Sie mit der Zurück-Taste (5) zum Hauptmenü zurück.

6.2 STARTEN UND STOPPEN

Starten des Roboters
1. Halten Sie die START-Taste (3) ca. 3 Sekunden gedrückt. 3 Sekunden, bis die Anzeige (10) aufleuchtet.
2. Geben Sie den 4-stelligen PIN-Code ein (Werkseinstellung „1111“).
3. Drücken Sie die OK-Taste (7), um in das Hauptmenü zu gelangen. Der Roboter befindet sich jetzt im Standby-Modus. Wenn sich der Roboter im Standby- oder Lademodus befindet, drücken Sie einmal die START-Taste (3), um mit dem Mähen zu beginnen. Der Roboter startet erst, wenn der Deckel (1) geschlossen ist.

Wenn Sie die falsche PIN eingegeben haben. Warten Sie etwa 3 Sekunden oder drücken Sie die OK-Taste (7), um den PIN-Code erneut eingeben zu können. Wenn Sie dreimal hintereinander eine falsche PIN eingeben, wird der Bildschirm für 15 Sekunden gesperrt. Für jede weitere falsche PIN verdoppelt sich die Sperrzeit. **Stoppen des Roboters**
1. Halten Sie die START-Taste (3) etwa 3 Sekunden lang gedrückt.

Der Roboter stoppt, wenn:
1. Die STOP-Taste (9) wird gedrückt
2. Die START-Taste (3) wird 3 Sekunden lang gedrückt
3. Die Abdeckung (1) wird angehoben
4. Der Roboter verliert das Begrenzungskabelsignal und kann es innerhalb von 5 Minuten nicht wiederfinden
5. Überqueren Sie die Grenzlinie.

6. Bleibt zwischen Hindernissen stecken und braucht mehr als 10 Sekunden, um einen Ausweg zu finden.
7. Es ist erhöht

6.3 RASENMÄHEN

1.Öffnen Sie die Abdeckung (1).
2. Entsperren Sie das Display (10) mit dem 4-stelligen PIN-Code (Werkseinstellung „1111“).
Wenn sich der Roboter in der Ladestation befindet und lädt:
3. Drücken Sie einmal die START-Taste (3).
- Wenn der Akkuladestand mehr als 70 % beträgt, zeigt das Display „Close the cover to start“ an. Schließen Sie die Abdeckung (1) und der Roboter beginnt automatisch mit dem Rasenmähen.
- Wenn der Akkuladestand weniger als 70 % beträgt, zeigt das Display nach 2 Sekunden „Low Battery“ an. Der Roboter lädt sich auf, bis der Akkustand 90 % beträgt, und beginnt dann automatisch mit dem Mähen.
Wenn sich der Roboter im Standby-Modus befindet:
3. Drücken Sie einmal die START-Taste (3).
- Wenn der Ladezustand des Akkus mehr als 30 % beträgt, zeigt das Display „Close the cover to start“ an. Schließen Sie die Abdeckung (1) und der Roboter beginnt automatisch mit dem Rasenmähen.
- Wenn der Akkuladestand weniger als 30 % beträgt, zeigt das Display nach 2 Sekunden „Low Battery“ an. Der Roboter bewegt sich zur Ladestation.
Je nach Beschaffenheit des Grases (Höhe, Dicke) passt der Roboter seine Mähgeschwindigkeit an, um ein gutes Ergebnis zu erzielen.
Zurück zur Ladestation
Wenn sich der Roboter im Standby-Modus befindet, halten Sie die HOME-Taste (4) etwa 3 Sekunden lang gedrückt. Das Display (10) zeigt „Close the cover to start“ an. Schließen Sie die Abdeckung (1) und der Roboter fährt zur Ladestation. Dann beginnt der Ladevorgang.
Robotereinstellungen
Der Roboter verfügt über folgende Einstellungsmöglichkeiten, die Sie über das Bedienfeld vornehmen können, wenn Sie die Werkseinstellungen ändern möchten.

Taste auf dem Bedienfeld	Name	Nummer zur Eingabe des PIN-Codes	Funktionen
	Home-Taste (4)	1	Drücken Sie die Taste, wenn sich der Roboter im Standby-Modus befindet, um zur Ladestation zurückzukehren
	Pfeiltaste(6)	2	Bewegt die Auswahl/den Cursor in der Menüoberfläche nach oben
			Erhöht die Zahl beim Einstellen von Parametern
	Pfeiltaste(6)	3	Bewegt die Auswahl/den Cursor in der Menüoberfläche nach unten
			Verringern Sie die Zahl, wenn Sie Parameter einstellen
	OK-Taste (7)	4	Bestätigen Sie die Einstellungen
			Ruft die PIN-Eingabeschnittstelle auf, nachdem ein Fehlerzustand beendet wurde
			Rufen Sie das nächste Menü auf
			Bestätigen Sie, um vom Hauptmenü zur nächsten Menüebene zu gelangen
	Zurück-Taste(5)		Zurück zum vorherigen Menü
			Brechen Sie die nächste Funktion ab

Erläuterung der Meldungen, die auf dem Display erscheinen können

Meldung auf dem Bedienfeld	Erklärung/Abhilfe

Stehen zu	Der Roboter befindet sich im Standby-Modus, es gibt keine Fehlermeldungen
PIN eingeben	Es wird nach dem PIN-Code gefragt
Aufladen	Der Roboter lädt
Mähen	Der Roboter mäht das Gras
Automatisches Mähen	Der Roboter mäht das Gras automatisch
Modespot	Der Roboter mäht eine definierte Fläche
Das Festpunktmähen ist beendet	Das Trimmen im „Spot-Modus“ ist abgeschlossen
Rückkehr	Der Roboter kehrt zur Ladestation zurück
Angehalten	Der Roboter wechselte in den „Pause“-Modus durch: - Drücken der STOP-Taste - Drücken der Schaltfläche „Pause“ in der APP
Not-Halt	Die STOP-Taste (9) wurde gedrückt.
Aktualisierung	Erforderliche Firmware ausführen/in Bearbeitung
Batterie schwach, zum Arbeiten aufladen	Der Ladezustand des Akkus ist niedrig. Für das automatische Mähen muss der Akku zu mindestens 70 % und für das Mähen an einem festen Punkt (Spot-Modus) zu 30 % geladen sein.
Es regnet jetzt und kommt zurück	Der Regensensor wurde aktiviert
Zum Starten die Abdeckung schließen	Schließen Sie den Deckel, um zu beginnen
Ladung zur Arbeit angehalten	Der Ladevorgang wurde unterbrochen (z. B. manuell oder aufgrund eines Stromausfalls)
Die Arbeit wurde unterbrochen. Bitte versuchen Sie es erneut	Das automatische Trimmen wurde unterbrochen (z. B. die STOP-Taste (9) wurde gedrückt, die Abdeckung (1) wurde geöffnet)
Innerhalb der Grenze platzieren und erneut versuchen	Wird aufgefordert, den Roboter innerhalb des durch das Kabel begrenzten Umfangs zu platzieren.
Arbeite weiter?	Drücken Sie die OK-Taste (7), um mit der Arbeit fortzufahren, oder drücken Sie die Zurück-Taste (5).
Uhrzeit falsch eingestellt	Uhrzeit falsch eingestellt
Ladung zur Arbeit angehalten	Der Upload wurde unterbrochen
Zum Starten die Abdeckung schließen	Schließen Sie die Abdeckung (1).
Die laufenden Arbeiten wurden eingestellt	Das Rasenmähen wurde eingestellt
Niedrige Batteriespannung	Der Ladezustand des Akkus ist niedrig. Für das automatische Mähen muss der Akku zu mindestens 70 % und für das Mähen an einem festen Punkt (Spot-Modus) zu 30 % geladen sein. Platzieren Sie den Roboter in der Ladestation Warten Sie, bis der Upload-Vorgang abgeschlossen ist Der Roboter kehrt selbstständig zur Ladestation zurück
Batterie schwach, aufladen, um zu arbeiten	
Niedrige Batteriespannung, Rückkehr zur Station	
Keine einzelne Schleife	Überprüfen Sie die korrekte Installation des Begrenzungskabels und korrigieren Sie diese ggf., platzieren Sie den Roboter innerhalb des Umkreises und starten Sie ihn neu
Kein Signal, bitte richten Sie zuerst die Schleife ein	
Schleifensignal verloren	
Mäher war blockiert! warten...	Warten Sie, bis der aktuell laufende Prozess abgeschlossen ist
Falsche PIN, bitte versuchen Sie es noch einmal.	Geben Sie Ihre PIN erneut ein
Innerhalb der Grenze platzieren und erneut versuchen	Platzieren Sie den Roboter innerhalb des Perimeters und starten Sie ihn neu
Mäher draußen	
Bitte starten Sie neu, um das Firmware-Update zu starten	Starten Sie den Roboter neu
Die Arbeit wurde unterbrochen. Bitte versuchen Sie es erneut	
Regensensor aktiviert	Der Regensensor ist aktiviert
Mäher in der Station	Der Roboter ist am Bahnhof

Mäher ist nicht in der Station	Der Roboter ist nicht in der Station. Legen Sie es bei Bedarf in die Station
Drücken Sie zum Starten die Taste „START“.	Drücken Sie die START-Taste (3)
Dauer mindestens 30 Min	Angabe der benötigten Zeit
Suche nach Signal...	Suche nach Signal...
Datei kopieren, bitte warten	Bitte warten Sie den Kopiervorgang ab
Bitte schalten Sie es aus	Schalten Sie den Roboter aus
Abwürgen des Schneidmotors	Überprüfen und entfernen Sie Gegenstände, die die Messer blockieren; Überprüfen Sie den Zustand der Messer; Wenden Sie sich bei Bedarf an einen autorisierten RURIS-Service
Linker Motor abgewürgt	
Bitte ersetzen Sie die Batterie	Ersetzen Sie die Roboterbatterie
Anormale Batterie	
Batterie beschädigt	
Batterietemperatur zu niedrig (Entladung)	Brechen Sie den Upload-Vorgang ab
Batteriespannung hoch	Die Batteriespannung ist hoch
Batterie hohe Temperatur	Die Batterie hat eine hohe Temperatur
Hoher Ladestrom	Ladevorgang abbrechen, Eingangsstrom prüfen
Hohe Ladespannung	Ladevorgang abbrechen, Eingangsspannung prüfen
Hohe Temperatur	Brechen Sie den Upload-Vorgang ab
Mäher angehoben	Der Roboter wird vom Boden abgehoben
Mäher ist umgekippt	Der Roboter kippte um
Mäher eingeklemmt	Reinigen Sie den Roboter und starten Sie ihn neu
Mäher gekippt	Stellen Sie den Roboter aufrecht hin und starten Sie ihn neu
Motor überhitzt	Schalten Sie den Roboter aus und lassen Sie ihn abkühlen
Maschinenfehler	Wenden Sie sich an einen autorisierten RURIS-Service
Emsensor getrennt	
Ausfall des Hallsensors	
Hardwarefehler	
Ungewöhnliche Ladung	
Ungewöhnlicher Ladevorgang	
Fehler bei der Batterieentladung	
Fehler der Inertialmesseinheit (IMU).	
Motor abgeklemmt	
Motorhallfehler	
Motorüberstrom	
Motor geht aus	
Rechter Motorstillstand	
Ausfall des Regensensors	
Fehler des Schleifensensors	

Spot-Modus/Fester Spot-Mähmodus

Mit dieser Funktion können Sie den Rasen mähen, wenn beispielsweise Gartenmöbel oder Spielgeräte darauf stehen.

1. Platzieren Sie den Roboter auf der Fläche, auf der Sie den Rasen mähen möchten.
2. Öffnen Sie gegebenenfalls die Abdeckung (1).
3. Entsperren Sie das Display (10) mit der 4-stelligen PIN (Werkseinstellung „1111“).
4. Drücken Sie die OK-Taste (7), um in das Hauptmenü zu gelangen.
5. Wählen Sie mit den Pfeiltasten (6) den „Spot-Modus“. Auf dem Bildschirm wird „Zum Starten die Abdeckung schließen“ angezeigt.
6. Schließen Sie die Abdeckung (1) und der Roboter beginnt mit dem Mähen am Fixpunkt.

Der Roboter mäht spiralförmig gegen den Uhrzeigersinn und schaltet nach einem Mähradius von 1 m oder 3,5 Minuten Mähzeit auf „Automatisches Mähen“. Wenn der Roboter auf ein Hindernis stößt, stoppt er, das

Display zeigt an, dass das Mähen gestoppt wurde und der Roboter geht in den Standby-Modus. Wenn der Roboter das Begrenzungskabel (11) berührt, mäht er in der entgegengesetzten Spiralrichtung weiter.
Wenn sich der Roboter außerhalb des Begrenzungskabels (11) oder an der Ladestation befindet und Sie den „Spot-Modus“ wählen, wird auf dem Bildschirm „Innerhalb der Begrenzung platzieren und erneut versuchen“ angezeigt. Platzieren Sie den Roboter innerhalb des Begrenzungskabels (11) neben der Ladestation und starten Sie den „Spot-Modus“ neu.
Wenn der Ladezustand der Batterie weniger als 30 % beträgt, zeigt das Display nach 2 Sekunden „Niedrige Batteriespannung“ an. Laden Sie den Roboter auf, bevor Sie mit dem Mähen beginnen.

Datum und Uhrzeit einstellen

1. Öffnen Sie ggf. die Abdeckung (1).
2. Entsperren Sie das Display (10) mit dem 4-stelligen PIN-Code (Werkseinstellung „1111“).
3. Drücken Sie die OK-Taste (7), um in das Hauptmenü zu gelangen.
4. Wählen Sie mit den Pfeiltasten (6) „Einstellungen“ aus.
5. Bestätigen Sie die Auswahl mit der OK-Taste (7).
6. Wählen Sie mit den Pfeiltasten (6) „Datum und Uhrzeit“ aus.
7. Bestätigen Sie die Auswahl mit der OK-Taste (7).
8. Ändern Sie Datum und Uhrzeit mit den Pfeiltasten (6). Die Anfangspositionen können mit der OK-Taste (7) geändert werden. Um die korrekte Funktion der Betriebszeiteinstellungen sicherzustellen, ist die korrekte Einstellung von Datum und Uhrzeit erforderlich.

Einstellung des Regensensors

Benutzen Sie den Roboter niemals bei Gewitter und trennen Sie die Ladestation unbedingt vom Stromnetz.
Wenn der Regensensor eingeschaltet ist, kehrt der Roboter bei Regen zur Ladestation zurück.

1. Öffnen Sie ggf. die Abdeckung (1).
2. Entsperren Sie das Display (10) mit der 4-stelligen PIN (Werkseinstellung „1111“).
3. Drücken Sie die OK-Taste (7), um in das Hauptmenü zu gelangen.
4. Wählen Sie mit den Pfeiltasten (6) „Einstellung“ aus.
5. Bestätigen Sie die Auswahl mit der OK-Taste (7).
6. Wählen Sie mit den Pfeiltasten (6) „Regenmodus“ aus.
7. Bestätigen Sie die Auswahl mit der OK-Taste (7).
8. Um den Regensensor zu deaktivieren, wählen Sie „Deaktivieren“ und bestätigen Sie die Auswahl mit der OK-Taste (7).

Um den Regensensor zu aktivieren, wählen Sie „Aktivieren“ und bestätigen Sie die Auswahl mit der OK-Taste (7).
Wählen Sie eine Zeit in Minuten aus, zu der der Roboter nach Regen wieder mit der Arbeit beginnen soll. Bestätigen Sie jede Auswahl mit der OK-Taste (7).

9. Kehren Sie mit der Zurück-Taste (5) zum Hauptmenü zurück.

Es wird nicht empfohlen, den Roboter im Regen zu verwenden. Der Mähroboter kann zwar nasses Gras schneiden, jedoch sammelt sich nasses Gras auf der Messerscheibe und den Rädern an, sodass eine häufige Reinigung der Maschine erforderlich ist.

Betriebszeiten einstellen .

1. Öffnen Sie ggf. die Abdeckung (1).
2. Entsperren Sie das Display (10) mit der 4-stelligen PIN (Werkseinstellung „11117“).
3. Drücken Sie die OK-Taste (7), um auf das Hauptmenü zuzugreifen.
4. Wählen Sie mit den Pfeiltasten (6) „Einstellung“ aus.
5. Bestätigen Sie die Auswahl mit der OK-Taste (7).
6. Wählen Sie mit den Pfeiltasten (6) „Arbeitszeit“ aus.
7. Bestätigen Sie die Auswahl mit der OK-Taste (7).
8. Wählen Sie mit den Pfeiltasten die gewünschte Betriebszeit aus. Stellen Sie die Betriebszeit in Stunden/Tag ein.
9. Bestätigen Sie die Auswahl mit der OK-Taste (7).
10. Kehren Sie mit der Taste (5) zum Hauptmenü zurück.

Wenn die eingestellte Betriebszeit pro Tag erreicht ist, kehrt der Roboter zur Ladestation zurück.

Verbinden des Roboters über WLAN (für das Modell RXR1000).

1. Öffnen Sie ggf. die Abdeckung (1).
2. Entsperren Sie das Display (10) mit der 4-stelligen PIN (Werkseinstellung „1111“).
3. Drücken Sie die OK-Taste (7), um in das Hauptmenü zu gelangen.
4. Wählen Sie mit den Pfeiltasten (6) „Einstellungen“ aus.
5. Bestätigen Sie die Auswahl mit der OK-Taste (7).

6. Wählen Sie mit den Pfeiltasten (6) „WLAN einstellen“ aus.
7. Stellen Sie mit Ihrem Smartphone über die Tuya Smart-App eine Verbindung zum Roboter her.

Ändern Sie Ihre PIN.

1. Öffnen Sie ggf. die Abdeckung (1).
2. Entsperren Sie das Display (10) mit der 4-stelligen PIN (Werkseinstellung „11117“).
3. Drücken Sie die OK-Taste (7), um in das Hauptmenü zu gelangen.
4. Wählen Sie mit den Pfeiltasten (6] „Einstellung“ aus.
5. Bestätigen Sie die Auswahl mit der OK-Taste (7).
6. Wählen Sie mit den Pfeiltasten (6) „PIN ändern“ aus.
7. Bestätigen Sie die Auswahl mit der OK-Taste (7).
8. Geben Sie Ihre alte 4-stellige PIN ein. Wenn Sie den PIN-Code falsch eingegeben haben, kehren Sie mit der Zurück-Taste (5) zur PIN-Eingabe zurück.
9. Geben Sie eine neue PIN ein.
10.Bestätigen Sie die neue PIN durch erneute Eingabe. Wenn Sie den falschen PIN-Code eingegeben haben, kehren Sie mit der Zurück-Taste (5) zur PIN-Eingabe zurück und wiederholen Sie die Schritte 8 und 9.
11. Nach dem Ändern des PIN-Codes erscheint die Meldung „Erfolgreich!“ erscheint auf dem Bildschirm. Kehren Sie mit der Zurück-Taste (5) zum Hauptmenü zurück.

Programm einstellen/löschen

Erstellen eines Rasenmähplans

1. Öffnen Sie ggf. die Abdeckung (1).
2. Entsperren Sie das Display (10) mit der 4-stelligen PIN (Werkseinstellung „1111“).
3. Drücken Sie die OK-Taste (7), um in das Hauptmenü zu gelangen.
4 . Wählen Sie mit den Pfeiltasten (6) „Zeitplan“ aus.
5. Wählen Sie mit den Pfeiltasten (6) den Tag aus, den Sie einstellen möchten (Montag, Dienstag, Mittwoch, Donnerstag, Freitag, Samstag, Sonntag).
6. Drücken Sie die OK-Taste, um den Tag einzustellen.
7. Wählen Sie mit den Pfeiltasten (6) den Zeitpunkt des Arbeitsbeginns und des Arbeitsendes aus. Es können zwei Zeiträume pro Tag eingestellt werden.
8. Drücken Sie zur Bestätigung die OK-Taste (7) und die Auswahl kehrt pro Tag auf die linke Seite zurück
9. Wiederholen Sie die Schritte 5–8, um die Arbeitszeiten für jeden Wochentag auszuwählen.
10.Drücken Sie die OK-Taste (7), um die Einstellung zu bestätigen.

Löschen eines Rasenmähprogramms

1. Bewegen Sie die Auswahl mit den Pfeiltasten (6) auf „Alle“ (oben links).
2. Halten Sie die Zurück-Taste (5) gedrückt, um den gesamten Zeitplan für die Woche zu löschen.

Einrichtung von Nebenbereichen

1. Öffnen Sie ggf. die Abdeckung (1).
2. Entsperren Sie das Display (10) mit der 4-stelligen PIN (Werkseinstellung „1111“).
3. Drücken Sie die OK-Taste (7), um in das Hauptmenü zu gelangen.
4. Wählen Sie mit den Pfeiltasten (6) „Nebenbereiche“ aus.
5. Drücken Sie die OK-Taste, um eine sekundäre Zone (Bereich) auszuwählen. Wählen Sie mit den Pfeiltasten (6) den Startabstand „Distance (dst)m“ und das Verhältnis „Prozent (pct)%“ der zu mähenden Fläche aus und bestätigen Sie anschließend mit der OK-Taste.
6. Wiederholen Sie Schritt 5, um den Satz jeder Unterzone (Zonen) zu vervollständigen.
7. Drücken Sie die OK-Taste (7), um die Einstellungen zu bestätigen.

Der Roboter legt die von Ihnen angegebene Distanz „Distance (dst)m“ entlang des Begrenzungskabels zurück (1 - 500 Meter) und beginnt dann mit der Arbeit.)

Durch Eingabe des Prozentsatzes „Prozent (pct)%“ legen Sie fest, wie viel Prozent der Gesamtfläche innerhalb des Begrenzungskabels beschnitten werden sollen.

Die Summe der „Prozent (pct)%“ der 5 Nebenflächen (Areas) muss kleiner oder gleich 100 sein .

Rückkehr zu den Werkseinstellungen

Der Roboter kann zurückgesetzt werden und auf die Werkseinstellungen zurückgesetzt werden

1. Öffnen Sie ggf. die Abdeckung (1).
2. Entsperren Sie das Display (10) mit der 4-stelligen PIN (Werkseinstellung „1111“).
3. Drücken Sie die OK-Taste (7), um in das Hauptmenü zu gelangen.
4. Wählen Sie mit den Pfeiltasten (6) „Einstellung“ aus.
5. Bestätigen Sie die Auswahl mit der OK-Taste (7).
6. Wählen Sie mit den Pfeiltasten (6) „Werkseinstellung“ aus.
7. Bestätigen Sie die Auswahl mit der OK-Taste (7).

Der Roboter schaltet sich ab und kehrt zu den Werkseinstellungen zurück. Durch das Zurücksetzen werden die in der Tuya Smart App gespeicherten Einstellungen und Daten nicht gelöscht.

Schnitthöhenverstellung

Der Roboter verfügt über Schnitthöheneinstellungen zwischen 25 mm und 60 mm. Wenn das Gras größer als 60 mm ist, schneiden Sie das Gras auf max. 60 mm, da sonst die Arbeitsbelastung des Roboters zu hoch wird und die Schneidleistung abnimmt. Verwenden Sie einen normalen Rasenmäher. Sobald die Installation abgeschlossen ist, kann die Schnitthöhe auf die entsprechende Höhe eingestellt werden. Beginnen Sie immer in einer hohen Schnittposition und arbeiten Sie sich bis zur gewünschten Höhe vor.

Hinweis: Versuchen Sie nicht, die Schnitthöhe zu erhöhen oder zu senken, während der Roboter den Rasen mäht.

Verbinden des Roboters mit TuyaSmartApp (für Modell RXR1000).

1. Öffnen Sie die Abdeckung (1).
2. Entsperren Sie das Display (10) mit der 4-stelligen PIN (Werkseinstellung „1111“).
3. Drücken Sie die OK-Taste (7), um in das Hauptmenü zu gelangen.
4. Wählen Sie mit den Pfeiltasten (6) „Einstellungen“ aus.
5. Bestätigen Sie die Auswahl mit der OK-Taste (7).
6. Wählen Sie mit den Pfeiltasten (6) „WLAN einstellen“ aus.
7. Aktivieren Sie Bluetooth® auf Ihrem Smartphone.
8 . Öffnen Sie die Tuya Smart-App. Von hier aus gibt es 3 Möglichkeiten, das Gerät anzuschließen. ❶, ❷,❸

❶Wenn dies das Gerät ist, das Sie mit der App verbinden möchten:

9. Wählen Sie die Option „Gerät hinzufügen“. Die Anwendung durchsucht den Bereich nach verfügbaren Geräten.
10.Wenn Sie „Muss hinzufügen“ auswählen, werden sie in einer Liste angezeigt.
11.Wählen Sie ein einzelnes Gerät aus.
12.Tippen Sie nun auf ⊕und wählen Sie das Gerät aus.
13.Wählen Sie Ihr WLAN aus und geben Sie das entsprechende Passwort ein.
14.Bestätigen Sie die Verbindung mit „Fertig stellen“.

Das Gerät ist nun aufgelistet ⌂und kann ausgewählt werden.

❷Wenn Sie bereits andere Geräte mit der App verbunden haben :

9. ⌂Wählen Sie in der Einstellung ⊕oben rechts aus. Die App durchsucht die Umgebung nach verfügbaren Geräten und zeigt an, ob Geräte gefunden wurden.
10. Weiter ❶ab Punkt 10.

❸Falls Ihnen nicht automatisch eine Liste der verfügbaren Geräte vorgeschlagen wird:

Wenn das Gerät nicht automatisch vorgeschlagen wird, gehen Sie folgendermaßen vor:

Wählen Sie ⊕in der Einstellung ⌂oben rechts aus.

10.Wählen Sie in der linken Leiste „Andere“.
11.Wählen Sie „Andere 2“.
12.Die Bestätigung ist fertig, wenn die Anzeige schnell blinkt. Die App sucht nun nach verfügbaren Geräten und schlägt Ihnen diese vor.
13. Wählen Sie das gewünschte Gerät aus, indem Sie drücken, ⊕um es der Anwendung hinzuzufügen.
14.Bestätigen Sie zunächst mit „Weiter“, dann mit „Fertig stellen“.

Durch die Aktualisierung der Firmware können sich die Funktionen der Anwendung ändern.

Bluetooth aktivieren (für RXR1000-Modell).

Bluetooth ist nur erforderlich, um Ihr Gerät mit der Smart Life App zu verbinden.

Nachdem das Gerät mit der Smart Life App verbunden wurde, schaltet sich Bluetooth aus und erst dann wieder ein, wenn das Gerät auf die Werkseinstellungen zurückgesetzt wird.

1. Öffnen Sie ggf. die Abdeckung (1).
2. Entsperren Sie das Display (10) mit der 4-stelligen PIN (Werkseinstellung „1111“).
3. Drücken Sie die OK-Taste (7), um auf das Hauptmenü zuzugreifen.
4. Wählen Sie mit der Pfeiltaste (6) „Einstellung“ aus.
5. Bestätigen Sie die Auswahl mit der OK-Taste (7).
6. Wählen Sie mit der Pfeiltaste (6) „WLAN einstellen“ aus.
7. Bestätigen Sie die Auswahl mit der OK-Taste (7).

Dies wird für die Erstverbindung mit der Tuya Smart App benötigt, für die eine WLAN-Verbindung besteht und die Bluetooth-Funktion des Roboters inaktiv ist.

App-Funktionen (für RXR1000-Modell).

Wenn Sie den Roboter auswählen, gelangen Sie zur Übersichtsseite.

Drücken Sie die Kreistaste auf der linken Seite und halten Sie Ihren Finger auf dem Display, um die Schaltfläche „START >“ zu verschieben
Wählen Sie die einzelnen Menüs über die Schaltfläche „START > “ aus .

- Zeitplan

Hier können Sie für jeden Wochentag zwei Betriebsperioden einstellen.
Der Roboter muss sich im Standby-Modus befinden, damit Sie die gewünschten Sequenzen ausführen können.
1. Wählen Sie den gewünschten Tag aus.
2. Definieren Sie für den gewünschten Zeitraum eine Startzeit und eine Endzeit.
3. Speichern Sie das Programm oben rechts unter „Speichern“.
Das Programm kann im Menü rechts mit „Reset“ zurückgesetzt werden.

- Sekundärbereiche.

Hier können Sie bis zu 5 sekundäre Zonen konfigurieren. Damit Sie hier Einstellungen vornehmen können, muss sich der Roboter im Standby-Modus befinden.
1. Wählen Sie eine sekundäre Zone aus.
2. Stellen Sie den Abstand zum Einstiegspunkt ein.
Der Roboter bewegt sich die angegebene Strecke entlang des Begrenzungskabels und beginnt dann mit dem Mähen.
3. Legen Sie einen Prozentsatz der Fläche fest.
Der Flächenprozentsatz gibt an, wie viel Prozent der Gesamtfläche innerhalb des Begrenzungskabels gemäht werden sollen.
Die Summe der Flächenanteile der 5 Nebenflächen muss kleiner oder gleich 100 % der Gesamtfläche sein.
4. Bestätigen Sie mit „Speichern“.
Wenn Sie den Mähbereich nicht in einen Nebenbereich aufteilen möchten, wählen Sie:

- Entfernung zum Einstiegspunkt: 1 m
- Flächenanteil: 100 %

Kontrolle
Hier kannst du:
- Sehen Sie, wie es dem Roboter derzeit geht;
- Batteriekapazität in Prozent anzeigen;
- Automatisches Trimmen starten oder stoppen ;
- Beginnen Sie mit dem Mähen an Ort und Stelle durch den festen Punkt . Wählen Sie diese Option, wenn sich der Roboter im Standby-Modus befindet.
Mit dieser Funktion können Sie Rasen mähen, auf dem sich Möbelkorpusse oder ähnliche Gegenstände befinden.
- Durch Auswahl der Schaltfläche fährt der Roboter zur Ladestation.

Fehlerprotokoll
Hier können Sie die Fehler und das Fehlerdatum ablesen.

Arbeitstagebuch
Hier können Sie die Laufzeiten des Roboters ablesen.

Einstellungen
Hier kannst du:
- Stellen Sie die Gesamtbetriebszeit pro Tag in Betriebsstunden ein.
- Legen Sie ein Gerätepasswort (PIN) fest oder ändern Sie es.
- Aktivieren und deaktivieren Sie den Regensensor und stellen Sie eine Zeit ein, zu der der Roboter nach Regen wieder mit der Arbeit beginnen soll. Sie können außerdem festlegen, ob der Indikator die durch Regen verursachte Laufzeitunterbrechung ausgleichen soll.
Es wird nicht empfohlen, den Roboter bei Regen laufen zu lassen.

-Einstellungen
Wenn Sie das Symbol erneut auswählen , können Sie mit „Symbol“ dem Roboter ein neues Bild zuweisen, mit „Name“ können Sie den Roboter und den Standort in „Standort“ umbenennen.
Unter diesem Menüpunkt können „Geräteinformationen“ aufgerufen werden.
Mit „Zum Ausführen und Automatisieren tippen“ können Sie Ihre gespeicherten Automatisierungen ausführen.
Mit „Gerät teilen“ können Sie anderen Mitgliedern desselben Haushalts Zugriff auf den Roboter gewähren.

Wenn die Option „Offline-Nachricht“ aktiviert ist, erhalten Sie eine Benachrichtigung, wenn die App die Verbindung zum Bot verliert.
Mit „Gruppe erstellen“ können Sie Gerätegruppen erstellen.
„FAQ“-Antworten auf häufig gestellte Fragen.
„Nach Firmware-Upgrade suchen“ prüft, ob die Firmware auf dem neuesten Stand ist und ermöglicht ein Upgrade, wenn eine neuere Version verfügbar ist.
„ Gerät entfernen“ löscht den Roboter aus der Geräteliste in der Anwendung.

Trennen des Geräts und Löschen von Daten aus der Anwendung (für das Modell RXR1000).
1. Wählen Sie in der Einstellung das Gerät aus, das Sie entfernen möchten und dessen Daten Sie löschen möchten.
2. Wählen Sie das Symbol oben rechts aus.
3. Wählen Sie „Gerät entfernen“.
4. Um Daten zu löschen, wählen Sie „Verbindung trennen und Daten löschen“. Wenn Sie nur das Gerät trennen möchten
ohne die Daten zu löschen, wählen Sie „Trennen“.

7. SPEICHERWARTUNG UND FEHLERBEHEBUNG

Reinigung und Instandhaltung
Es ist wichtig, den Mähroboter sauber zu halten.
Der Roboter klettert Steigungen leichter, wenn die Räder sauber sind, und die Klingen schneiden auch besser, wenn sie sauber und scharf sind. Benutzen Sie zum Reinigen niemals einen Hochdruckreiniger.
Reinigung des Körpers
Verwenden Sie eine weiche Bürste und/oder ein mit Haushaltsreiniger angefeuchtetes Tuch.
Reinigung der Unterseite
Stellen Sie sicher, dass der Netzschalter auf AUS steht und tragen Sie Schutzhandschuhe. Drehen Sie den Roboter auf die Seite, um seine Unterseite freizulegen, und reinigen Sie die Messerscheibe und den Rahmen mit einer weichen Bürste oder einem feuchten Tuch. Drehen Sie die Disc, um sicherzustellen, dass sie sich frei bewegen lässt.
Schärfen/Ersetzen von Klingen;
Wenn die Messer einseitig abgenutzt sind, können sie gewendet werden.
Wenn die Messer beschädigt sind oder Anzeichen einer Unwucht aufweisen, müssen sie ausgetauscht werden.
1. Drehen Sie das Gerät um.
2. Entfernen Sie die Messerschrauben (34) von der Unterseite des Geräts und drehen Sie dann die Messer (20).
3. Befestigen Sie die Messer mit ihren Schrauben (34).
Klingenaustausch
3. Entfernen Sie die alten Klingen und ersetzen Sie sie gemäß den oben genannten Schritten.
Recycling

Entsorgen Sie Elektrogeräte, Industrieelektronik und Komponenten nicht im Hausmüll! Informationen zu WEEE. Unter Berücksichtigung der Bestimmungen von GEO 195/2005 – zum Umweltschutz und GEO 5/2015. Verbraucher beachten bei der Abgabe von Elektroschrott folgende Hinweise:
- Verbraucher sind verpflichtet, Elektro- und Elektronikaltgeräte (WEEE) nicht als unsortierten Siedlungsabfall zu entsorgen und diese WEEE getrennt zu sammeln.
- Die Sammlung dieser genannten Abfälle (WEEE) erfolgt durch den öffentlichen Sammeldienst in jedem Landkreis und durch Sammelstellen, die von Wirtschaftsteilnehmern organisiert werden, die für die Sammlung von WEEE autorisiert sind. Informationen bereitgestellt von der Umweltfondsverwaltung www.afm.ro oder der Zeitschrift der Europäischen Union.
- Verbraucher können Elektro- und Elektronikaltgeräte bei den zuvor genannten Sammelstellen kostenfrei abgeben.

Debuggen des Roboters

Problem	Mögliche Ursachen	Abhilfemaßnahmen
Der Roboter startet nicht	Der Akku ist nicht im Lieferumfang enthalten	Legen Sie den Akku ein

	Der Deckel (1) ist geöffnet	Schließen Sie die Abdeckung (1).
	Motor ist defekt	Wenden Sie sich an einen autorisierten RURIS-Service
	Das Gras ist zu groß	Mähen Sie den Rasen bei Bedarf. Stellen Sie eine höhere Schnitthöhe ein.
Der Motor stoppt	Die Messer sind durch einen Fremdkörper blockiert	Fremdkörper entfernen, Messer entriegeln
Der Roboter bewegt sich, schneidet aber nicht das Gras	Die Klingen sind stumpf oder defekt	Ersetzen Sie die Klingen
	Defekter Schneidmotor	Wenden Sie sich an einen autorisierten RURIS-Service
Der Roboter mäht den Rasen nicht	Die Schnitthöhe ist zu niedrig	Stellen Sie die Schnitthöhe höher ein
	Klingen (20) sind stumpf	Messer schärfen oder austauschen
	Der Klingenbereich ist blockiert	Reinigen Sie das Gerät
	Messer (20) sind falsch montiert	Installieren Sie die Lamellen richtig
Ungewöhnliche Geräusche, Geräusche oder Vibrationen	Messerschrauben (34) sind locker	Ziehen Sie die Messerschrauben fest
	Messer (20) sind beschädigt	Ersetzen Sie die Klingen
Der Roboter bewegt sich außerhalb des Begrenzungskabels	Routingfehler: 90°-Ecken können zu Signalverlust führen.	Verlegen Sie das Begrenzungskabel im 45°-Winkel

8. COMPLIANCE-ERKLÄRUNGEN

KONFORMITÄTSERKLÄRUNG CE

Hersteller: SC RURIS IMPEX SRL
Blvd. Decebal, nein. 111, Verwaltungsgebäude, Craiova, Dolj, Rumänien
Ziel. 0351 464 632, www.ruris.ro, info@ruris.ro
Bevollmächtigter: Ing. Stroe Marius Catalin – General Manager
Die für die technischen Unterlagen zuständige Person: Ing. Radoi Alexandru – Produktionsdesign-Direktor
Beschreibung der Maschine: Der ROBOTER-RASENMÄHER hat die Aufgabe, Grasschneidearbeiten durchzuführen.
Produktseriennummer: AASF0100001XXRURRXR800 (wobei AA für die letzten beiden Ziffern des Herstellungsjahres steht, Zeichen 5 und 6 Chargennummer, Zeichen 7-11 die Produktnummer)
Produkt: ROBOTER-RASENMÄHER
Modell : RURIS RXR800 **Arbeitsbreite** : 180 mm
Motor : elektrisch, bürstenlos **Schnitthöhe:** 25 mm–60 mm

Wir, SC RURIS IMPEX SRL Craiova, Hersteller, gemäß HG 1029/2008 – über die Bedingungen für die Markteinführung von Autos, ***Richtlinie 2006/42/EG*** *– Sicherheitsanforderungen, Norm EN ISO 12100:2010 – Autos . Sicherheit* ***, Richtlinie 2014/35/EU*** *, HG 409/2016- über Niederspannungsgeräte,* ***Richtlinie 2014/30/EU*** *über elektromagnetische Verträglichkeit (HG 487/2016 über elektromagnetische Verträglichkeit, aktualisiert 2019),* ***Richtlinie 2014/53/EU*** *(angewendet in Rumänien* ***durch ENTSCHEIDUNG Nr. 740 vom 5. Oktober 2016*** *über die Bereitstellung von Funkgeräten auf dem Markt),* ***Richtlinie 2011/65/EU*** *über Beschränkungen der Verwendung bestimmter gefährlicher Stoffe in Elektro- und Elektronikgeräten, mit Änderung EU 2015/863 erklären wir, dass alle wesentlichen Funktests durchgeführt wurden, um die Konformität des Produkts mit den angegebenen Normen zu bestätigen, und wir erklären, dass es den wichtigsten Sicherheitsanforderungen entspricht und keine Gefahr für Leben, Gesundheit und Arbeit darstellt Sicherheit und hat keine negativen Auswirkungen auf die Umwelt.*

Der Unterzeichner Stroe Catalin, Vertreter des Herstellers, erklärt in eigener Verantwortung, dass das Produkt den folgenden europäischen Normen und Richtlinien entspricht:

- **Richtlinie 2006/42/EG** – Sicherheitsanforderungen, Richtlinie 2014/35/EU, bezüglich Niederspannungsgeräten:

EN ISO 12100:2011 – Maschinensicherheit. Allgemeine Gestaltungsprinzipien. Risikobewertung und Risikominderung

EN 13857:2008 – Sicherheit von Maschinen. Sicherheitsabstände, um zu verhindern, dass obere und untere Gliedmaßen in gefährliche Bereiche gelangen

EN 60335-2-29:2004 – Elektrogeräte für den Haushalt und ähnliche Zwecke. Sicherheit. Teil 2-29: Besondere Anforderungen an Batterieladegeräte

EN 60335-1:2012/A15:2021 – Elektrogeräte für den Haushalt und ähnliche Zwecke. Sicherheit. Teil 1: Allgemeine Vorschriften

EN 50636-2-107:2015/A3:2021 – Sicherheit von Elektrogeräten für den Haushalt und ähnliche Zwecke. Teil 2-107: Besondere Anforderungen für batteriebetriebene elektrische Rasenmäherroboter

EN 61558-1:2019 – Sicherheit von Transformatoren, Drosseln, Leistungsblöcken und deren Kombinationen. Teil 1: Allgemeine Anforderungen und Prüfungen

IEC 61558-2-16:2009/AMD1:2013 – Änderung 1 – Sicherheit von Transformatoren, Drosseln, Netzteilen und ähnlichen Produkten für Versorgungsspannungen bis 1 100 V – Teil 2-16: Besondere Anforderungen und Prüfungen für Schaltnetzteile Netzteile und Transformatoren für Schaltnetzteile

EN 62841-1:2015 – Tragbare Elektrowerkzeuge, transportable Werkzeuge und Maschinen für Garten und Rasen. Sicherheit. Teil 1: Allgemeine Vorschriften

EN 61032:2001 – Schutz von Personen und Geräten in Gehäusen. Probelehren zur Überprüfung

EN 62233:2008+AC:2008 – Methoden zur Messung der elektromagnetischen Felder von elektrischen Haushaltsgeräten und ähnlichen Zwecken im Hinblick auf die Exposition von Menschen

EN 50525-2-21:2011 – Elektrokabel. Niederspannungs-Energiekabel mit Nennspannung (Uo/U) bis einschließlich 450/750 V. Teil 2-21: Kabel für allgemeine Anwendungen. Flexible Kabel mit vernetzter Elastomerisolierung

EN 60127-1:2006 – Miniatursicherungen. Teil 1: Definitionen für Miniatursicherungen und allgemeine Anforderungen für Miniatur-Ersatzelemente

EN 60384-14:2013/A1:2016 – Festkondensatoren zur Verwendung in elektronischen Geräten. Teil 14: Zwischenspezifikation. Feste Entstörkondensatoren zum Anschluss an die Stromversorgung

Richtlinie 2014/30/EU über elektromagnetische Verträglichkeit, Richtlinie 2014/53/EU (angewandt in Rumänien durch ENTSCHEIDUNG Nr. 740 vom 5. Oktober 2016):

EN 50665:2017 – Produktnorm zur Bewertung elektronischer und elektrischer Geräte im Hinblick auf Beschränkungen der menschlichen Exposition gegenüber elektromagnetischen Feldern (0 Hz – 300 GHz)

EN 50663:2017 – Produktnorm zur Bewertung der Konformität von Elektro- und Elektronikgeräten mit geringer Leistung mit den grundlegenden Beschränkungen im Zusammenhang mit der Exposition des menschlichen Körpers gegenüber elektromagnetischen Feldern (10 MHz – 300 GHz)

EN 62311:2008 – Bewertung elektrischer und elektronischer Geräte gemäß den Beschränkungen für die Exposition des menschlichen Körpers gegenüber elektromagnetischen Feldern (0 Hz – 300 GHz)

EN IEC 55014-1:2021 – Elektromagnetische Verträglichkeit. Anforderungen an Haushaltsgeräte, Elektrowerkzeuge und ähnliche Geräte. Teil 1: Problem

EN IEC 55014-2:2021 – Elektromagnetische Verträglichkeit. Anforderungen an Haushaltsgeräte, Elektrowerkzeuge und ähnliche Geräte. Teil 2: Immunität. Produktfamilienstandard

EN 61000-3-2:2019/A1:2021 – Elektromagnetische Verträglichkeit (EMV) – Teil 3-2: Grenzwerte – Grenzwerte für harmonische Stromemissionen (Geräteeingangsstrom ≤ 16 A pro Phase)

EN 61000-3-3:2013/A2:2021 – Elektromagnetische Verträglichkeit (EMV) – Teil 3-3: Grenzwerte – Begrenzung von Spannungsschwankungen, Spannungsschwankungen und Flicker in öffentlichen Niederspannungs-Stromversorgungsnetzen für Geräte mit Nennstrom ≤ 16 A pro Phase und die keinen Anschlussbeschränkungen unterliegen

EN 301 489-1 V2.2.3 – Elektromagnetische Verträglichkeit (EMV) für Funkgeräte und -dienste. Teil 1: Allgemeine technische Anforderungen. Harmonisierte Norm für elektromagnetische Verträglichkeit

EN 301 489-3 V2.2.1 – Elektromagnetische Verträglichkeit (EMV) für Funkgeräte und -dienste. Teil 33: Besondere Bedingungen für Ultrabreitbandgeräte (UWB). Harmonisierte Norm, die die grundlegenden Anforderungen von Artikel 3.1(b) der Richtlinie 2014/53/EU abdeckt

EN 301 489-17 V3.2.4 – Elektromagnetische Verträglichkeit (EMV) für Funkgeräte und -dienste Teil 17: Besondere Bedingungen für Breitband-Datenübertragungsgeräte. Harmonisierte Norm für elektromagnetische Verträglichkeit

Richtlinie 2006/42/EG – über Maschinen – Inverkehrbringen von Maschinen

Richtung 2014/30/EU – zur elektromagnetischen Verträglichkeit (HG 487/2016 zur elektromagnetischen Verträglichkeit, aktualisiert 2019);

Richtlinie 2014/35/EU, HG 409/2016 – betreffend Niederspannungsgeräte
Richtlinie 2014/53/EU – zur Harmonisierung der Rechtsvorschriften der Mitgliedstaaten über die Bereitstellung von Funkanlagen auf dem Markt (***BESCHLUSS Nr. 740 vom 5. Oktober 2016*** *über die Bereitstellung von Funkanlagen auf dem Markt)*
Richtlinie 2011/65/EU zur Beschränkung der Verwendung bestimmter gefährlicher Stoffe in Elektro- und Elektronikgeräten
Die Konformität dieses Produkts mit den grundlegenden Anforderungen der Funkanlagenrichtlinie 2014/53/EU wurde von der folgenden benannten Stelle überprüft:
TÜV SUD Danmark basierend auf dem Bericht Nr. DK-RED002591 i01, ausgestellt am 08.01.2022.
Andere verwendete Standards oder Spezifikationen:

- **SR EN ISO 9001** – Qualitätsmanagementsystem
- **SR EN ISO 14001** – Umweltmanagementsystem
- **SR ISO 45001:2018** – Arbeitsschutz- und Gesundheitsmanagementsystem.

Marke und Name des Herstellers: ZKT Co. Ltd
Hinweis: Die technische Dokumentation ist Eigentum des Herstellers.
Klarstellung: Diese Erklärung entspricht dem Original.
Gültigkeitsdauer: 10 Jahre ab Genehmigungsdatum.
Ort und Datum der Ausstellung: **Craiova, 05.12.2023**
Jahr der Anwendung der CE-Kennzeichnung: **2023**
Reg.-Nr.: **1524/05.12.2023**

Bevollmächtigter und Unterschrift: Ing. Stroe Marius Catalin
Generaldirektor von
SC RURIS IMPEX SRL

KONFORMITÄTSERKLÄRUNG EG

Hersteller: SC RURIS IMPEX SRL
Blvd. Decebal, nein. 111, Verwaltungsgebäude, Craiova, Dolj, Rumänien
Ziel. 0351 464 632, www.ruris.ro, info@ruris.ro
Bevollmächtigter: Ing. Stroe Marius Catalin – General Manager
Die für die technischen Unterlagen zuständige Person: Ing. Radoi Alexandru – Produktionsdesign-Direktor
Beschreibung der Maschine: Der ROBOTER-RASENMÄHER hat die Aufgabe, Grasschneidearbeiten durchzuführen.
Produktseriennummer: AASF0100001XXRURRXR800 (wobei AA für die letzten beiden Ziffern des Herstellungsjahres steht, Zeichen 5 und 6 Chargennummer, Zeichen 7-11 die Produktnummer)
Produkt: ROBOTER-RASENMÄHER
Modell : RURIS RXR800
Motor : elektrisch, bürstenlos. **Arbeitsbreite** : 220 mm
Gemessener Schallleistungspegel : 62,9 dB(A) **Garantierter Schallleistungspegel:** 63 dB(A)
Der Schallleistungspegel ist durch TÜV SÜD-Zertifizierung und -Prüfung mit Bericht Nr. zertifiziert. 704032244608-Rev01 vom 09.10.2022 gemäß den Bestimmungen der EN ISO 3744:2010
Wir, SC RURIS IMPEX SRL Craiova, Hersteller, gemäß HG 1029/2008 – über die Bedingungen für die Markteinführung von Autos, ***Richtlinie 2006/42/EG*** *– Sicherheitsanforderungen, Norm EN ISO 12100:2010 – Autos . Sicherheit* ***, Richtlinie 2014/35/EU*** *, HG 409/2016 – über Niederspannungsgeräte,* ***Richtlinie 2014/30/EU*** *über elektromagnetische Verträglichkeit (HG 487/2016 über elektromagnetische Verträglichkeit, aktualisiert 2019),* ***Richtlinie 2014/53/EU*** *(angewendet in Rumänien* ***durch ENTSCHEIDUNG Nr. 740 vom 5. Oktober 2016*** *über die Bereitstellung von Funkgeräten auf dem Markt),* ***Richtlinie 2011/65/EU*** *über Beschränkungen der Verwendung bestimmter gefährlicher Stoffe in Elektro- und Elektronikgeräten, mit der Änderung EU 2015 /863 erklären wir, dass alle wesentlichen Funktestreihen durchgeführt wurden, um die Konformität des Produkts mit den angegebenen Normen zu bestätigen, und wir erklären, dass es den wichtigsten Sicherheitsanforderungen entspricht und keine Gefahr für Leben, Gesundheit, Arbeitssicherheit usw. darstellt hat keine negativen Auswirkungen auf die Umwelt*
Der Unterzeichner Stroe Catalin, Vertreter des Herstellers, erklärt in eigener Verantwortung, dass das Produkt den folgenden europäischen Normen und Richtlinien entspricht:

EN 3744:2010: Akustik. Bestimmung von Schallleistungspegeln und Schallenergiepegeln von Lärmquellen anhand des Schalldrucks. Technische Methoden unter Bedingungen, die denen eines freien Feldes über einer reflektierenden Ebene ähneln

SR EN 50636-2-107:2015/A2:2020/ EN 50636-2-107:2015/A2:2020 – Sicherheit von Elektrogeräten für den Hausgebrauch und ähnliche Zwecke. Teil 2-107: Besondere Anforderungen für batteriebetriebene Mähroboter

Andere verwendete Standards oder Spezifikationen:

- **SR EN ISO 9001** – Qualitätsmanagementsystem
- **SR EN ISO 14001** – Umweltmanagementsystem
- **ISO 45001:2018** – Arbeitsschutz- und Gesundheitsmanagementsystem.

Hinweis: Die technische Dokumentation ist Eigentum des Herstellers.

Klarstellung: Diese Erklärung entspricht dem Original.

Gültigkeitsdauer: 10 Jahre ab Genehmigungsdatum.

Ort und Datum der Ausstellung: **Craiova, 05.12.2023**

Jahr der Anwendung der CE-Kennzeichnung: **2023**

Reg.-Nr.: **1525/05.12.2023**

Bevollmächtigte Person und Unterschrift: Ing. Stroe Marius Catalin
Generaldirektor von SC RURIS IMPEX SRL

KONFORMITÄTSERKLÄRUNG CE

Hersteller: SC RURIS IMPEX SRL
Blvd. Decebal, nein. 111, Verwaltungsgebäude, Craiova, Dolj, Rumänien
Ziel. 0351 464 632, www.ruris.ro, info@ruris.ro
Bevollmächtigter: Ing. Stroe Marius Catalin – General Manager
Die für die technischen Unterlagen zuständige Person: Ing. Radoi Alexandru – Produktionsdesign-Direktor

Beschreibung der Maschine: Der ROBOTER-RASENMÄHER hat die Aufgabe, Grasschneidearbeiten durchzuführen.

Produktseriennummer: AASF0100001XRURRX1000 (wobei AA für die letzten beiden Ziffern des Herstellungsjahres steht, Zeichen 5 und 6 Chargennummer, Zeichen 7-11 die Produktnummer)

Produkt: ROBOTER-RASENMÄHER

Modell : RURIS RXR1000 **Arbeitsbreite** : 220 mm

Motor : elektrisch, bürstenlos **Schnitthöhe:** 25 mm–60 mm

Wir, SC RURIS IMPEX SRL Craiova, Hersteller, gemäß HG 1029/2008 – über die Bedingungen für die Markteinführung von Autos, ***Richtlinie 2006/42/EG*** *– Sicherheitsanforderungen, Norm EN ISO 12100:2010 – Autos . Sicherheit* ***, Richtlinie 2014/35/EU*** *, HG 409/2016- über Niederspannungsgeräte,* ***Richtlinie 2014/30/EU*** *über elektromagnetische Verträglichkeit (HG 487/2016 über elektromagnetische Verträglichkeit, aktualisiert 2019),* ***Richtlinie 2014/53/EU*** *(angewendet in Rumänien* ***durch ENTSCHEIDUNG Nr. 740 vom 5. Oktober 2016*** *über die Bereitstellung von Funkgeräten auf dem Markt),* ***Richtlinie 2011/65/EU*** *über Beschränkungen der Verwendung bestimmter gefährlicher Stoffe in Elektro- und Elektronikgeräten, mit Änderung EU 2015/863 erklären wir, dass alle wesentlichen Funktests durchgeführt wurden, um die Konformität des Produkts mit den festgelegten Normen zu bestätigen, und wir erklären, dass es den wichtigsten Sicherheitsanforderungen entspricht und keine Gefahr für Leben, Gesundheit und Arbeit darstellt Sicherheit und hat keine negativen Auswirkungen auf die Umwelt.*

Der Unterzeichner Stroe Catalin, Vertreter des Herstellers, erklärt in eigener Verantwortung, dass das Produkt den folgenden europäischen Normen und Richtlinien entspricht:

- **Richtlinie 2006/42/EG** – Sicherheitsanforderungen, Richtlinie 2014/35/EU, bezüglich Niederspannungsgeräten:

EN ISO 12100:2011 – Maschinensicherheit. Allgemeine Gestaltungsprinzipien. Risikobewertung und Risikominderung

EN 13857:2008 – Sicherheit von Maschinen. Sicherheitsabstände, um zu verhindern, dass obere und untere Gliedmaßen in gefährliche Bereiche gelangen

EN 60335-2-29:2004 – Elektrogeräte für den Haushalt und ähnliche Zwecke. Sicherheit. Teil 2-29: Besondere Anforderungen an Batterieladegeräte

EN 60335-1:2012/A15:2021 – Elektrogeräte für den Haushalt und ähnliche Zwecke. Sicherheit. Teil 1: Allgemeine Vorschriften

EN 50636-2-107:2015/A3:2021 – Sicherheit von Elektrogeräten für den Haushalt und ähnliche Zwecke. Teil 2-107: Besondere Anforderungen für batteriebetriebene elektrische Rasenmäherroboter

EN 61558-1:2019 – Sicherheit von Transformatoren, Drosseln, Leistungsblöcken und deren Kombinationen. Teil 1: Allgemeine Anforderungen und Prüfungen

IEC 61558-2-16:2009/AMD1:2013 – Änderung 1 – Sicherheit von Transformatoren, Drosseln, Netzteilen und ähnlichen Produkten für Versorgungsspannungen bis 1 100 V – Teil 2-16: Besondere Anforderungen und Prüfungen für Schaltnetzteile Netzteile und Transformatoren für Schaltnetzteile

EN 62841-1:2015 – Tragbare Elektrowerkzeuge, transportable Werkzeuge und Maschinen für Garten und Rasen. Sicherheit. Teil 1: Allgemeine Vorschriften

EN 61032:2001 – Schutz von Personen und Geräten in Gehäusen. Probelehren zur Überprüfung

EN 62233:2008+AC:2008 – Methoden zur Messung der elektromagnetischen Felder von elektrischen Haushaltsgeräten und ähnlichen Zwecken im Hinblick auf die Exposition von Menschen

EN 50525-2-21:2011 – Elektrokabel. Niederspannungs-Energiekabel mit Nennspannung (Uo/U) bis einschließlich 450/750 V. Teil 2-21: Kabel für allgemeine Anwendungen. Flexible Kabel mit vernetzter Elastomerisolierung

EN 60127-1:2006 – Miniatursicherungen. Teil 1: Definitionen für Miniatursicherungen und allgemeine Anforderungen für Miniatur-Ersatzelemente

EN 60384-14:2013/A1:2016 – Festkondensatoren zur Verwendung in elektronischen Geräten. Teil 14: Zwischenspezifikation. Feste Entstörkondensatoren zum Anschluss an die Stromversorgung

Richtlinie 2014/30/EU über elektromagnetische Verträglichkeit, Richtlinie 2014/53/EU (angewandt in Rumänien durch ENTSCHEIDUNG Nr. 740 vom 5. Oktober 2016):

EN 50665:2017 – Produktnorm zur Bewertung elektronischer und elektrischer Geräte im Hinblick auf Beschränkungen der menschlichen Exposition gegenüber elektromagnetischen Feldern (0 Hz – 300 GHz)

EN 50663:2017 – Produktnorm zur Bewertung der Konformität von Elektro- und Elektronikgeräten mit geringer Leistung mit den grundlegenden Beschränkungen im Zusammenhang mit der Exposition des menschlichen Körpers gegenüber elektromagnetischen Feldern (10 MHz – 300 GHz)

EN 62311:2008 – Bewertung elektrischer und elektronischer Geräte gemäß den Beschränkungen für die Exposition des menschlichen Körpers gegenüber elektromagnetischen Feldern (0 Hz – 300 GHz)

EN IEC 55014-1:2021 – Elektromagnetische Verträglichkeit. Anforderungen an Haushaltsgeräte, Elektrowerkzeuge und ähnliche Geräte. Teil 1: Problem

EN IEC 55014-2:2021 – Elektromagnetische Verträglichkeit. Anforderungen an Haushaltsgeräte, Elektrowerkzeuge und ähnliche Geräte. Teil 2: Immunität. Produktfamilienstandard

EN 61000-3-2:2019/A1:2021 – Elektromagnetische Verträglichkeit (EMV) – Teil 3-2: Grenzwerte – Grenzwerte für harmonische Stromemissionen (Geräteeingangsstrom ≤ 16 A pro Phase)

EN 61000-3-3:2013/A2:2021 – Elektromagnetische Verträglichkeit (EMV) – Teil 3-3: Grenzwerte – Begrenzung von Spannungsschwankungen, Spannungsschwankungen und Flicker in öffentlichen Niederspannungs-Stromversorgungsnetzen für Geräte mit Nennstrom ≤ 16 A pro Phase und die keinen Anschlussbeschränkungen unterliegen

EN 301 489-1 V2.2.3 – Elektromagnetische Verträglichkeit (EMV) für Funkgeräte und -dienste. Teil 1: Allgemeine technische Anforderungen. Harmonisierte Norm für elektromagnetische Verträglichkeit

EN 301 489-3 V2.2. 1- Norm zur elektromagnetischen Verträglichkeit (EMV) für Funkgeräte und -dienste. Teil 33: Besondere Bedingungen für Ultrabreitbandgeräte (UWB). Harmonisierte Norm, die die grundlegenden Anforderungen von Artikel 3.1(b) der Richtlinie 2014/53/EU abdeckt

EN 301 489-17 V3.2.4 – Elektromagnetische Verträglichkeit (EMV) für Funkgeräte und -dienste Teil 17: Besondere Bedingungen für Breitband-Datenübertragungsgeräte. Harmonisierte Norm für elektromagnetische Verträglichkeit

EN 300 328 V2.2.2:2020 – Breitbandübertragungssysteme. Datenübertragungsgeräte, die im 2,4-GHz-Band arbeiten. Harmonisierter Standard für den Zugang zum Funkspektrum

EN 303 447 V1.3.1:2022 – Kurzstreckengeräte (SRD). Harmonisierter Standard für den Zugang zum Funkspektrum. Induktionsschleifensysteme für Mähroboter, die im Frequenzbereich von 100 Hz bis 148,5 kHz arbeiten

Richtlinie 2006/42/EG – über Maschinen – Inverkehrbringen von Maschinen

Richtung 2014/30/EU – zur elektromagnetischen Verträglichkeit (HG 487/2016 zur elektromagnetischen Verträglichkeit, aktualisiert 2019);

Richtlinie 2014/35/EU, HG 409/2016 – betreffend Niederspannungsgeräte

Richtlinie 2014/53/EU – zur Harmonisierung der Rechtsvorschriften der Mitgliedstaaten über die Bereitstellung von Funkanlagen auf dem Markt (***BESCHLUSS Nr. 740 vom 5. Oktober 2016*** *über die Bereitstellung von Funkanlagen auf dem Markt)*

Richtlinie 2011/65/EU zur Beschränkung der Verwendung bestimmter gefährlicher Stoffe in Elektro- und Elektronikgeräten

Die Konformität dieses Produkts mit den grundlegenden Anforderungen der Funkanlagenrichtlinie 2014/53/EU wurde von der folgenden benannten Stelle überprüft:

TÜV SUD Danmark basierend auf dem Bericht Nr. DK-RED002591 i01, ausgestellt am 08.01.2022.

Andere verwendete Standards oder Spezifikationen:

- **SR EN ISO 9001** – Qualitätsmanagementsystem
- **SR EN ISO 14001** – Umweltmanagementsystem
- **SR ISO 45001:2018** – Arbeitsschutz- und Gesundheitsmanagementsystem.

Marke und Name des Herstellers: ZKT Co. Ltd

Hinweis: Die technische Dokumentation ist Eigentum des Herstellers.

Klarstellung: Diese Erklärung entspricht dem Original.

Gültigkeitsdauer: 10 Jahre ab Genehmigungsdatum.

Ort und Datum der Ausstellung: **Craiova, 05.12.2023**

Jahr der Anwendung der CE-Kennzeichnung: **2023**

Reg.-Nr.: **1526/05.12.2023**

Bevollmächtigter und Unterschrift: Ing. Stroe Marius Catalin

Generaldirektor von

SC RURIS IMPEX SRL

KONFORMITÄTSERKLÄRUNG EG

Hersteller: SC RURIS IMPEX SRL

Blvd. Decebal, nein. 111, Verwaltungsgebäude, Craiova, Dolj, Rumänien

Ziel. 0351 464 632, www.ruris.ro, info@ruris.ro

Bevollmächtigter: Ing. Stroe Marius Catalin – General Manager

Die für die technischen Unterlagen zuständige Person: Ing. Radoi Alexandru – Produktionsdesign-Direktor

Beschreibung der Maschine: Der ROBOTER-RASENMÄHER hat die Aufgabe, Grasschneidearbeiten durchzuführen.

Produktseriennummer: AASF0100001XRURRX1000 (wobei AA für die letzten beiden Ziffern des Herstellungsjahres steht, Zeichen 5 und 6 Chargennummer, Zeichen 7-11 die Produktnummer)

Produkt: ROBOTER-RASENMÄHER

Modell : RURIS RXR1000 **Arbeitsbreite** : 220 mm

Motor : elektrisch, bürstenlos **Schnitthöhe:** 25 mm–60 mm

Gemessener Schallleistungspegel : 61,1 dB(A). **Garantierter Schallleistungspegel:** 63 dB

Der Schallleistungspegel ist durch TÜV SÜD-Zertifizierung und -Prüfung mit Bericht Nr. zertifiziert. 704032244608-Rev01 vom 09.10.2022 gemäß den Bestimmungen der EN ISO 3744:2010

Wir, SC RURIS IMPEX SRL Craiova, Hersteller, gemäß HG 1029/2008 – über die Bedingungen für die Markteinführung von Autos, ***Richtlinie 2006/42/EG*** *– Sicherheitsanforderungen, Norm EN ISO 12100:2010 – Autos . Sicherheit* ***, Richtlinie 2014/35/EU*** *, HG 409/2016 – über Niederspannungsgeräte,* ***Richtlinie 2014/30/EU*** *über elektromagnetische Verträglichkeit (HG 487/2016 über elektromagnetische Verträglichkeit, aktualisiert 2019),* ***Richtlinie 2014/53/EU*** *(angewendet in Rumänien* ***durch ENTSCHEIDUNG Nr. 740 vom 5. Oktober 2016*** *über die Bereitstellung von Funkgeräten auf dem Markt),* ***Richtlinie 2011/65/EU*** *über Beschränkungen der Verwendung bestimmter gefährlicher Stoffe in Elektro- und Elektronikgeräten, mit der Änderung EU 2015 /863 erklären wir, dass alle wesentlichen Funktestreihen durchgeführt wurden, um die Konformität des Produkts mit den angegebenen Normen zu bestätigen, und wir erklären, dass es den wichtigsten Sicherheitsanforderungen entspricht und keine Gefahr für Leben, Gesundheit, Arbeitssicherheit usw. darstellt hat keine negativen Auswirkungen auf die Umwelt*

Der Unterzeichner Stroe Catalin, Vertreter des Herstellers, erklärt in eigener Verantwortung, dass das Produkt den folgenden europäischen Normen und Richtlinien entspricht:
EN 3744:2010: Akustik. Bestimmung von Schallleistungspegeln und Schallenergiepegeln von Lärmquellen anhand des Schalldrucks. Technische Methoden unter Bedingungen, die denen eines freien Feldes über einer reflektierenden Ebene ähneln
SR EN 50636-2-107:2015/A2:2020/ EN 50636-2-107:2015/A2:2020 – Sicherheit von Elektrogeräten für den Hausgebrauch und ähnliche Zwecke. Teil 2-107: Besondere Anforderungen für batteriebetriebene Mähroboter
Andere verwendete Standards oder Spezifikationen:

- **SR EN ISO 9001** – Qualitätsmanagementsystem
- **SR EN ISO 14001** – Umweltmanagementsystem
- **ISO 45001:2018** – Arbeitsschutz- und Gesundheitsmanagementsystem.

Hinweis: Die technische Dokumentation ist Eigentum des Herstellers.
Klarstellung: Diese Erklärung entspricht dem Original.
Gültigkeitsdauer: 10 Jahre ab Genehmigungsdatum.
Ort und Datum der Ausstellung: **Craiova, 05.12.2023**
Jahr der Anwendung der CE-Kennzeichnung: **2023**
Reg.-Nr.: **1527/05.12.2023**

Bevollmächtigte Person und Unterschrift: Ing. Stroe Marius Catalin
Generaldirektor von SC RURIS IMPEX SRL